VERMEIREN

Eclips+ / Eclips+ 30°

INSTRUCTION MANUAL
MODE D'EMPLOI
GEBRUIKSAANWIJZING
GEBRAUCHSANWEISUNG
ISTRUZIONI PER L'USO

CE

VERMEIREN

EN Instructions to the specialist dealer

This instruction manual is part and parcel of the product and must accompany every product sold.

Version: C, June 2011

All rights reserved, including translation.
No part of this manual may be reproduced in any form what so ever (print, photocopy, microfilm or any other process) without written permission of the publisher, or processed, duplicated or distributed by using electronic systems.

© N.V. Vermeiren N.V. 2011

FR Instructions pour les distributeurs

Ce manuel d'instructions fait partie du produit et doit accompagner chaque produit vendu.

Version : C, Juin 2011

Tous droits réservés, y compris la traduction.
Aucune partie de ce manuel ne peut être reproduite, sous quelque forme que ce soit (imprimée, photocopie, microfilm ou tout autre procédé) sans l'autorisation écrite du publicateur, ni traitée, dupliquée ou distribuée à l'aide de systèmes électroniques.

© N.V. Vermeiren N.V. 2011

NL Instructies voor de vakhandelaar

Deze handleiding is deel van het product en dient bij iedere product te worden geleverd.

Versie: C, juni 2011

Alle rechten, inclusief vertaling, voorbehouden.
Niets uit deze handleiding mag geheel of gedeeltelijk in enige vorm (druk, fotokopie, microfilm of ieder ander procedé) zonder de schriftelijke toelating van de uitgever worden gereproduceerd of met behulp van elektronische systemen worden verwerkt, gekopieerd of verspreid.

© N.V. Vermeiren N.V. 2011

DE Hinweise für den Fachhändler

Diese Gebrauchsanweisung ist Bestandteil des Produkts und ist bei jeder Produkts auszuhändigen.

Version: C, Juni 2011

Alle Rechte, auch an der Übersetzung, vorbehalten.
Kein Teil der Gebrauchsanweisung darf in irgendeiner Form (Druck, Fotokopie, Mikrofilm oder einem anderen Verfahren) ohne schriftliche Genehmigung des Herausgebers reproduziert oder unter Verwendung elektronischer Systeme verarbeitet, vervielfältigt oder verbreitet werden.

© N.V. Vermeiren N.V. 2011

IT Istruzioni per il rivenditore

Il presente Manuale di istruzioni è parte integrante del prodotto e deve essere fornito assieme alla prodotto.

Versione: C, Giugno 2011

Tutti i diritti riservati (anche sulla traduzione).
Il presente manuale non può essere riprodotto, neppure parzialmente, con alcun mezzo (stampa, fotocopia, microfilm o altro procedimento) senza l'autorizzazione scritta della casa produttrice, né elaborato, duplicato o distribuito con l'ausilio di sistemi elettronici.

© N.V. Vermeiren N.V. 2011

Contents

Preface **2**
1 Productdescription **3**
1.1 Intended Use 3
1.2 Technical specifications 4
1.3 Drawing 6
1.4 Accessories 6
1.5 Location identification plate 6
1.6 Explanation of symbols 6
1.7 Safety rules 7
2 Use **7**
2.1 Carrying the wheelchair 7
2.2 Mounting the rear wheels 8
2.3 Unfolding the wheelchair 8
2.4 Mounting or removing of the footrests 8
2.5 Operating the brakes 8
2.6 Mounting or removing of arm supports 9
2.7 Transfer in and out the wheelchair 10
2.8 Correct position in the wheelchair 10
2.9 Riding the wheelchair 10
2.10 Moving on slopes 11
2.11 Negotiating steps or kerbs 11
2.12 Fold up the wheelchair 12
2.13 Taking off the wheels 12
2.14 Pushing pole 13
2.15 Back adjusting (Eclips+ 30°) 13
2.16 Transport in the car 14
2.17 Use of the wheelchair as seat in a motor vehicle (Eclips+) 14
3 Installation and adjustment **16**
3.1 Tools 16
3.2 Manner of delivery 16
3.3 Adjusting the seat height and seat angle 17
3.4 Flexible seat 19
3.5 Anatomical seat 20
3.6 Flexible back (Eclips+) 20
3.7 Anatomical back 20
3.8 Adjust the brakes 20
3.9 Adjusting of the footrests 21
3.10 Adjusting of the pushing handles 22
3.11 Adjusting of the tip cap 22
3.12 Adjusting the stability and the maneuverability 23
4 Maintenance **23**
4.1 Regular Maintenance 23
4.2 Shipping and storage 24
4.3 Care 24
4.4 Inspection 25
4.5 Disinfection 25
5 Guarantee **27**
6 Disposal **27**
7 Declaration of conformity **27**
8 Maintenance plan **28**
9 Disinfection book **28**

Preface

First of all we want to thank you for putting your trust in us by selecting one of our wheelchairs.

The Vermeiren wheelchairs are the result of many years of research and experience. During the development, special attention was given to the ease of use and the serviceability of the wheelchair.

The expected lifetime of your wheelchair is strongly influenced by the care and maintenance of the wheelchair.

This manual will help you get acquainted with the operation of your wheelchair.

Following the user instructions and the maintenance instructions are an essential part of the warranty.

This manual reflects the latest product developments. Vermeiren has the right to introduce changes without the obligation to adapt or replace previously delivered models.

For any further questions, please consult your specialist dealer.

1 Productdescription

1.1 Intended Use

The wheelchair is intended for people with walking difficulties or no walking abilities.

The wheelchair is designed to transport 1 person.

The wheelchair is suited for indoor and outdoor use.

The user can propel the wheelchair by himself or have the wheelchair pushed by an attendant.

The different types of fittings and accessories, and the modular construction allow full use by persons disabled by:

- paralysis
- loss of limbs (leg amputation)
- limb defects or deformations
- stiff or damaged joints
- heart insuffiencies and poor blood circulation
- balance disturbances
- cachexia (decrease in muscle)
- and also for aged persons.

When providing for individual requirements:

- body size and weight (max. 130kg)
- physical and psychological condition
- residential circumstances
- environment

should be taken into consideration.

Your wheelchair should only be used on surfaces where all four wheels are touching the ground and where there is sufficient contact to propel the wheels equally.

You should practice for use on uneven surfaces (cobblestones, etc.), slopes, curves and to get past obstacles (kerbs, etc.).

The wheelchair should not be used as a ladder, nor is it a transport for heavy or hot objects.

When used on mats, carpeted floors or loose floor coverings, the floor covering can get damaged.

Use only Vermeiren approved accessories.

The manufacturer is not liable for damage caused by the lack of or improper service or as a result of not following instructions from this manual.

Compliance with the user and maintenance instructions are an essential part of the guarantee conditions.

1.2 Technical specifications

Technical terms below are valid for the wheelchair in standard settings.
If other footrest / arm support or other accessories are used, the tabulated values will change.

Make	**Vermeiren**						
Address	**Vermeirenplein 1/15, B-2920 Kalmthout**						
Type	**Manual wheelchair**						
Model	**Eclips+**						
Maximum occupant mass	**130 kg**						
Description	**Dimensions**						
Effective seat width	390 mm	420 mm	440 mm	460 mm	480 mm	500 mm	550 mm
Overall width (depends on the seat width)	590 mm	620 mm	640 mm	660 mm	680 mm	700 mm	750 mm

Description	**Dimensions Min.**	**Dimensions Max.**
Overall length with legrest	1040 mm	1080 mm
Folded length	1040 mm	1080 mm
Folded width	300 mm	
Folded height	910 mm	1015 mm
Total mass	± 15,8 kg	
Mass of heaviest part	8,05 kg	
Masses of parts that can be dismantled or removed	**Foot supports:** 1,90 kg; **Arm supports:** 1,40 kg; **Rear wheels:** 4,15 kg	
Static stability downhill	7,5° (in standard configuration)	
Static stability uphill	5° (in standard configuration)	
Staticc stability sideways	>16° (in standard configuration)	
Obstacle climbing	60 mm	
Seat plane angle	0°	13°
Effective seat depth	420 mm	460 mm
Seat surface height at front edge	430 mm	530 mm
Backrest angle	0°	13°
Backrest height	400 mm	460 mm
Distance between footrest and seat	390 mm	460 mm
Angle between seat and footrest	-3°	10°
Distance between armrest and seat	220 mm	
Front location of armrest structure	380 mm	
Handrim diameter	535 mm	
Horizontal location of axle (deflection)	-47 mm	19 mm
Minimum turning radius	1530 mm	
Diameter Krypton PU Rear wheels	24"	
Tyre pressure, rear (driving) wheels	Max. 3.5 bar	
Diameter Krypton PU steering wheels	200 mm	
Tyre pressure, steering wheels	Max. 2.5 bar	
Storage and use temperature	+ 5 ℃	+ 41 ℃
Storage and use humidity	30%	70%
We reserve the right to introduce technical changes. Measurement tolerance ± 15 mm / 1,5 kg / °		

Table 1: Technical specifications Eclips+

Make	**Vermeiren**						
Address	**Vermeirenplein 1/15, B-2920 Kalmthout**						
Type	**Manual wheelchair**						
Model	**Eclips+ 30°**						
Maximum occupant mass	**130 kg**						
Description	**Dimensions**						
Effective seat width	390 mm	420 mm	440 mm	460 mm	480 mm	500 mm	550 mm
Overall width (depends on the seat width)	610 mm	630 mm	660 mm	680 mm	700 mm	720 mm	770 mm

Description	**Dimensions Min.**	**Dimensions Max.**
Overall length with legrest	1190 mm	1230 mm
Folded length	1190 mm	1230 mm
Folded width	300 mm	
Folded height	910 mm	1015 mm
Total mass	± 25,0 kg	
Mass of heaviest part	17,55 kg	
Masses of parts that can be dismantled or removed	**Foot supports:** 1,90 kg; **Arm supports:** 1,40 kg; **Rear wheels:** 4,15 kg	
Static stability downhill	7,5° (in standard configuration)	
Static stability uphill	Axle block backwards: 4° Axle block forwards: Anti-tipping device must be standard available	
Static stability sideways	>16° (in standard configuration)	
Obstacle climbing	60 mm	
Seat plane angle	0°	13°
Effective seat depth	420 mm	460 mm
Seat surface height at front edge	470 mm	530 mm
Backrest angle	0°	43°
Backrest height	450 mm	
Distance between footrest and seat	390 mm	460 mm
Angle between seat and footrest	-3°	10°
Distance between armrest and seat	220 mm	
Front location of armrest structure	380 mm	
Handrim diameter	535 mm	
Horizontal location of axle (deflection)	-47 mm	19 mm
Minimum turning radius	1530 mm	
Diameter Krypton PU Rear wheels	24"	
Tyre pressure, rear (driving) wheels	Max. 3.5 bar	
Diameter Krypton PU steering wheels	200 mm	
Tyre pressure, steering wheels	Max. 2.5 bar	
Gas pressure spring	2 x 275N	
Storage and use temperature	+ 5 ℃	+ 41 ℃
Storage and use humidity	30%	70%
We reserve the right to introduce technical changes. Measurement tolerance ± 15 mm / 1,5 kg / °(0.59 in. / 3,3 lb. / 1,5°)		

Table 2: Technical specifications Eclips+ 30°

The wheelchair complies to the requirements set up in:
ISO 7176-8: Requirements and test methods for static, impact and fatigue strengths.

ISO 7176-16: Resistance to ignition of upholstered parts

ISO 7176-19: Wheeled mobility devices for use as seats in motor vehicles. (shall be only for Eclips+ wheelchair)

1.3 Drawing

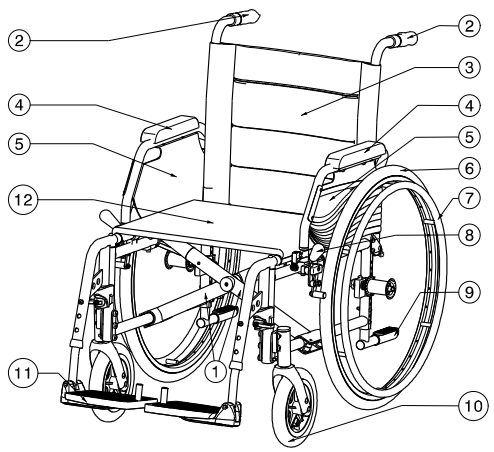

1 = Cross
2 = Handles
3 = Back
4 = Arm pads
5 = Arm supports
6 = Driving wheels (rear wheels)
7 = Hand rims
8 = Brakes
9 = Tip cap
10 = Steering wheels (Front wheels)
11 = Footrests
12 = Seat

1.4 Accessories

The following accessories are available for the Eclips+, Eclips+ 30°:

- Anterior pelvic belt (B58) for mounting on the tubes of the back
- Anti-tipping device (B78) for mounting on the bottom frame
- Drum brakes for the attendant (B74) for mounting on the push handles
- Transit wheelchair (T30)

Contact your specialist dealer about other accessories. He will gladly advise you.

1.5 Location identification plate

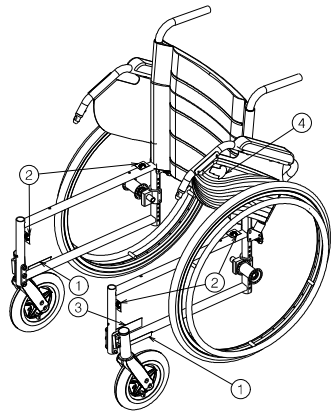

1 = Vermeiren name
2 = Taxi hooks
3 = Identification plate
4 = Name Eclips+

1.6 Explanation of symbols

Maximum mass

Indoor and outdoor use

Down slope

Up slope

CE conformity

1.7 Safety rules

- ⚠ To prevent injury and/or damage to your wheelchair, make sure that no objects and/or body parts are caught in the spokes of the driving wheels.
- ⚠ The parking brakes should be applied before getting into and out of the wheelchair.
- ⚠ When getting into and out of the wheelchair, do not stand on the footplates. These should be folded up beforehand, or the leg supports should be swung completely outwards out of the way.
- ⚠ Investigate the effects of shifting the centre of gravity on the behavior of the wheelchair, for example on up or down gradients, on laterally sloping ground, or when overcoming obstacles. Obtain support from an attendant.
- ⚠ If you want to pick up something (lying in front of, on the side, or to the rear of the wheelchair), you should not lean too far out to avoid tipping over.
- ⚠ When moving through doors, arches, etc. ensure that there is enough room at the sides so that you do not get your hands or arms caught or crushed and that there is no damage to the wheelchair.
- ⚠ Only use your wheelchair according to regulations. For example, avoid uncontrolled rolling against obstacles (steps, kerbs, doorframes, etc) or dropping down from ledges. The manufacturer cannot assume liability for damage caused by overloading, collision or other improper use.
- ⚠ Stairs may only be negotiated when aided by another person. If furnishings like drive-on, ramps or lifts are available, use them.
- ⚠ When moving on the public highway, you are subject to the rules of the road.
- ⚠ When driving your wheelchair, you should not be under the influence of alcohol or medicine as in the case of driving other vehicles. This also applies to indoor driving.
- ⚠ When travelling outdoors, adapt your driving to weather and traffic conditions.
- ⚠ When transporting the wheelchair, never pick it up by grasping movable parts (armrests, leg supports, etc.)
- ⚠ To be better visible when driving in the dark, wear the brightest possible clothing or clothes with reflectors, and check that the reflectors mounted on the sides and rear of the wheelchair are clearly visible.
- ⚠ Be careful when using possible causes of fire such as cigarettes since they may set the seat and back covers alight.
- ⚠ Never exceed the maximum load of 130 kg.

2 Use

This chapter describes the everyday use. **These instructions are for the user and the specialist dealer.**

The wheelchair is delivered fully assembled by your specialist dealer. The instructions intended for the specialist dealer on how to set up the wheelchair are given in § 3.

2.1 Carrying the wheelchair

The best way to carry the wheelchair is to make use of the wheels and roll the wheelchair.

If this is not possible (e.g. when the rear wheels are taken off for transportation in a car), firmly grasp the frame on the front and the grips. Do not use the foot or arm rests or the wheels to grasp the wheelchair.

2.2 Mounting the rear wheels

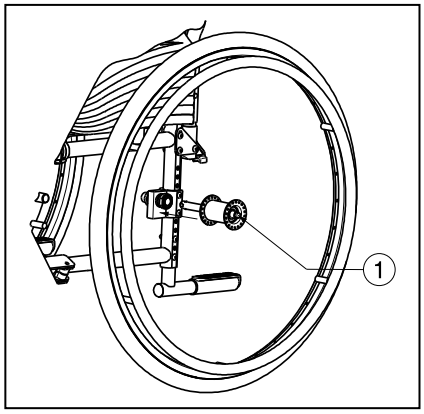

1. Take the rear wheel and push on button ①.
2. Keep the button pushed in and mount the rear wheels axle till it stops.
3. Release the button.
4. Check that the wheel is secured.

2.3 Unfolding the wheelchair

⚠ **CAUTION: Risk of clamping – Keep fingers away from moving parts of the wheelchair.**

1. Position yourself behind the wheelchair.
2. Use the hand-grips to open the wheelchair as much as possible.
3. Position yourself at the front of the wheelchair.
4. Push both seating tubes down till they are fixed in their position.
5. For Eclips+ 30° mount the push pole to the right handle.

2.4 Mounting or removing of the footrests

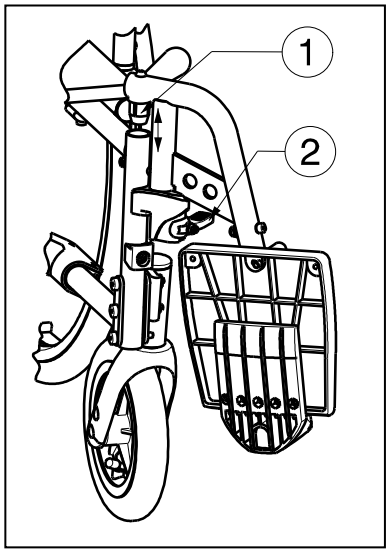

The mounting of the footrests is done as follows:

1. Hold the footrest sideways at the outside of the wheelchair frame and mount the tube hood ① into the frame.
2. Swing the footrest inwards till it clicks in position.
3. Swing the foot plate downwards.

To take off the footrests:

1. Pull handle ②.
2. Swing the footrest to the outside of the wheelchair till it comes loose from the guidance.
3. Pull the footrest from tube hood ①.

2.5 Operating the brakes

⚠ **WARNING: The brakes are not used to slow down the wheelchair during movements – Use the brake only to prevent the wheelchair from unintended movements.**

⚠ **WARNING: Good operation of the brakes is influenced by wear and contamination of the tires (water, oil, mud, …) – Check the condition of the tires before each use.**

⚠ **WARNING: The brakes are adjustable and can wear – Check the operation of the brakes before each use.**

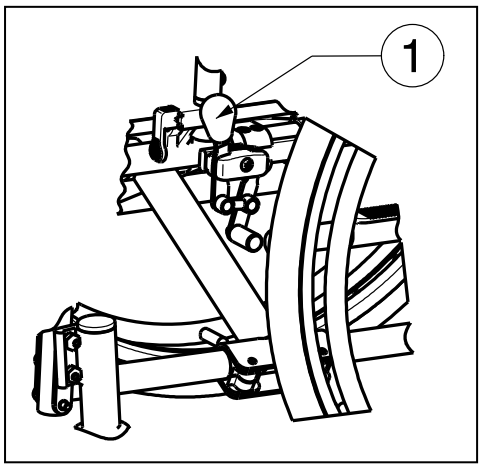

To apply the brakes:

1. Push the brake handles ① forward till you feel a distinctive click.

⚠ **CAUTION: Risk of unintended movement – Make sure the wheelchair is on a flat horizontal surface before releasing the brakes. Never release both brakes simultaneously.**

To release the brakes:

1. Release one brake by pulling the handle ① backwards.
2. Hold the hand-rim of the release wheel with your hand.
3. Release the second brake by pulling the handle backwards.

2.6 *Mounting or removing of arm supports*

⚠ **CAUTION: Risk of clamping – Keep fingers, buckles and clothes away from the bottom side of the arm support.**

The arm supports of the wheelchair can be mounted by following instructions.

1. Mount the rear tube of the arm rest in tube hood ①. *(Fig A)*
2. Make sure the arm support is mounted very well.
3. Fold the arm rest forward.
4. Pull the lever ② on tube hood ③ upwards. *(Fig B)*
5. Click the front tube of the arm rest ④ in tube hood ③. *(Fig B)*

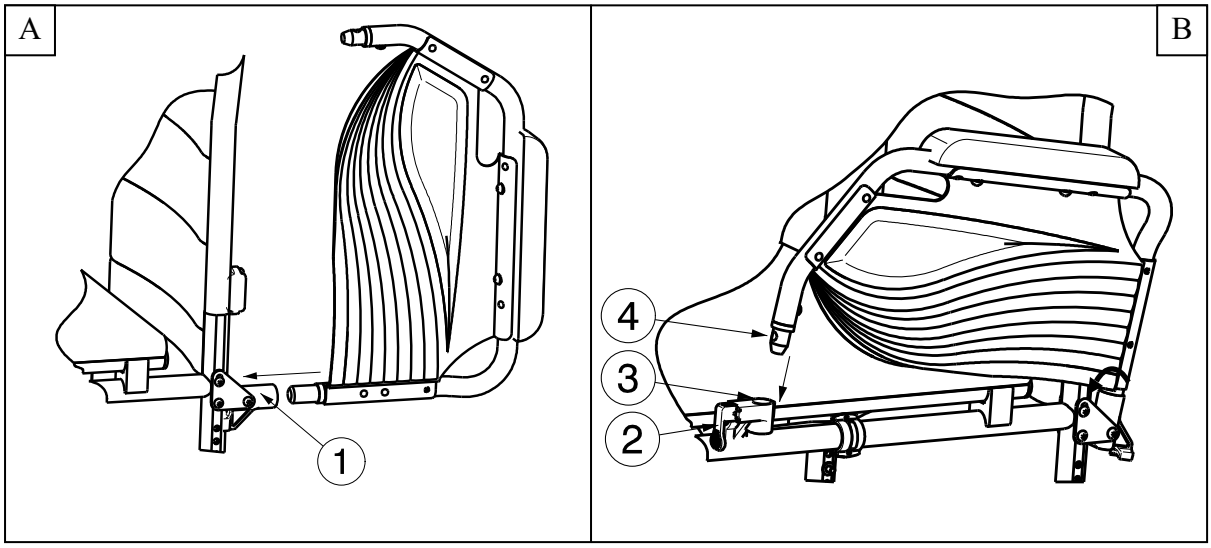

To open and remove the arm rest:

1. Pull lever ② and pull the front of the arm rest ① upwards. *(Fig C)*
2. Fold the arm rest backwards.
3. To remove the arm rest, pull the rear of the arm support from tube hood ③. *(Fig D)*

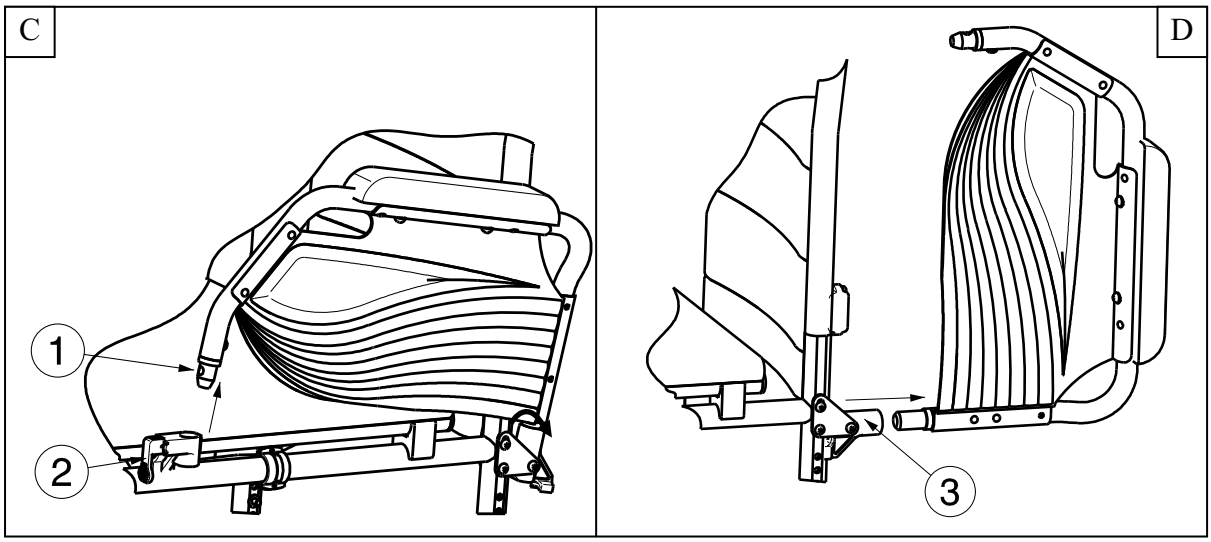

2.7 Transfer in and out the wheelchair

⚠ **CAUTION: In case you can not perform the transfer in a safe manner, ask someone to assist you.**

⚠ **CAUTION: Risk of tipping over of the wheelchair – Do not stand on the foot plates.**

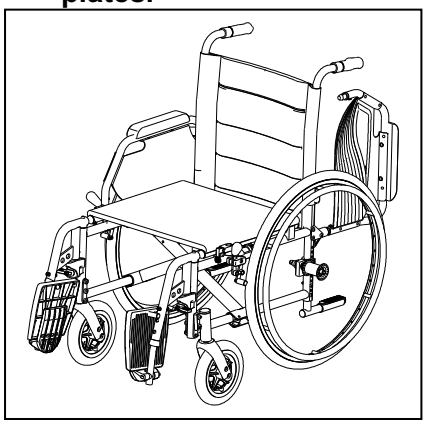

1. Position the wheelchair as close as possible to the chair, couch or bed to/from you wish to transfer.
2. Check both brakes from the wheelchair are in the on position.
3. Fold the foot plates upwards to prevent standing on them.
4. If the transfer is on the side of the wheelchair, fold the arm support on that side upwards. (see § 2.6)
5. Transfer to/from the wheelchair.

2.8 Correct position in the wheelchair

Some recommendations for a comfortable use of the wheelchair:

- Position your backside as close as possible to the back rest.
- Make sure your upper legs are horizontal – If needed adjust the length of the foot rests. (see § 3.9.1)

2.9 Riding the wheelchair

⚠ **WARNING: Risk of clamping – Prevent your fingers from being caught by the wheels spokes.**

⚠ **WARNING: Risk of clamping – Be careful passing through restricted passages (e.g. doors).**

⚠ **WARNING: Risk of burns – Be careful when driving in hot or cold environments (sunshine, extreme cold, saunas, etc.) for a sufficient amount of time and when touching - Surfaces can assume the environment temperatures.**

1. Release the brakes.
2. Take both hand rims at their highest position.
3. Lean forward and push the hand rims forward until straight arms.
4. Swing your arms loosely back to the hand rims topside and repeat the movement.

2.10 Moving on slopes

⚠ **WARNING: Control your speed – Moving on slopes as slow as possible.**
⚠ **WARNING: Consider the capacities of your attendant – If your attendant does not have enough force to control the wheelchair, put on the brakes.**
⚠ **WARNING: Risk of tipping over – Lean forward to move your centre of gravity forward. To improve a better stability.**

1. If available on the wheelchair, wear the safety belt.
2. Do not attempt moving on too high slopes. The maximum slope angles (upwards and downwards) are mentioned in table 1 for Eclips+, table 2 for Eclips+ 30°.
3. Ask an attendant to help you moving on the slope.
4. Lean forward to move your centre of gravity forward.

2.11 Negotiating steps or kerbs

2.11.1 Getting down steps or kerbs

Riding down low kerbs can be done moving forwards. Make sure that the foot rests do not touch the ground.

A practiced user can negotiate small steps or kerbs by himself:

⚠ **WARNING: Risk of tipping over – If you do not have enough experience with your wheelchair, ask assistance of an attendant.**

1. Bring balance on the rear wheels to reduce the pressure on the front wheels.
2. Negotiate the kerbs.

Higher kerbs can be taken forward with an attendant:

1. Ask the attendant to tip the wheelchair slightly backwards.
2. Get past the kerbs while moving on the rear wheels.
3. Put the wheelchair back on the four wheels.

An experienced user can negotiate higher kerbs by himself. This is best done backwards.

1. Turn the wheelchair to have the rear wheels facing the kerb.
2. Lean forward to move your centre of gravity forward.
3. Move the wheelchair close to the kerbs.
4. Use the hand rim to roll-off wheelchair from the kerb in a controlled manner.

2.11.2 Moving up steps or kerbs

Moving up steps or kerbs with attendant as follows:

1. Prevent the foot rests from touching the kerb.
2. Ask the attendant to tip the wheelchair backwards, just enough to move the front wheels over the kerb.
3. Lean backwards to move your centre of gravity above the rear wheel.
4. Place the front wheels on the kerb.
5. Roll rear wheels of the wheelchair over the kerb.

Higher kerbs are negotiated backwards:

1. Turn the wheelchair to have the rear wheels facing the kerb.
2. Lean backwards and move your centre of gravity above the rear wheels.
3. Ask the attendant to pull the wheelchair on the kerb.
4. Take back the normal position in the wheelchair.

An experienced user can negotiate kerbs by himself:

⚠ **WARNING: Risk of tipping over – If you have not enough experience to control the wheelchair, get help from an attendant.**

1. Drive until the kerbs.
2. Ensure that the footrest do not touch the kerbs.
3. Lean backwards so you are balancing on the rear wheels.

4. Role the frontwheels balancing over the kerbs.
5. Bend forward for more stability.
6. Role the rear wheels over the kerbs.

2.11.3 Taking of stairs

Taking of stairs while you staying in the wheelchair shall be according following rules:

⚠ **WARNING: Risk of tipping over – Taking of stairs shall always with 2 attendants.**

1. Remove the footrests.
2. One attendant tip the wheelchair slightly backwards.
3. The second attendant take the front of the frame.
4. Stay calm, avoid sudden movements and keep your arms inside the wheelchair.
5. Take the steps on the rear wheels of the wheelchair.
6. Mounting the footrests back after taking the stair.

2.12 Fold up the wheelchair

⚠ **CAUTION: Chance of pinching – Do not place fingers between the components of the wheelchair.**

1. For the Eclips+ 30° remove the pushing pole.
2. Fold or remove the footplates (see § 2.4).
3. Take the seat on the front side and backside and pull it up.
4. Push on the hand-grips to fold up the wheelchair further.

2.13 Taking off the wheels

To facilitate the transport off the wheelchair the rear wheels can be taken off:

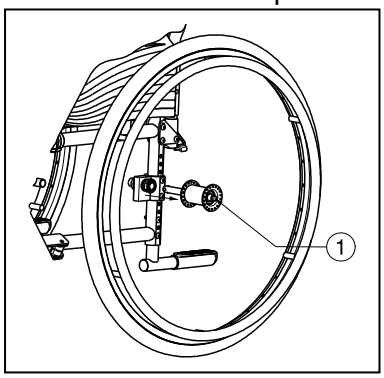

1. Make sure the brakes standing in the off position.
2. Take the wheelchair to the side frame where you want to remove the wheel.
3. Press the button ① in the center of the wheel hub.
4. Pull the wheel away from the frame.

2.14 Pushing pole

⚠ **WARNING: Risk of injury - Make sure that all screws are properly tightened with the appropriate tool.**

⚠ **WARNING: Risk of injury - When equipped with the pushing pole, the pushing pole shall always be mounted (→ to increase the stability of the back).**

Back-adjustable wheelchair Eclips+30° comes with pu shing pole fitted as standard (on the Eclips + for the seat widths of 500 and 550 mm). The pushing pole increase the stability of the back and offer you the possibility of pushing the wheelchair by an attendant. To do this, use the pre-mounted handles.

As there are different pushing poles for different seat widths, take care that no tension between the pushing handles of the back tubes is created.

The mounting of the push pole is done as follows:

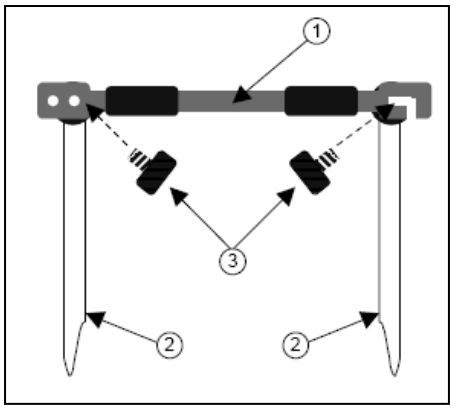

1. Secure the pushing pole ① by fastening the left side to the end of back tube handle ② with the Philips screw ③ in the applicable sunk threads.
2. Screw gently the Philips screw ③ on the right hand side into the thread of the back tube.
3. Swing the push pole to the right.
4. Hook the suspension of the pushing pole ① over the screw thread.

   When this is difficult it is possible that the push pole is too long. Place the push pole on the left-hand-grip with the Philips screw ③ in the hole most to the right.

To take off the push pole:

1. Loosen the Philips screw ③ on the right hand-grip.
2. Remove the hook from the right hand-grip.

2.15 Back adjusting (Eclips+ 30°)

⚠ **WARNING: Risk of tipping over – Be aware that the stability decrease when adjust the back backwards.**

⚠ **WARNING: Risk of injury – Tighten the parking brakes before adjusting the back.**

With the model Eclips+ 30° it is possible to set th e back backwards with a maximum inclination of 30°. Be sure that the patient sits i n the chair when the attendant shall perform the back adjusting and that the wheelchair does not tip over.

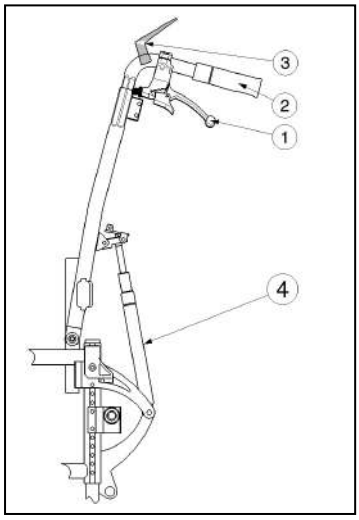

1. Pull handle ① on both sides towards the grab handle ② to adjust the back rest.
2. Pull both back tubes backwards continuously to a maximum inclination of 30°.
3. The gas pressure spring ④ shall be pressed in.

To set the back to a vertical position, proceed in the same manner.

If your wheelchair features drum brakes, the handles ① are used as brakes; additional levers ③ have been mounted for back rest adjusting.

2.16 Transport in the car

⚠ **WARNING: Risk of injury – See that the wheelchair is attached properly. So you can avoid injury from the passengers during collision or sudden braking.**

⚠ **WARNING: Risk of injury – Use for attaching the wheelchair and passenger NEVER the same seatbelt.**

1. Remove footrests and accessories.
2. Store footrests and accessories safely.
3. If possible, fold the wheelchair and remove the wheels.
4. Place the wheelchair in the luggage place.
5. If the wheelchair and the passenger compartment is NOT separated, attach the frame of the wheelchair securely to the vehicle. You can use the available safety belts in the vehicle.

2.17 Use of the wheelchair as seat in a motor vehicle (Eclips+)

The wheelchair shall not be used as a seat in a motor vehicle for the Eclips+30°

⚠ **WARNING: The wheelchair has passed the crash of ISO 7176-19: 2008 and, as such, has been designed and tested for use only as forward-facing seat in a motor vehicle.**

⚠ **WARNING: The wheelchair's pelvic belt alone is not suited as an occupant restraint belt.**

The wheelchair is tested using the four-point strap-tie system and a 3-point occupant-restraint system.

Whenever feasable, use the seat of the vehicle and store the wheelchair in the cargo area.

Steps to secure the wheelchair in a motor vehicle:

1. Check that the vehicle is equipped with a suitable wheelchair tie down and occupant-restraint system, conform ISO 10542.
2. Check that the components of the wheelchair tie down and occupant restraint system are not frayed, contaminated, damaged or broken.
3. If equipped with an adjustable seat and/or back tilt, make sure that the wheelchair user is sitting as upright as possible. If the user's condition prevents this, a risk assessment should be done to evaluate the user's safety during transit.
4. Remove all mounted accessories such as trays and respiratory equipment, and secure them in a safe place.
5. Position the wheelchair facing forward in the travelling direction, centrally between the tie-down rails mounted in the floor of the vehicle.
6. Make sure that the indicated zones around the wheelchair user are clear from rigid vehicle parts.

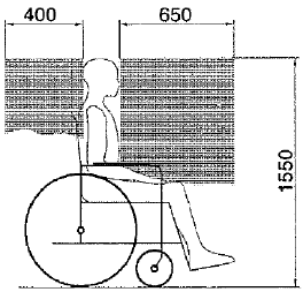

figure 1

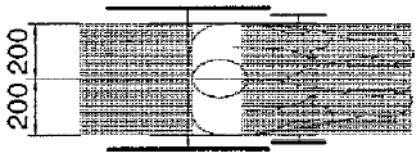

figure 2

7. Mount the front securement straps according to the instructions of the strap-system manufacturer at the indicated place. (figure 3)
   This place is marked on the wheelchair with a symbol. (figure 4)
8. Roll back the wheelchair until the front straps are tight.
9. Apply the wheelchair brake.
10. Mount the back securement straps according to the instructions of the strap-system manufacturer at the indicated place. (figure 3)
11. This place is marked on the wheelchair with a symbol. (figure 4)

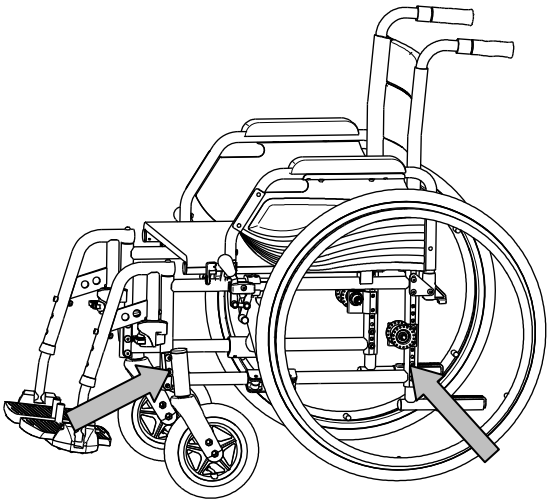

figure 3

figure 4

Steps to secure the wheelchair user:

1. Remove both arm rests.
2. If present, attach the wheelchair's pelvic belt.
3. Attach the occupant restraint belts according to the instructions of the strap-system manufacturer.
4. Wear the pelvic belt low across the front of the pelvis, so that the angle of the pelvic belt is within the preferred zone of 30° to 75° to the horizontal, similar to that shown below.

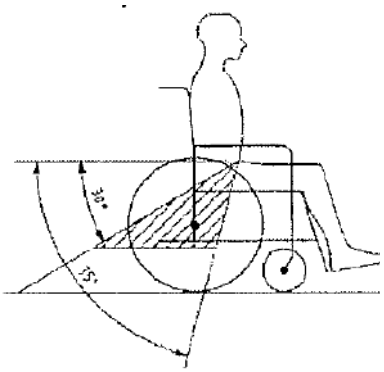

5. A steeper (greater) angle within the preferred zone is desirable.
6. Adjust the belt tightly according to the instructions of the strap-system manufacturer, consistent with the user's comfort.
7. Ensure that the restraint belt connects in a straight line to the anchor point in the vehicle and that no bends in the belt are visible, for instance at the axle of the rear wheel.
8. Install the arm rests, if desired. make sure that belts are not twisted or held away from the body by wheelchair components such as arm rests or wheels.

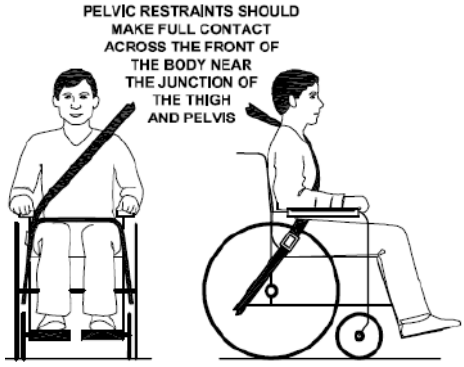

3 Installation and adjustment

The instructions in this chapter are for the specialist dealer.

The Vermeiren Lightweight wheelchairs Eclips+ and Eclips+30° has been designed entirely for your comfort. This wheelchair can be adjusted to individual requirements as explained below.

To find a service facility or specialist dealer near you, contact the nearest Vermeiren facility. A list of Vermeiren facilities can be found on the last page.

⚠ **WARNING: Risk of unsafe settings - Use only the settings described in this manual.**

⚠ **WARNING: Variation of allowed adjustments can still change the stability of your wheelchair (tilt back or sideways).**

3.1 Tools

To set up the wheelchair the following tools are needed.

- Wrench set n° 10 to n° 19
- Allen key set n° 4 to n° 5
- Screwdriver Phillips head

3.2 Manner of delivery

The Vermeiren Eclips+, Eclips+30° shall be delivere d with:

- 1 frame with arm supports, rear and front wheels (seat height of 500 mm, seat angle of 7°) (for Eclips+30° additionally: adjusting syst em 30° back angle)
- 1 pair footrests
- Tools
- Manual
- Accessories

3.3 Adjusting the seat height and seat angle

⚠ **WARNING: Risk of injury - Make sure that all screws are properly tightened with the appropriate tool.**

⚠ **WARNING: Risk of tipping over - When the driving wheels are adjusted, the position of the wheels are altered.**

The Vermeiren Eclips+ is adjustable in 4 seat heights and different seat angles by changing the wheels position. The Vermeiren Eclips+ 30° are adjustable in 3 seat heights 470 - 530 mm and different seat angles by changing the wheels position. At each height there is a different setting of the front and rear wheels.

The summary of the different seat heights by a standard seat angle 7° is tabulated below.

Seat height	Rear wheel		Front wheel		
	Ø	Holes	Ø	Adapter Ⓑ / fork	Holes
430 mm	22"	Hole 9 and 11	200 mm	Short	Hole 2 and 3
470 mm	24"	Hole 8 and 10	140 mm	Standard	Hole 2 and 3
500 mm (Standard)	24"	Hole 6 and 8	200 mm	Standard	Hole 2 and 3
530 mm	24"	Hole 4 and 6	200 mm	Standard	Hole 1 and 2

Table 3: Seat heights Eclips+

Change the seat height and seat angle according the following steps (refer to the figure on the next page):

** Front wheel:*

1. Loosen the screws Ⓐ from the steering wheel adapter Ⓑ.
2. Choose correct size for the adapter Ⓑ and fork.
3. Place the steering wheel adapter in the desired position.
4. Tighten the screws Ⓐ properly.
5. Change diameter of the steering wheel if necessary *(only for seat height 470 mm).*

** Rear wheel:*

6. Remove the rear wheels (see § 2.13).
7. Loosen the fixing screws Ⓐ from the rear axle block Ⓑ.
8. Push the axle block Ⓑ upwards or downwards to the desired height.
9. Tighten the screws Ⓐ properly.
10. Mount the rear wheels.
11. Adjust the brakes according § 3.8.

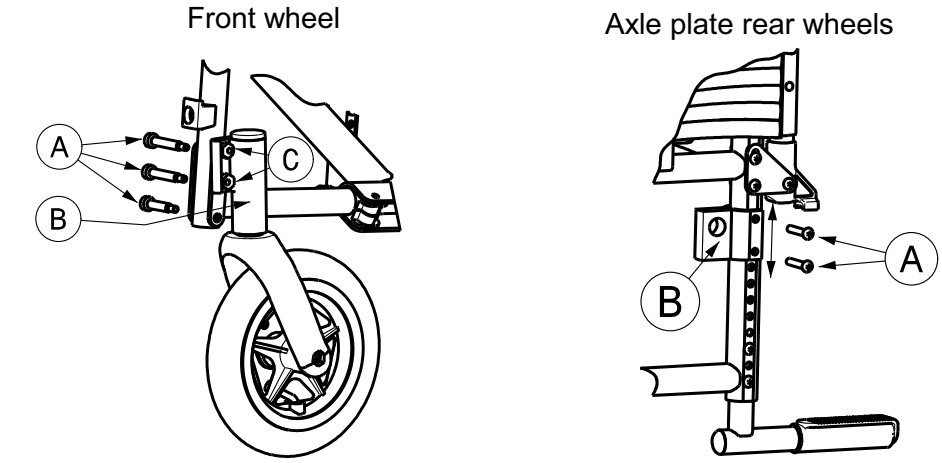

Seat height 430 mm (only for Eclips +)

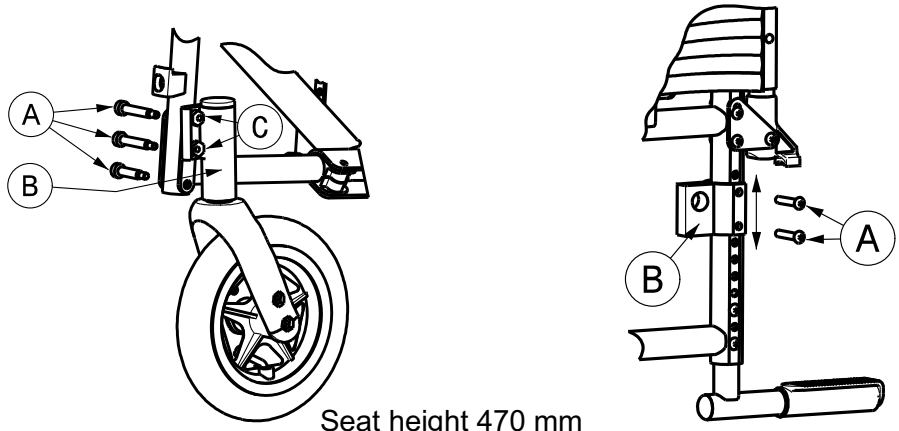

Seat height 470 mm

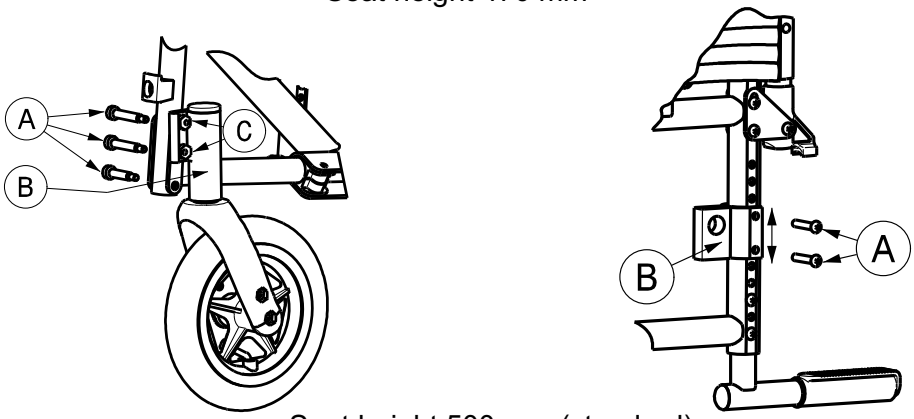

Seat height 500 mm (standard)

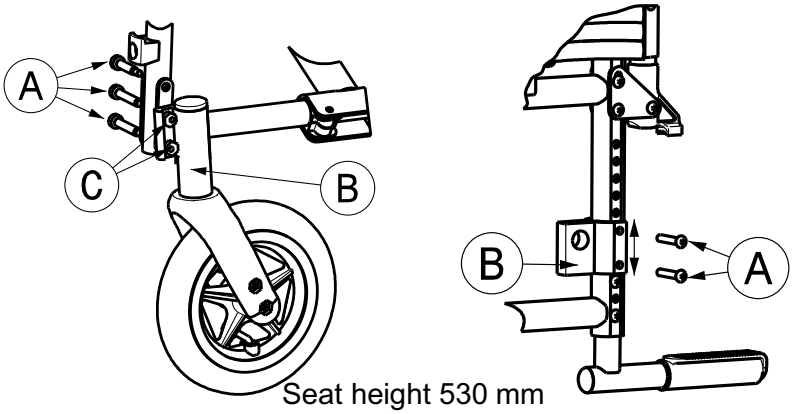

Seat height 530 mm

Adjustment of the slope nuts Ⓒ from the steering wheels.

⚠ **WARNING: Risk of injury - Make sure that all screws are properly tightened with the appropriate tool.**

⚠ **WARNING: Risk of injury - Make sure that the eccentric screw settings are identical on both front-wheel adapters and, before using the wheelchair.**

This figure illustrates the principle. The position of the screw thread is indicated by a number.

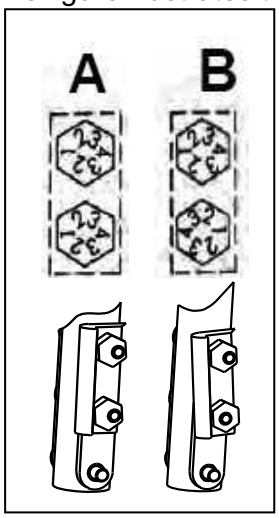

A Shows the frame when the seat is horizontal and the adapter is perpendicular to the ground.

B Shows the frame when the seat is tilted slightly and the adapter is not perpendicular.

3.4 Flexible seat

⚠ **WARNING: Risk of injury - Make sure that all screws are properly tightened with the appropriate tool.**

The seat frame is available in one of three seat depths 420 mm, 440 mm, 460 mm).

The standard seat depth of the cover is 420 mm. To close the gap between the back frame and the seat, fold the flap of the backrest under the seat (Velcro fastening).

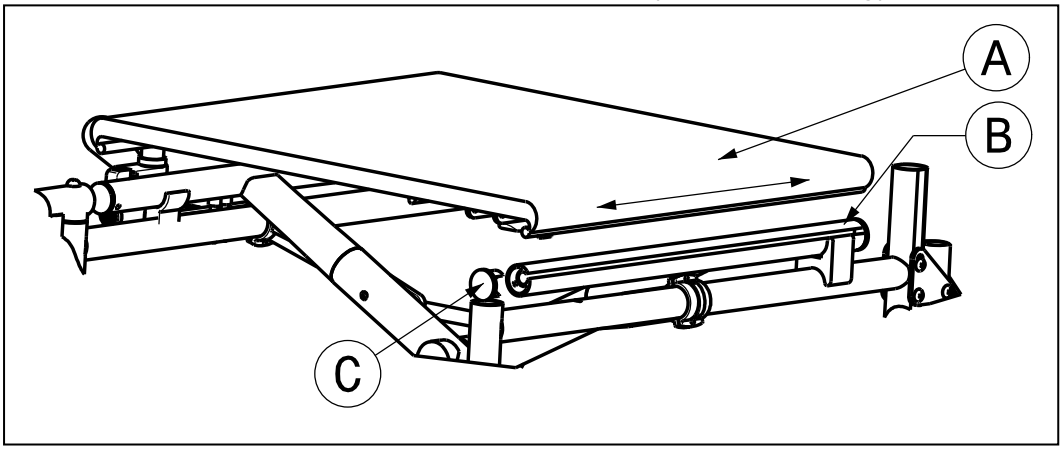

Changing the seat cover as follows:

1. Remove the screw at the front end of the seat frame.
2. Pull the locking pin Ⓒout.
3. Now the seat Ⓐ can be removed by pulling it gently forwards out the sleeve of tube Ⓑ.

Do the reverse when you want to replace the seat.

3.5 Anatomical seat

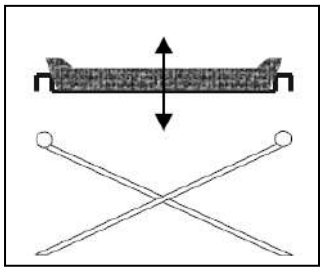

If you have opted for an anatomical padded seat, place it on the tubular cross-hinge so that the seat's supports engage equally with the cross-hinge. In the wooden base you will find slots that are placed in the hinge's cross-pieces. To fold up the wheelchair, remove the seat by pulling it upwards.

3.6 Flexible back (Eclips+)

⚠ **WARNING: Risk of injury - Make sure that all screws are properly tightened before using the wheelchair.**

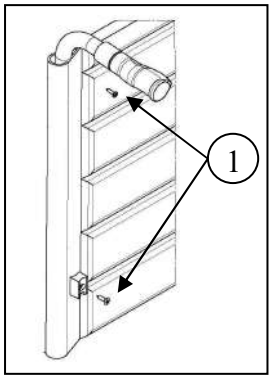

The height of the back can be adjusted by setting the entire back tube.

For adjusting the height of the back cover, loosen the fixing screws ① behind the back tube. Then you can move the cover upwards or downwards. There are fixing holes every 20 mm in the back tube where the screws can be retightened.

3.7 Anatomical back

⚠ **WARNING: Risk of injury – Check that the backrest is secure before use.**
⚠ **WARNING: Risk of injury – Avoid getting your fingers caught during the assembly process.**

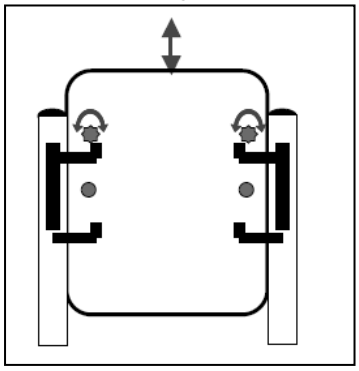

To use the anatomical backrest, proceed as follows:

1. Unscrew the flexible backrest.
2. Loosely screw on the brackets for the backrest.
3. Insert the backrest into the brackets from above.
4. Tighten the screws holding the brackets for the backrest.
5. Insert and tighten the safety screws for the backrest.
6. Add the armrests.

3.8 Adjust the brakes

⚠ **WARNING: Risk of injury – Brakes may only be adjusted by your specialist dealer.**

Adjust the brakes according following rules:

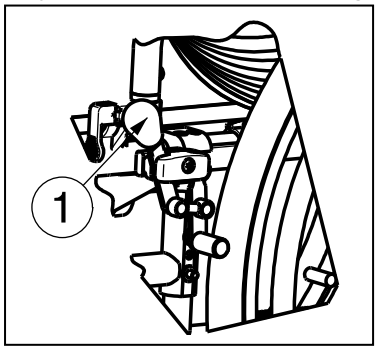

1. Install the wheels according § 2.2.
2. Disconnect the brakes by pulling lever ① backwards.

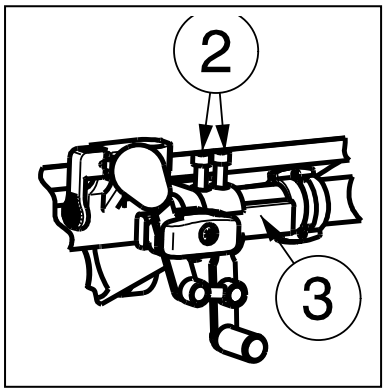

3. Loosen the bolts ② so the brake mechanism can slide over the guide ③.
4. Pull the brake mechanism over the guide ③ to the desired position.
5. Retighten the bolts ②.
6. Check working of the brakes.
7. If necessary repeat the above steps until the brakes are adjusted well.

3.9 Adjusting of the footrests

3.9.1 Length of the footrests

⚠ **CAUTION: Risk of damage – Avoid that the footrests make any contact with the ground. Keep a minimum distance from 60 mm above the ground.**

Adjust the length of the footrests as follow (in three different positions): *(Fig A)*

1. Remove the screw ①.
2. Adjust the length of the footrest to a comfortable length.
3. Tighten the screw ① properly.

3.9.2 Depth of the footplate

Adjust the depth of the footplate as follow (in three different positions):

1. Remove the screws ①. *(Fig B)*
2. Adjust the depth of the footrest to a comfortable position *(Fig A)*.
   Position 1: hole 2 and 4
   Position 2: hole 3 and 5
   Position 3: hole 4 and 6
3. Tighten the screws properly ①. *(Fig B)*

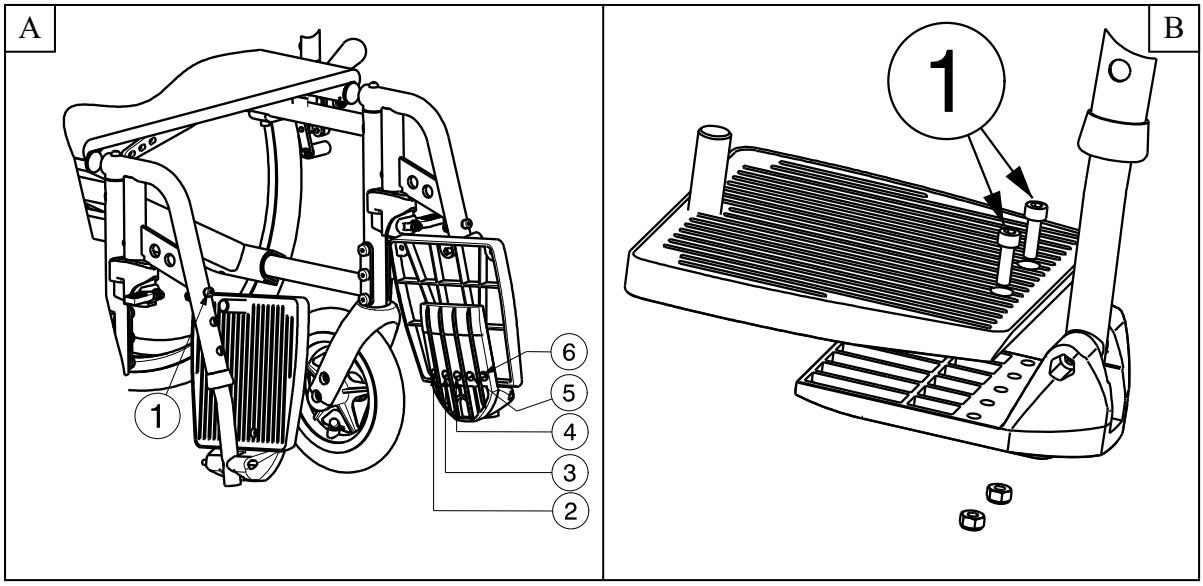

3.10 Adjusting of the pushing handles

⚠ **WARNING: Risk of injury - Make sure that all screws are properly tightened with the appropriate tool.**

⚠ **WARNING: Risk of tipping over - Make sure that the tubes of the pushing handles are positioned identically on both sides.**

3.10.1 Pushing handles for the Eclips+

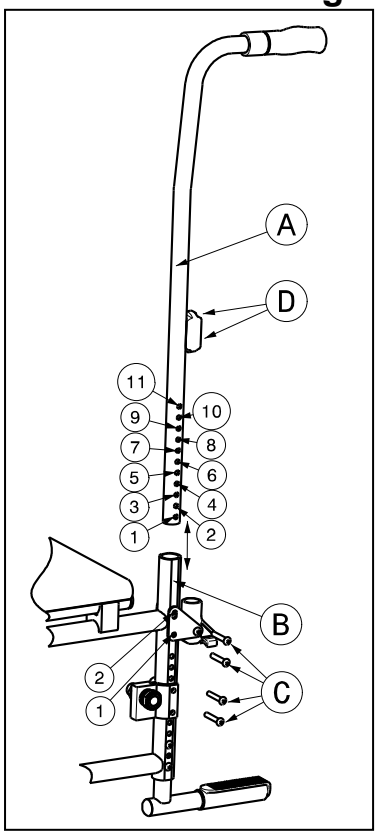

The tube handle Ⓐ is fixed to the back frame Ⓑ.

Adjust the height of the pushing handles as follow:

1. Remove the arm supports.
2. Remove the screws Ⓒ.
3. Remove the screws Ⓓ for suspending the armrests.
4. Pull the tube handle to the desired height.

Pusing handle height	Tube handles Ⓐ	Tube frame Ⓑ
910 mm (Standard)	Hole 9 and 11	Hole 1 and 2
925 mm	Hole 8 and 10	Hole 1 and 2
940 mm	Hole 7 and 9	Hole 1 and 2
955 mm	Hole 6 and 8	Hole 1 and 2
970 mm	Hole 5 and 7	Hole 1 and 2
985 mm	Hole 4 and 6	Hole 1 and 2
1000 mm	Hole 3 and 5	Hole 1 and 2
1015 mm	Hole 2 and 4	Hole 1 and 2

Table 4: Pushing handle heights

5. Retighten all the fixing screws Ⓒ, Ⓓ properly.

3.10.2 Pushing handles / Back adjusting for the Eclips+ 30°

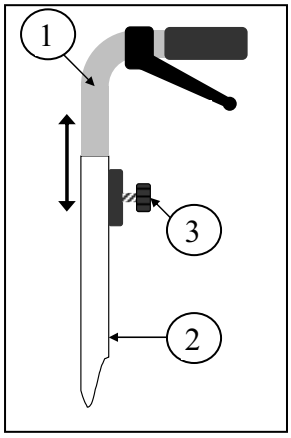

With the model Eclips+ 30° you can adjust the heigh t of pushing handles ① in back tube ②.

1. Loosen the Philips screw ③.
2. Set the pushing handles to the required height.
3. Retighten the Philips screw ③ again.

3.11 Adjusting of the tip cap

⚠ **WARNING: Risk of injury - Make sure that all screws are properly tightened with the appropriate tool.**

A tip cap is mounted on the lower right back frame that can be adjusted in its height depending on the seat height of the wheelchair.
The tip cap can be placed in 2 different position with a difference of 15 mm. (The wheelchair with seat height 500 mm is the tip cap height adjustable in 150 mm and 165 mm).

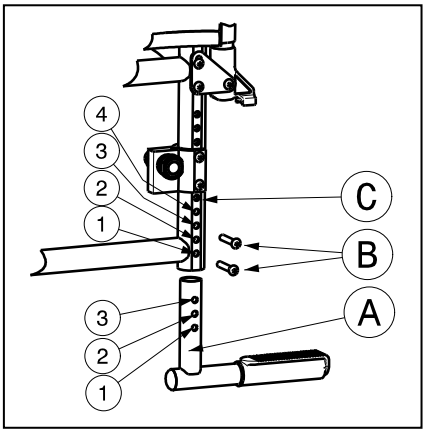

1. Remove the screws Ⓑ.
2. Adjust the height of the tip cap to a comfortable position.

Tip cap height	Tube tip cap Ⓐ	Tube frame Ⓒ
150 mm (Standard)	Hole 1 and 3	Hole 1 and 3
165 mm	Hole 1 and 3	Hole 2 and 4

Table 5: Tip cap heights for wheelchair with standard seat height of 500 mm

3. Tighten the screws properly ①. *(Fig C)*

If an anti-tip device is installed, it replaces the addition of the tipping lever and can be used accordingly.

3.12 Adjusting the stability and the maneuverability

⚠ **WARNING: Risk of injury - Make sure that all screws are properly tightened with the appropriate tool.**
⚠ **WARNING: Risk of injury - Make sure that the axle adapters ① of the rear wheels on both sides are mounted in the same position.**
⚠ **WARNING: Risk of tipping over - Be aware that you change the stability of the wheelchair.**

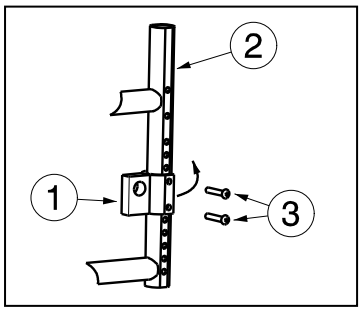

The driving wheels are mounted in an axle adapter ① at the bottom of the back frame ②.

1. Loosen the fixing screws ③.
2. Turn the axle adapter ① to the back until the axle mounting is behind the back frame.
3. Tighten the screws properly ③.
4. Adjust the brakes.

For the Eclips+ 30° there shall be standard an anti -tipping device mounted on the wheelchair when the axle adapter ① is positioned to the front.

4 Maintenance

Lifetime of the wheelchair is influenced by its use, storage, regular maintenance, servicing and cleaning.

4.1 Regular Maintenance

The maintenance activities to ensure a good condition for your Vermeiren wheelchair are described below:

- Before every ride
  - Check the tyres and make them clean. If necessary change the tire.
  - Check screw fastenings are secured.
  - Check the brakes and adjusted if necessary.
  - Check the wheelchair (cleanliness, cracks, damage on structural parts ... .) and make it clean. If necessary change the coating.

- Every 8 weeks: inspected and lubricating or adjusting from
  - Arm supports
  - Footrests
  - Brake lever
  - Wheel axles
  - Back adjusting system (For Eclips+ 30°)
- Every 6 months or for every new user
  - General review
  - Disinfection
  - Frontwheels, possibly clean bearings

For your convenience, on the back of this manual is a maintenance plan.

Repairing and assembling of spare parts for your wheelchair may only be performed by the specialist dealer.

Only authorized Vermeiren spare parts may be installed.

4.2 Shipping and storage

The shipping and storage of the wheelchair shall be according following instructions:

- Store in a dry place (between +5 ℃ and +41 ℃).
- The relative humidity of the air should be between 30% and 70%.
- Provide sufficient covering or packaging to protect the wheelchair from rust and foreign bodies. (e.g. salt water, sea air, sand, dust).
- Store all removed parts together in one place (or mark them if necessary) to avoid mixing up with other products when re-assembling.
- Components must be stored without being subjected to strains (Do not put too heavy parts on the wheelchair, not clamping between something, ...).

4.3 Care

4.3.1 Seat and back cushion

The cleaning of the Seat and back cushion shall be according:

- Clean Seat and back with a cloth moistened with hot water. Be aware that you do not soak the seat and back cushion.
- Use a mild commercial detergent for removing stubborn dirt.
- Stains can be removed by using a sponge or a soft brush.
- Do not use strong cleaning liquids like solvents, nor use hard brushes.
- Never clean with steam and/or pressure washers.

4.3.2 Plastic parts

Clean plastic parts of your wheelchair with commercial plastic cleaners. Only use a soft brush or soft sponge. Examples of plastic parts are the armrests, footrests, handles, tyres and ... .

4.3.3 Coating

The high quality of the surface layer guarantees optimal protection against corrosion. If the outer coat is damaged by scratching or in some other way, get your specialist dealer to repair the affected surface.

When cleaning, only use warm water and normal household detergents and soft brushes and cloths. Ensure that no wetness gets into the tubes.

Initially the zinc parts only require rubbing with a dry cloth. Stubborn dirt can best be removed by using a suitable commercial zinc polish.

4.4 Inspection

In principle we recommend one inspection every year, and a minimum of one before usage is resumed. All of the following checks must be performed and documented by authorized persons:

- Check the frame parts and the hinged tubes for plastic deformation, cracks and impaired functioning.
- Visually check for damage to the paintwork (danger of corrosion)
- Check the operation of the wheels (free running, level rolling, axle play, tyres, profile, condition of the rims, air pressure in the case of air tyres, floating axles, etc.)
- Check the solidity and seating of all screws.
- Verify the amount of grease on the metal joints of movable parts
- The condition and security of the guides and axles of the steering wheels
- Visually check all plastic parts for cracks and brittle spots
- Check the functioning of the armrests and leg supports (locking, load, deformation, wear caused by loads).
- Check the operation of other detachable parts (example: anti-tipping device, personal safety belt, fitting back/seat, etc.)
- Check functioning of the gas pressure spring (synchronized, deformation, oiled) (only with Eclips+ 30°)
- Completeness of the delivery condition, instruction manual available?

The service must only be signed off in the maintenance plan if a minimum of all the above-mentioned aspects have been checked.

4.5 Disinfection

⚠ **WARNING: Dangerous Products - The use of disinfectants is restricted to authorized personnel.**

⚠ **WARNING: Dangerous Products, change on irritate your skin - You should wear suitable protective clothing because the disinfectants could irritate your skin. For this purpose you should also take note of the product information of the solutions concerned.**

All parts of the wheelchair can be treated by scrubbing with a disinfectant.

All steps taken to disinfect rehabilitation equipment, their components or other accessory parts are to be recorded in a disinfection report containing a minimum of the following information (with product documentation appended):

Date of the disinfection	Reason	Specification	Substance and concentration	Signature

Table 6: Example of a disinfection book

Abbreviations used in column 2 (reason):

V = Suspected infection IF = Infection case W = Repetition I = Inspection

For a blank sheet of a disinfection book see § 9.

The recommended disinfectants for scrubbing (based on the list provided by the Robert Koch Institute, RKI) are standing in the table below. The current state of the disinfectants included in the RKI list can be obtained from the Robert Koch Institute (RKI) (homepage: www.rki.de).

Active substance	Product name	Laundry disinfection		Surface disinfection (scrubbing-/wiping disinfection)		Disinfection of excretions 1 part sputum or stools + 2 parts diluted solution or 1 part urine + 1 part diluted solution						Area of effectiv-eness	Manufacturer or Supplier
						Sputum		Stools		Urine			
		Diluted solution	Time to take effect	Diluted solution	Time to take effect	Diluted solution	Time to take effect	Diluted solution	Time to take effect	Diluted solution	Time to take effect		
		%	Hr.	%	Hr.	%	Hr.	%	Hr.	%	Hr.		
Phenol or phenol derivative	Amocid	1	12	5	6	5	4	5	6	5	2	A	Lysoform
	Gevisol	0,5	12	5	4	5	4	5	6	5	2	A	Schülke & Mayr
	Helipur			6	4	6	4	6	6	6	2	A	B. Braun
	m-cresylic soap solution (DAB 6)	1	12	5	4							A	
	Phenol	1	12	3	2							A	
Chlorine, organic or inorganic substances with active chlorine	Chloramin-T DAB 9	1,5	12	2,5	2	5	4					A[1]B	
	Clorina	1, 5	12	2,5	2	5	4					A[1]B	Lysoform
	Trichlorol	2	12	3	2	6	4					A[1]B	Lysoform
Per combinations	Apesin AP100[2]			4	4							AB	Tana PROFESSIONAL
	Dismozon pur[2]			4	1							AB	Bode Chemie
	Perform[2]			3	4							AB	Schülke & Mayr
	Wofesteril[2]			2	4							AB	Kesla Pharma
Formaldehyde and/or other aldehydes or derivatives	Aldasan 2000			4	4							AB	Lysoform
	Antifect FD 10			3	4							AB	Schülke & Mayr
	Antiseptica surface disinfection 7			3	6							AB	Antiseptica
	Apesin AP30			5	4							A	Tana PROFESSIONAL
	Bacillocid special			6	4							AB	Bode Chemie
	Buraton 10F			3	4							AB	Schülke & Mayr
	Desomed A 2000			3	6							AB	Desomed
	Hospital disinfectant cleaner			8	6							AB	Dreiturm
	Desomed Perfekt			7	4							AB*	Desomed
	Formaldehyde-solution (DAB 10), (formaline)	1,5	12	3	4							AB	
	Incidin Perfekt	1	12	3	4							AB	Ecolab
	Incidin Plus			8	6							A	Ecolab
	Kohrsolin	2	12	3	4							AB	Bode Chemie
	Lysoform	4	12	5	6							AB	Lysoform
	Lysoformin	3	12	5	6							AB	Lysoform
	Lysoformin 2000			4	6							AB	Lysoform
	Melsept	2	12	4	6							AB	B. Braun
	Melsitt	4	12	10	4							AB	B. Braun
	Minutil	2	12	6	4							AB	Ecolab
	Multidor			3	6							AB	Ecolab
	Nûscosept			5	4							AB	Dr. Nüsken Chemie
	Optisept			7	4							AB*	Dr. Schumacher
	Pursept-FD			7	4							AB*	Merz
	Ultrasol F	3	12	5	4							AB	Fresenius Kabi
Amphoteric surfactants (amfotensiden)	Tensodur 103	2	12									A	MFH Marienfelde
Lye	Lime-milk[3]							20	6			A[3]B	

1 Not effective against myco-bacteria when service disinfecting, especially in the presence of blood.
2 Not suitable for disinfecting blood-contaminated or porous surfaces (e.g. raw wood).
3 Useless for tuberculosis; preparation of Lime-milk: 1 part dissolved lime (calcium hydroxide) + 3 parts water.
* Checked for effectiveness on viruses in accordance with checking methods of the RKI (Federal Health Reporting 38 (1995) 242).
A: Suitable for killing vegetative bacterial germs including myco-bacteria as well as fungi, including fungal spores.
B: Suitable for deactivating viruses.

Table 7: Disinfectants

Kindly consult your specialist dealer if you have queries on matters related to disinfection; he will gladly assist you.

5 Guarantee

Excerpt from the "General Business Conditions":

(...)
5. The guarantee period for warranty claims is 24 months. As a result of our superior quality requirements, we can increase the time bar on warranty claims beyond these fundamental, statutory requirements for
(...)

-Frame and cross-hinge of wheelchairs 4 years

The guarantee excludes damage arising from structural changes to our products, insufficient maintenance, defective or improper handling or storage or the use of non-original parts. Likewise, the guarantee excludes parts or working parts subject to natural wear and tear.

(...)

6 Disposal

When disposing of the wheelchair, contact your local disposal centre or return the product to your specialist dealer who, after submitting it to a hygienic procedure, will be able to send it back to the manufacturer who will dispose of and recycle it correctly, separating it into its component materials.

Packaging materials can be taken to disposal or recycling centers or to your specialist dealer.

7 Declaration of conformity

The manufacturer or his authorized representative :

N.V. VERMEIREN N.V

Address :

Vermeirenplein 1/15
2920 Kalmthout
Belgium

declares under his sole responsibility that the CE marked medical devices :

Productgroup:	Manual wheelchairs
Brand:	Vermeiren
Type:	Eclips+, Eclips+ 30°, Eclips+ T30, Eclips+ T30 30°

have been classified as class I, according to annex IX MDD 93/42/EEC, rule 1,

and is manufactured in full conformity with the European instructions below - including the latest modifications - and with the national law, that organizes this directions :

Medical devices directive MDD 93/42/EEC

and is in conformity with the relevant European harmonized standards:

EN 12182: 1999, EN 12183: 2009

8 Maintenance plan

Date	Maintenance	Remarks	Paraph
1/1/2011	*Greasing and general servicing*	*non*	

9 Disinfection book

Date of the disinfection	Reason	Specification	Substance and concentration	Signature

Abbreviations used in column 2 (reason):

V = Suspected infection IF = Infection case W = Repetition I = Inspection

Table des matières

Préface **2**
1 Description du produit **3**
1.1 Utilisation prévue 3
1.2 Caractéristiques techniques 4
1.3 Composants 6
1.4 Accessoires 6
1.5 Emplacement de la plaque d'identification 6
1.6 Explication des symboles 6
1.7 Pour votre sécurité 7
2 Utilisation **7**
2.1 Transport du fauteuil roulant 8
2.2 Montage des roues arrière 8
2.3 Déplier le fauteuil roulant 8
2.4 Montage ou retrait des repose-pieds 8
2.5 Actionnement des freins 9
2.6 Montage ou retrait des repos-bras 9
2.7 Transfert dans et hors du fauteuil roulant 10
2.8 Position correcte du fauteuil roulant 10
2.9 Déplacements avec le fauteuil roulant 10
2.10 Déplacements en pente 11
2.11 Passage de marches ou de bordures de trottoirs 11
2.12 Plier le fauteuil roulant 13
2.13 Retrait des roues 13
2.14 Barre du poussoir 13
2.15 Réglage du dossier (Eclips+ 30°) 14
2.16 Transport en voiture 14
2.17 Utilisation du fauteuil roulant comme siège dans un véhicule (Eclips+) 14
3 Installation et réglage **16**
3.1 Outils 16
3.2 Mode de livraison 17
3.3 Réglage de la hauteur du siège et de l'angle du siège 17
3.4 Siège souple 19
3.5 Siège anatomique 20
3.6 Dossier souple (Eclips+) 20
3.7 Dossier anatomique 20
3.8 Réglez les freins 20
3.9 Réglage des repose-pieds 21
3.10 Réglage de poignées coulissantes 22
3.11 Réglage de patte d'inclinaison 22
3.12 Réglage de la stabilité et da la manoeuvrabilité 23
4 Maintenance **23**
4.1 Maintenance régulière 23
4.2 Expedition et stockage 24
4.3 Entretien 24
4.4 Inspection 25
4.5 Désinfection 26
5 Garantie **28**
6 Mise au rebut **28**
7 Déclaration de conformité **28**
8 Plan de maintenance **29**
9 Journal de désinfection **29**

Préface

Nous tenons tout d'abord à vous remercier de nous avoir fait confiance en choisissant l'un de nos fauteuils roulants.

Les fauteuils roulants Vermeiren sont le résultat de nombreuses années de recherche et d'expérience. Au cours du développement, une attention spéciale a été portée sur la facilité d'utilisation et les possibilités d'entretien du fauteuil roulant.

La durée de vie attendue de votre fauteuil roulant est fortement influencée par l'entretien et la maintenance dont il bénéficie.

Ce manuel vous aidera à connaître le fonctionnement de votre fauteuil roulant.

Le respect des instructions d'utilisation et des instructions de maintenance est une condition essentielle de la garantie.

Ce manuel reflète les derniers développements du produit. Vermeiren est autorisé à apporter des modifications sans devoir pour autant adapter ou remplacer les modèles fournis précédemment.

Pour toute question, consultez votre distributeur.

1 Description du produit

1.1 Utilisation prévue

Le fauteuil roulant est destiné aux personnes qui ont des difficultés à marcher ou sont dans l'impossibilité de marcher.

Le fauteuil roulant est destiné au transport d'une seule personne.

Le fauteuil roulant est destiné à une utilisation en intérieur et en extérieur.

L'utilisateur peut lui-même faire avant le fauteuil roulant ou se faire pousser par une autre personne.

Les différents types d'équipements et d'accessoires et la construction modulaire permettent une utilisation complète par des personnes souffrant des handicaps suivants :

- paralysie,
- perte des membres (amputation de jambe),
- déficiences ou déformations des membres,
- articulations raides ou abîmées,
- insuffisances cardiaques et mauvaise circulation sanguine,
- troubles de l'équilibre,
- cachexie (perte musculaire),
- ainsi que par des personnes âgées.

En cas de fourniture pour des besoins individuels :

- la taille et le poids (maximum 130 kg),
- l'état physique et psychologique,
- la nature de la résidence,
- l'environnement

doivent être pris en considération.

Votre fauteuil roulant ne doit être utilisé que sur des surfaces où les quatre roues touchent le sol et où le contact est suffisant pour entraîner les roues de manière équilibrée.

Il est recommandé de s'entraîner à un usage sur des surfaces irrégulières (pavés, etc.), pentes, courbes et à passer des obstacles (bordures de trottoirs, etc.).

Le fauteuil roulant ne doit pas être utilisé comme échelle, ni pour le transport d'objets lourds ou chauds.

En cas d'utilisation sur des paillassons, moquettes ou revêtements de sols non fixés, le revêtement de sol peut être endommagé.

Utilisez uniquement des accessoires approuvés par Vermeiren.

Le fabricant n'est pas responsable des dommages causés par l'absence ou l'inadéquation de l'entretien, ou par le non-respect des instructions de ce manuel.

Le respect des instructions d'utilisation et de maintenance est une condition essentielle de la garantie.

1.2 Caractéristiques techniques

Les indications techniques ci-dessous sont valides pour le fauteuil roulant avec ses réglages standard. En cas d'utilisation d'autres repose-pieds / repose-bras ou autres accessoires, les valeurs indiquées sont modifiées.

Marque	**Vermeiren**						
Adresse	**Vermeirenplein 1/15, B-2920 Kalmthout**						
Type	**Fauteuil roulant manuel**						
Modèle	**Eclips+**						
Masse maximale de l'occupant	**130 kg**						
Description	**Dimensions**						
Largeur d'assise efficace	390 mm	420 mm	440 mm	460 mm	480 mm	500 mm	550 mm
Largeur totale (en fonction de la largeur d'assise)	590 mm	620 mm	640 mm	660 mm	680 mm	700 mm	750 mm
Description	**Dimensions Minimum**				**Dimensions Maximum**		
Longueur totale avec repose-jambe	1040 mm				1080 mm		
Longueur plié	1040 mm				1080 mm		
Largeur plié	300 mm						
Hauteur plié	910 mm				1015 mm		
Masse totale	± 15,8 kg						
Masse de la partie la plus lourde	8,05 kg						
Des masses de pièces qui peuvent être démontés ou retirés	**Repose-pieds:** 1,90 kg; **Repose-bras:** 1,40 kg; **Roues arrière:** 4,15 kg						
Stabilité statique en descente	7,5° (in standaard configuratie)						
Stabilité statique en montée	5° (in standaard configuratie)						
Stabilité statique latérale	>16° (in standaard configuratie)						
Passage d'obstacle	60 mm						
Angle du plan d'assise	0°				13°		
Profondeur d'assise efficace	420 mm				460 mm		
Hauteur de la surface d'assise sur le bord avant	430 mm				530 mm		
Angle du dossier	0°				13°		
Hauteur du dossier	400 mm				460 mm		
Distance entre le repose-pieds et le siège	390 mm				460 mm		
Angle entre le repose-pieds et le siège	-3°				10°		
Distance entre l'accoudoir et le siège	220 mm						
Emplacement avant de la structure des accoudoirs	380 mm						
Diamètre de la main-courante	535 mm						
Emplacement horizontal de l'essieu (flèche)	-47 mm				19 mm		
Rayon de braquage minimum	1530 mm						
Diamètre des roues arrière Krypton PU	24"						
Pression des pneus, roues arrière (motrices)	Max. 3.5 bar						
Diamètre des roues directrices Krypton PU	200 mm						
Pression des pneus, roues directrices	Max. 2.5 bar						
L'amortisseur à gaz	2 x 275N						
Température de stockage et d'utilisation	+ 5 ℃				+ 41 ℃		
Humidité de stockage et d'utilisation	30%				70%		
Nous nous réservons le droit d'apporter des modifications techniques. Tolérance de mesure ± 15 mm / 1,5 kg /°							

Tableau 1 : Caractéristiques techniques Eclips+

Marque	**Vermeiren**						
Adresse	**Vermeirenplein 1/15, B-2920 Kalmthout**						
Type	**Fauteuil roulant manuel**						
Modèle	**Eclips+ 30°**						
Masse maximale de l'occupant	**130 kg**						
Description	**Dimensions**						
Largeur d'assise efficace	390 mm	420 mm	440 mm	460 mm	480 mm	500 mm	550 mm
Largeur totale (en fonction de la largeur d'assise)	590 mm	620 mm	640 mm	660 mm	680 mm	700 mm	770 mm

Description	**Dimensions Minimum**	**Dimensions Maximum**
Longueur totale avec repose-jambe	1190 mm	1230 mm
Longueur plié	1190 mm	1230 mm
Largeur plié	300 mm	
Hauteur plié	910 mm	1015 mm
Masse totale	± 25,0 kg	
Masse de la partie la plus lourde	17,55 kg	
Des masses de pièces qui peuvent être démontés ou retirés	**Repose-pieds:** 1,90 kg; **Repose-bras:** 1,40 kg; **Roues arrière:** 4,15 kg	
Stabilité statique en descente	7,5° (en configuration standard)	
Stabilité statique en montée	Support de l'essieur vers l'arrière : 4° Support de l'essieur vers l'avant : L'appareil anti-culbute doit être mis à disposition d'une manière standard	
Stabilité statique latérale	>16° (en configuration standard)	
Passage d'obstacle	60 mm	
Angle du plan d'assise	0°	13°
Profondeur d'assise efficace	420 mm	460 mm
Hauteur de la surface d'assise sur le bord avant	470 mm	530 mm
Angle du dossier	0°	43°
Hauteur du dossier	450 mm	
Distance entre le repose-pieds et le siège	390 mm	460 mm
Angle entre le repose-pieds et le siège	-3°	10°
Distance entre l'accoudoir et le siège	220 mm	
Emplacement avant de la structure des accoudoirs	380 mm	
Diamètre de la main-courante	535 mm	
Emplacement horizontal de l'essieu (flèche)	-47 mm	19 mm
Rayon de braquage minimum	1530 mm	
Diamètre des roues arrière Krypton PU	24"	
Pression des pneus, roues arrière (motrices)	Max. 3.5 bar	
Diamètre des roues directrices Krypton PU	200 mm	
Pression des pneus, roues directrices	Max. 2.5 bar	
L'amortisseur à gaz	2 x 275N	
Température de stockage et d'utilisation	+ 5 ℃	+ 41 ℃
Humidité de stockage et d'utilisation	30%	70%
Nous nous réservons le droit d'apporter des modifications techniques. Tolérance de mesure ± 15 mm / 1,5 kg /°		

Tableau 2: Caractéristiques techniques Eclips+30°

Le fauteuil roulant respecte les exigences définies dans :

ISO 7176-8 : Exigences et méthodes de test pour les forces statiques, d'impact et de fatigue.

ISO 7176-16 : Résistance à l'inflammation des pièces rembourrées

ISO 7176-19: Systèmes mobiles à roues destinés à une utilisation comme sièges dans des véhicules motorisés. (seulement pour Eclips+ fauteuil roulant)

1.3 Composants

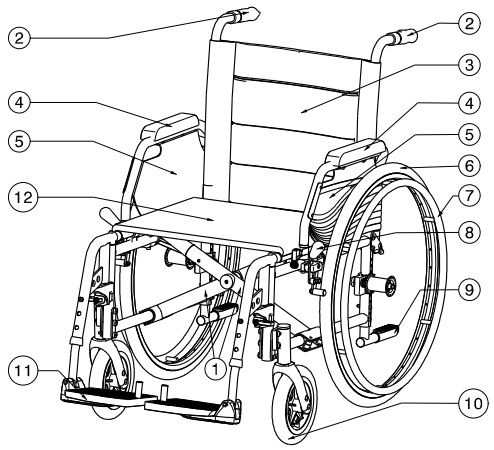

1 = Traverse
2 = Poignées
3 = Dossier
4 = Manchettes
5 = Repos-bras
6 = Roues motrices (roues arrière)
7 = Mains-courantes
8 = Freins
9 = Patte d'inclinaison
10 = Roues directrices (roues avant)
11 = Repose-pieds
12 = Siège

1.4 Accessoires

Les accessoires suivants sont disponibles pour le Eclips+, Eclips+ 30°:

- Sangle pelvienne antérieure (B58) à monter sur les tubes du dossier
- Système anti-basculement (B78) à monter sur le cadre ingérieur
- Frein à tambour pour l'accompagnateur/accompagnatrice (B74) à monter sur les poignées
- Version poussette (T30)

Contactez votre revendeur spécialisé pour les autres accessoires. Il sera heureux de vous conseiller.

1.5 Emplacement de la plaque d'identification

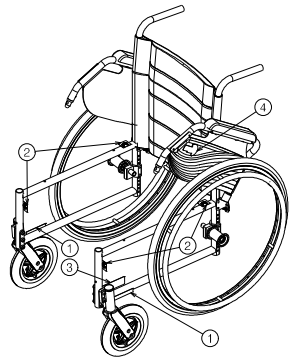

1 = Nom Vermeiren
2 = Taxi crochets
3 = Plaque d'identification
4 = Nom Eclips+

1.6 Explication des symboles

Poids maximum

Usage intérieur et extérieur

Descente

Montée

CE conformité

1.7 Pour votre sécurité

- ⚠ Lorsque vous utilisez les roues motrices, veillez à ce qu'aucun objet et/ou partie du corps ne puisse prendre dans les rayons, sous peine de blessures et/ou de dégâts à votre fauteuil roulant.
- ⚠ Il convient de serrer les freins de stationnement avant de s'asseoir ou de sortir du fauteuil roulant.
- ⚠ Ne montez pas sur les repose-pieds pour vous asseoir ou pour sortir du fauteuil roulant. Il faut d'abord les rabattre vers le haut ou faire basculer le repose-pied complet vers l'extérieur.
- ⚠ Étudiez les effets des déplacements du centre de gravité sur le comportement du fauteuil, par exemple sur les parcours en pente, les montées, les inclinaisons latérales ou lors du passage d'obstacles. Profitez de l'assistance de votre accompagnateur.
- ⚠ Lorsque vous prenez des objets (qui se trouvent devant, sur le côté ou derrière le fauteuil roulant), veillez à ne pas vous pencher trop loin hors du fauteuil, car il y a un risque de basculement en raison du déplacement du centre de gravité.
- ⚠ Lors du passage de porte, sous des voûtes, etc., il faut vérifier que la place est suffisante sur le côté, afin de ne pas risquer de se coincer les mains ou les bras, ni d'endommager le fauteuil.
- ⚠ Utilisez votre fauteuil roulant exclusivement en suivant les dispositions en vigueur. Évitez, par exemple, de vous diriger contre un obstacle (marche, bordure, huisserie) sans freiner ou de sauter de paliers d'escalier. Le fabricant décline toute responsabilité pour les dégâts causés par une collision ou une surcharge ou toute autre utilisation inappropriée.
- ⚠ Les escaliers ne peuvent être franchis qu'avec l'aide d'un accompagnateur/d'une accompagnatrice. S'il existe des installations, comme des rampes d'accès ou des ascenseurs, utilisez-les.
- ⚠ Lorsque vous vous déplacez dans la circulation routière, vous devez respecter le code de la route.
- ⚠ Comme pour la conduite d'autres véhicules, vous ne devez pas conduire votre fauteuil roulant sous l'influence de l'alcool ou de médicaments. Ceci vaut également pour l'intérieur.
- ⚠ À l'extérieur de votre habitation, adaptez votre comportement de conduite aux conditions météorologiques et routières existantes.
- ⚠ Pour transporter le fauteuil roulant, ne jamais le prendre par des pièces mobiles (accoudoirs, repose-jambes, etc.), mais uniquement aux éléments du cadre qui sont fixes.
- ⚠ Pour être bien visibles dans l'obscurité, portez des vêtements clairs ou réfléchissants et veillez à ce que les réflecteurs placés sur le côté et à l'arrière du fauteuil roulant soient bien visibles.
- ⚠ Soyez prudent avec le feu, en particulier avec les cigarettes incandescentes ; en effet, le tissu du siège et du dossier risque de s'enflammer.
- ⚠ Veillez à ne pas dépasser la charge utile maximale (130 kg).

2 Utilisation

Ce chapitre décrit l'utilisation quotidienne. **Ces instructions sont destinées à l'utilisateur et au distributeur.**

Le fauteuil roulant est livré entièrement assemblé par votre distributeur. Les instructions destinées au distributeur pour le réglage du fauteuil roulant sont indiquées au § 3.

2.1 Transport du fauteuil roulant

Le meilleur moyen de déplacer le fauteuil roulant consiste à le faire rouler sur ses roues.

Si cela n'est pas (par exemple en cas de retrait des roues arrière pour le transport dans une voiture), saisir fermement le cadre à l'avant et les poignées. Ne pas saisir le fauteuil roulant par les accoudoirs ni par les repose-pieds.

2.2 Montage des roues arrière

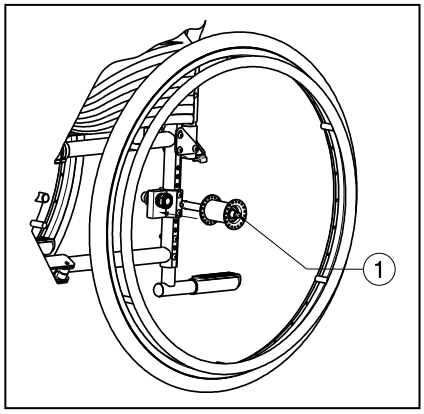

1. Prenez la roue arrière et poussez sur le bouton ①.
2. Maintenez le bouton enfoncé et montez l'essieu arrière jusqu'à ce qu'il soit bloqué.
3. Relâchez le bouton.
4. Vérifiez que les roues sont bloquées.

2.3 Déplier le fauteuil roulant

⚠ **ATTENTION : risque de pincement, laissez les doigts à l'écart des pièces mobiles du fauteuil roulant.**

1. Placez-vous à l'arrière du fauteuil roulant.
2. Utilisez les poignées des poussoirs pour ouvrir le plus possible le fauteuil roulant.
3. Placez-vous à l'avant du fauteuil roulant.
4. Continuez à pousser vers le bas les deux conduits sur lesquels l'assise est fixée.
5. Montez la barre du poussoir sur la poignée droite pour l'Eclips+ 30°.

2.4 Montage ou retrait des repose-pieds

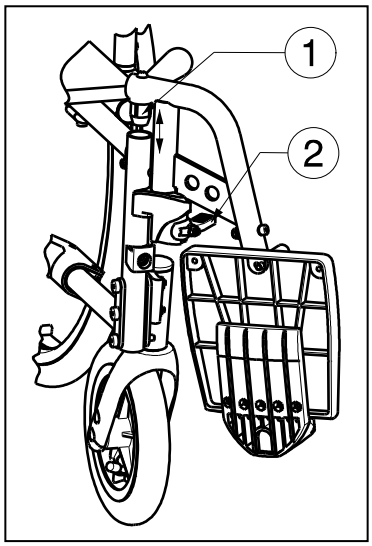

Procédez de la manière suivante pour le montage des repose-pieds :

1. Tenez le repose-pied latéralement à l'extérieur du châssis du fauteuil roulant et montez le logement de tube ① sur le châssis.
2. Tournez le repose-pied vers l'intérieur jusqu'à ce qu'il se bloque en position.
3. Tournez la plaque repose-pied vers le bas.

Pour retirer les repose-pieds:

1. Tirez sur la poignée ②.
2. Basculez le repose-pied vers l'extérieur du fauteuil roulant jusqu'à ce qu'il ne soit plus fixé au système de guidage.
3. Tirez le repose-pied hors du logement de tube ①.

2.5 Actionnement des freins

⚠ **AVERTISSEMENT : les freins ne servent pas à ralentir le fauteuil roulant en mouvement. Ne les utilisez que pour empêcher des mouvements non souhaités du fauteuil roulant.**

⚠ **AVERTISSEMENT : le bon fonctionnement des freins dépend de l'usure et de l'état des pneus (eau, huile, boue, …). Vérifiez l'état des pneus avant chaque utilisation.**

⚠ **AVERTISSEMENT : les freins sont réglables et peuvent s'user. Contrôlez le fonctionnement des freins avant chaque utilisation.**

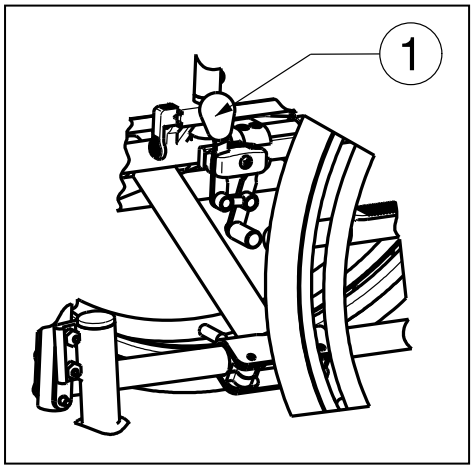

Pour actionner les freins :

1. Poussez les poignées de freins vers l'avant jusqu'à ce que vous sentiez un clic net.

⚠ **ATTENTION : risque de mouvement non souhaité. Vérifiez que le fauteuil roulant se trouve sur une surface horizontale plane avant de relâcher les freins. Ne relâchez jamais les deux freins en même temps.**

Pour relâcher les freins :

1. Relâchez un frein en tirant une poignée vers l'arrière.
2. Maintenez avec votre main la main-courante de la roue relâchée.
3. Relâchez le deuxième frein en tirant la poignée vers l'arrière.

2.6 Montage ou retrait des repos-bras

⚠ **ATTENTION : risque de pincement, laissez les doigts, boucles et vêtements à l'écart du bas du repose-bras.**

Les repose-bras du fauteuil roulant peuvent être monté en les instructions suivant.

1. Montez le tube arrière de l'accoudoir dans le logement de tube ①. *(Fig A)*
2. Vérifiez que le support de bras est parfaitement installé.
3. Pliez l'accoudoir vers l'avant.
4. Tirez le levier ② sur le logement de tube ③ vers le haut. *(Fig B)*
5. Verrouillez le tube avant de l'accoudoir ④ dans le logement de tube ③. *(Fig B)*

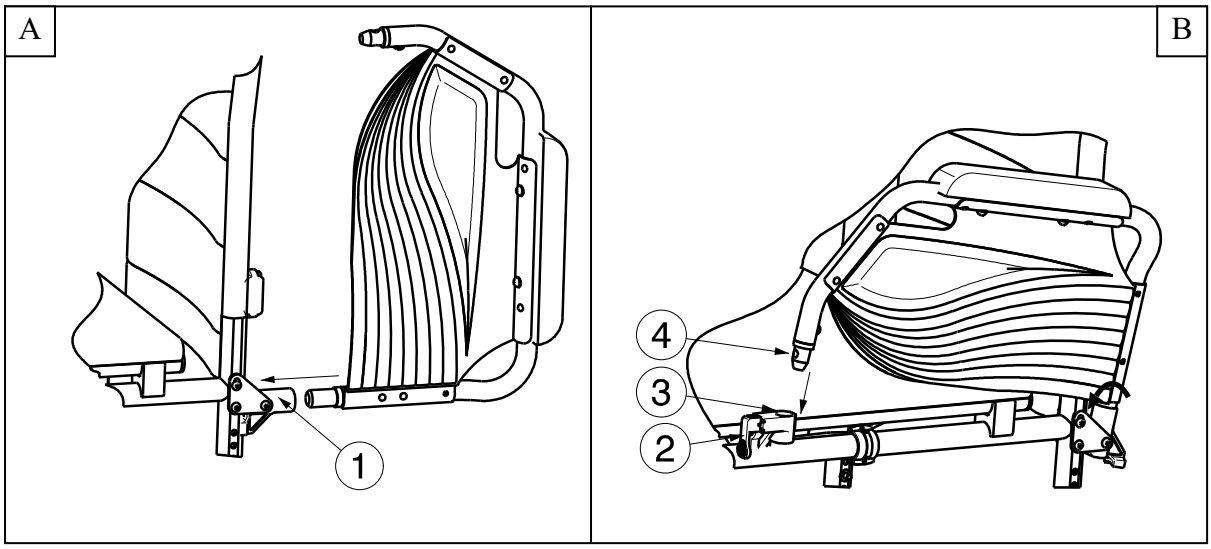

Pour ouvrir et retirer l'accoudoir:

1. Appuyez sur le levier ② et tirez l'avant de l'accoudoir ① vers le haut. *(Fig C)*
2. Pliez l'accoudoir vers l'arrière.
3. Pour retirer l'accoudoir, tirez l'arrière du repose-bras hors du logement de tube ③. *(Fig D)*

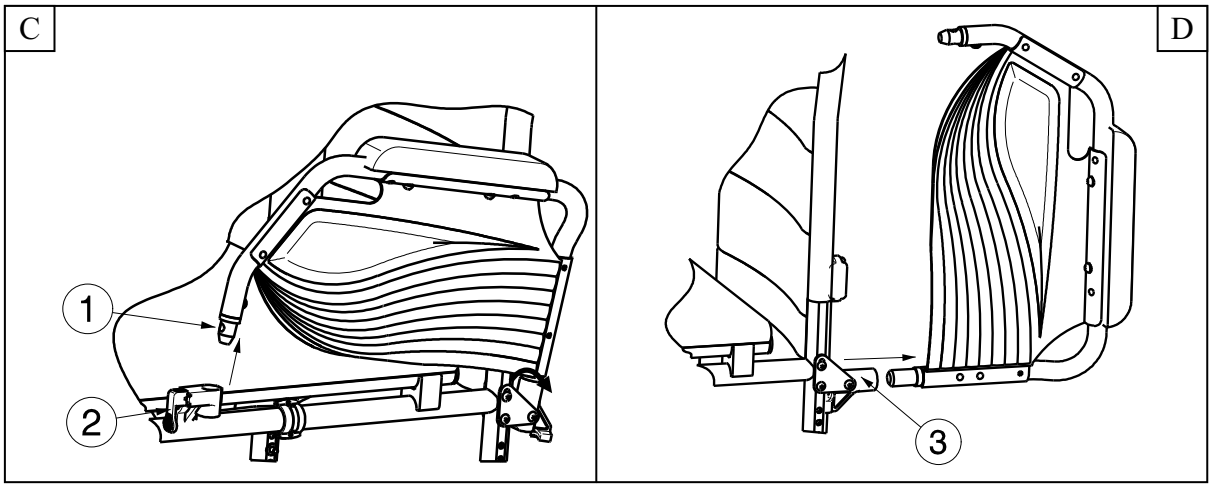

2.7 Transfert dans et hors du fauteuil roulant

⚠ **ATTENTION : si vous ne pouvez pas réaliser le transfert en toute sécurité, demandez à quelqu'un de vous aider.**

⚠ **ATTENTION : risque de basculer hors du fauteuil roulant. Ne vous levez pas sur les plaques repose-pieds.**

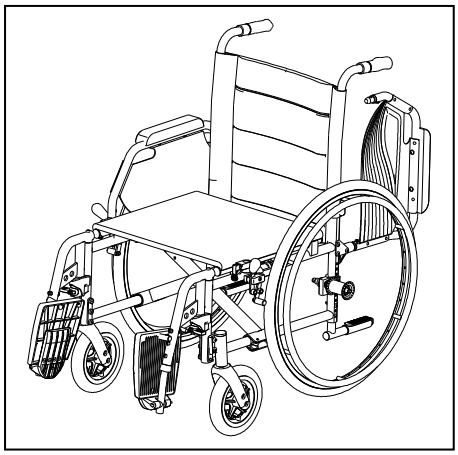

1. Placez le fauteuil roulant aussi près que possible de la chaise, du canapé ou du lit concerné par le transfert.
2. Vérifiez que les deux freins du fauteuil roulant sont actionnés.
3. Basculez les plaques repose-pieds vers le haut pour éviter de marcher dessus.
4. Si le transfert est réalisé sur le côté du fauteuil roulant, rabattez le repose-bras de ce côté vers le haut (voir § 2.6).
5. Procédez au transfert vers/depuis le fauteuil roulant.

2.8 Position correcte du fauteuil roulant

Recommandations pour une utilisation confortable du fauteuil roulant :

- Placez votre dos aussi proche que possible du dossier.
- Assurez-vous que vos cuisses soient horizontales. Réglez la longueur des repose-pieds si nécessaire (voir § 3.9.1).

2.9 Déplacements avec le fauteuil roulant

⚠ **AVERTISSEMENT : risque de pincement, évitez de laisser vos doigts se prendre dans les rayons des roues.**

⚠ **AVERTISSEMENT : risque de pincement, soyez prudent lors de passages dans des endroits étroits (par exemple les portes).**

⚠ **AVERTISSEMENT : risque de brûlures – Soyez prudents lorsque vous conduisez dans des environnements chauds ou froids (soleil, froid extrême, saunas, etc.) - Les parties métalliques peuvent subir les températures de l'environnement et devenir très chaudes ou très froides.**

1. Relâchez les freins.
2. Saisissez le haut des deux mains-courantes.
3. Penchez-vous en avant et poussez les mains-courantes vers l'avant jusqu'à ce que vos bras soient tendus.
4. Ramenez doucement vos bras vers le haut des mains-courantes et répétez ce mouvement.

2.10 Déplacements en pente

⚠ **AVERTISSEMENT : contrôlez votre vitesse, déplacez-vous sur les pentes aussi lentement que possible.**

⚠ **AVERTISSEMENT : tenez compte des capacités de votre accompagnateur. S'il n'a pas assez de force pour contrôler le fauteuil roulant, actionnez les freins.**

⚠ **AVERTISSEMENT : risque de basculement. Penchez-vous vers l'avant pour déplacer votre centre de gravité vers l'avant. Vous gagnerez ainsi en stabilité.**

1. Si le fauteuil roulant est équipé d'une ceinture de sécurité, utilisez-la.
2. N'essayez pas de franchir des pentes trop difficiles. Les angles de pente maximum (montée et descente) sont indiqués dans le tableau 1 pour Eclips+, tableau 2 pour Eclips+ 30°.
3. Demandez à un assistant de vous aider à franchir une pente.
4. Penchez-vous vers l'avant pour déplacer votre centre de gravité vers l'avant.

2.11 Passage de marches ou de bordures de trottoirs

2.11.1 Descente de marches ou de bordures de trottoirs

Il est possible de descendre de petites bordures de trottoirs en avançant. Assurez-vous que les repose-pieds ne touchent pas le sol.

Un utilisateur entraîné peut franchir seul de petites marches ou bordures de trottoirs :

⚠ **AVERTISSEMENT : risque de basculement. Si vous n'êtes pas assez expérimenté avec votre fauteuil roulant, demandez de l'aide à quelqu'un.**

1. Mettez plus de poids sur les roues arrière pour réduire la pression sur les roues avant.
2. Franchissez les bordures de trottoirs.

Il est possible de franchir des bordures de trottoirs plus hautes avec un assistant :

1. Demandez à l'assistant d'incliner légèrement le fauteuil roulant vers l'arrière.
2. Franchissez les bordures de trottoirs en roulant sur les roues arrière.
3. Reposez le fauteuil roulant sur ses quatre roues.

Un utilisateur entraîné peut franchir seul des bordures de trottoirs plus hautes. L'idéal est de les franchir en marche arrière.

1. Tournez le fauteuil roulant, roues arrière face à la bordure de trottoir.
2. Penchez-vous vers l'avant pour déplacer votre centre de gravité vers l'avant.
3. Reculez près de la bordure de trottoir.
4. Utilisez la main-courante pour contrôler la descente de la bordure de trottoir.

2.11.2 Montée de marches ou de bordures de trottoirs

Montez des marches ou bordures de trottoirs avec un assistant de la manière suivante :

1. Les repose-pieds ne doivent pas toucher la bordure de trottoir.
2. Demandez à l'assistant d'incliner légèrement le fauteuil roulant vers l'arrière, juste assez pour placer les roues avant en haut de la bordure de trottoir.
3. Penchez-vous vers l'arrière pour déplacer votre centre de gravité au-dessus de la roue arrière.
4. Placez les roues avant sur la bordure de trottoir.
5. Montez la bordure du trottoir avec les roues arrière du fauteuil roulant.

Franchissez les bordures de trottoirs hautes en marche arrière :

1. Tournez le fauteuil roulant, roues arrière face à la bordure de trottoir.
2. Penchez-vous vers l'arrière et déplacez votre centre de gravité au-dessus de la roue arrière.
3. Demandez à l'assistant de tirer le fauteuil roulant sur la bordure de trottoir.
4. Reprenez votre position normale dans le fauteuil roulant.

Un utilisateur entraîné peut franchir seul des bordures de trottoirs.

⚠ **AVERTISSEMENT : risque de basculement. Si vous n'êtes pas assez expérimenté pour contrôler le fauteuil roulant, demandez de l'aide à quelqu'un.**

1. Roulez jusqu'aux bordures de trottoirs.
2. Assurez-vous que les repose-pieds ne touchent pas les bordures de trottoirs.
3. Penchez-vous vers l'arrière pour déplacer votre centre de gravité vers les roues arrière.

4. Franchissez la bordure de trottoir avec les roues avant.
5. Penchez-vous vers l'avant pour plus de stabilité.
6. Franchissez la bordure de trottoir avec les roues arrière.

2.11.3 Passage d'escaliers

Le passage d'escaliers en restant sur le fauteuil roulant doit toujours se faire dans le respect des règles suivantes :

⚠ **AVERTISSEMENT : risque de basculement. Toujours passer des escaliers avec 2 assistants.**

1. Retirez les repose-pieds.
2. Un assistant incline légèrement le fauteuil roulant vers l'arrière.
3. Le deuxième assistant attrape l'avant du châssis.
4. Restez calme, évitez les mouvements brusques et gardez les bras à l'intérieur du fauteuil roulant.
5. Passez les marches sur les roues arrière du fauteuil roulant.
6. Remontez les repose-pieds après le passage des escaliers.

2.12 Plier le fauteuil roulant

⚠ **ATTENTION : risque de pincement. Ne placez pas vos doigts entre les éléments du fauteuil roulant.**

1. Enlevez la barre du poussoir de l'Eclips+ 30°.
2. Pliez les repose-pieds vers le haut, ou enlevez-les (voir § 2.4).
3. Saisissez l'assise à l'avant et à l'arrière et tirez-la vers le haut.
4. Appuyez sur les poignées pour continuer à plier le fauteuil roulant.

2.13 Retrait des roues

Les roues arrière peuvent être retirées pour faciliter le transport du fauteuil roulant :

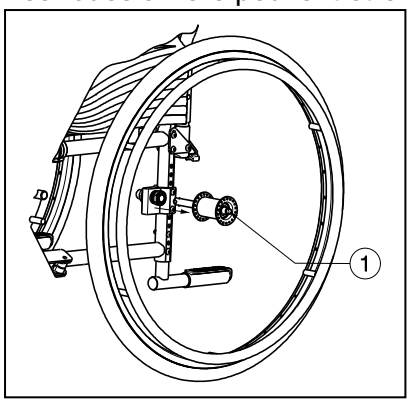

1. Vérifiez que les freins ne sont pas actionnés.
2. Placez-vous du côté du fauteuil roulant dont vous voulez retirer la roue.
3. Appuyez sur le bouton ① au centre du moyeu.
4. Tirez la roue hors du châssis.

2.14 Barre du poussoir

⚠ **AVERTISSEMENT : Risques de lésion - Assurez-vous que les vis sont bien serrées manuellement avec les bons outils.**

⚠ **AVERTISSEMENT : Risque de lésion - Si le fauteuil roulant dispose d'une barre du poussoir, elle doit toujours être montée (→ afin d'augmenter la stabilité).**

D'une manière standard, le modèle Eclips+ 30° avec un dossier réglable est livré avec une barre du poussoir (dans le cas de l'Eclips+ avec une largeur d'assise de 500 mm et 550 mm). Elle augmente non seulement la stabilité du dossier, mais elle peut également être utilisée pour pousser le fauteuil roulant vers l'avant. Pour ce faire, utilisez les poignées montées.

La barre du poussoir est pourvue de différentes largeurs d'assise. Veillez donc à ce qu'il n'y ait pas de tension entre les poignées du dossier.

Vous devez procéder de la même manière pour monter la barre du poussoir :

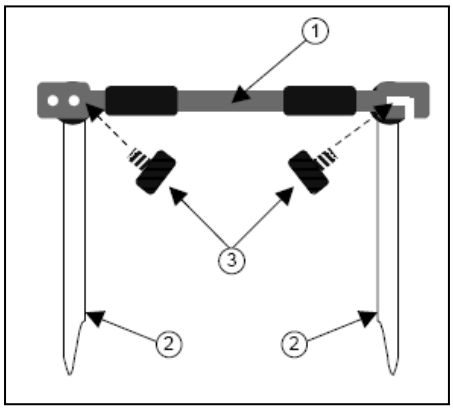

1. Fixez la barre du poussoir ① en fixant le côté gauche à l'extrémité des poignées ② avec la vis ③ dans le filet de vis prévu.
2. Maintenant, sur le côté droit, tournez légèrement la vis ③ dans le filet de vis du cadre.
3. Tournez la barre du poussoir vers la droite.
4. Fixez maintenant la fixation de la barre du poussoir ① sur le filet de vis.

   Si c'est trop compliqué, il se peut que la barre du poussoir soit trop longue. Placez la barre du poussoir au niveau de la poignée gauche avec la vis ③ située dans le trou le plus à droite.

Pour supprimer la barre du poussoir :

1. Détachez la vis ③ au niveau de la poignée droite.
2. Enlevez le crochet de la poignée droite.

2.15 Réglage du dossier (Eclips+ 30°)

⚠ **AVERTISSEMENT : Risque de basculement – Soyez bien conscient que la stabilité diminue lorsque le dossier est basculé vers l'arrière.**

⚠ **AVERTISSEMENT : Risque de lésion – Enclenchez les freins avant de régler le dossier.**

Avec le modèle Eclips+ 30°, il est possible de basculer le dossier vers l'arrière avec un angle maximum de 30°. Assurez-vous que le patient est assis dans le fauteuil lorsque l'accompagnateur fait basculer le dossier vers l'arrière et s'assure que le fauteuil roulant ne se renverse.

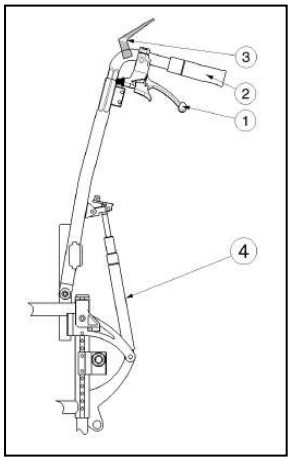

1. Tirez le levier ① des deux côtés en direction de la poignée ② pour régler le dossier.
2. Tirez les deux conduits du dossier progressivement vers l'arrière jusqu'à un angle maximum de 30°.
3. Le ressort au gaz ④ est enclenché.

Pour remettre le dossier en position verticale, vous pouvez procéder de la même manière.

Lorsque le fauteuil roulant est équipé de freins à tambour, les poignées sont ① utilisées pour freiner et des poignées supplémentaires sont ③ montées pour régler le dossier.

2.16 Transport en voiture

⚠ **AVERTISSEMENT : risque de blessure. Vérifiez que le fauteuil roulant est bien fixé. Vous éviterez ainsi des blessures des passagers en cas de collision ou de freinage brutal.**

⚠ **AVERTISSEMENT : risque de blessure. N'utilisez JAMAIS la même ceinture pour attacher le passager et le fauteuil roulant.**

1. Retirez les repose-pieds et les accessoires.
2. Stockez les repose-pieds et les accessoires en toute sécurité.
3. Si possible, pliez le fauteuil roulant et retirez les roues.
4. Placez le fauteuil roulant dans le compartiment à bagages.
5. Si le fauteuil roulant n'est PAS séparé de l'habitacle, fixez correctement le châssis du fauteuil roulant au véhicule. Vous pouvez utiliser les ceintures de sécurité du véhicule.

2.17 Utilisation du fauteuil roulant comme siège dans un véhicule (Eclips+)

Le fauteuil roulant Eclips+ 30° ne peut pas être utilisé comme siège dans un véhicule motorisé.

⚠ **AVERTISSEMENT: Le fauteuil roulant a passé le crash test ISO 7176-19: 2008, et donc a été conçu et testé uniquement pour une utilisation en tant que passager du véhicule.**

⚠ **AVERTISSEMENT: La ceinture pelvienne seule n'est pas adaptée pour être utilisée comme ceinture de sécurité pour tout autre passager.**

Le fauteuil est testé avec 4 points d'attache et une ceinture 3 points.

Dès que possible, utilisez le siège du véhicule et emportez votre fauteuil dans le coffre.

Etapes pour fixer le fauteuil dans un véhicule:

1. Vérifiez que le véhicule est équipé d'un système d'accroches pour fauteuils roulant, ISO 10542.

2. Vérifiez que les systèmes d'accroche sont en bon état de fonctionnement (Ne pas utiliser si les points d'accroches sont endommagés).
3. Si le fauteuil a une assise ou un dossier réglable, faites en sorte que l'utilisateur soit le plus droit possible dans son fauteuil. Si l'état de santé de l'utilisateur empêche ceci, une évaluation des risques et nécessaire pour évaluer la sécurité de l'utilisateur pendant le transport.
4. Retirez du fauteuil les accessoires tels que tablette, équipement respiratoire et sécurisez les pour le transport.
5. Dans la voiture, positionnez le fauteuil roulant face à la route et centré entre les points d'accroche.
6. Assurez vous qu'il n'y ait aucune partie ou objet du véhicule autour de l'utilisateur qui pourraient le blesser. Ces parties à sécuriser correspondent aux zones grises sur le schéma.

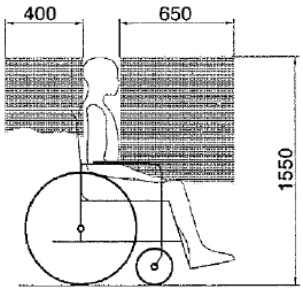

figure 1

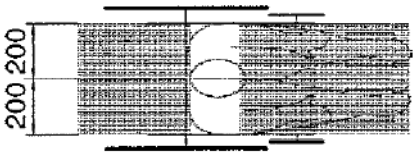

figure 2

7. Fixez les sangles avant de sécurité comme indiqué par le fabricant. (figure 3)
   Les points d'accroches sont indiqués sur le fauteuil roulant par un symbole. (figure 4).
8. Reculez le fauteuil de façon à ce que les sangles avant soient tendues.
9. Actionnez les freins du fauteuil roulant.
10. Fixez les sangles arrière de sécurité comme indiqué par le fabricant. (figure 3)
11. Les points d'accroches sont indiqués sur le fauteuil roulant par un symbole. (figure 4).

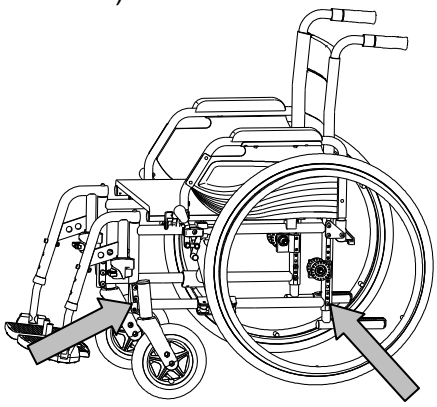
figure 3

figure 4

Etapes pour sécuriser l'utilisateur du fauteuil roulant.

1. Retirez les deux accoudoirs.
2. Si le fauteuil a une ceinture de sécurité, bouclez la.
3. Attachez l'utilisateur du fauteuil comme indiqué par le fabricant des sangles de sécurité.
4. Portez la ceinture de sécurité du bassin de façon à ce qu'elle soit positionnée comme sur le dessin ci-dessous, dans une zone de 30 à 75° par rapport à l'horizontal.

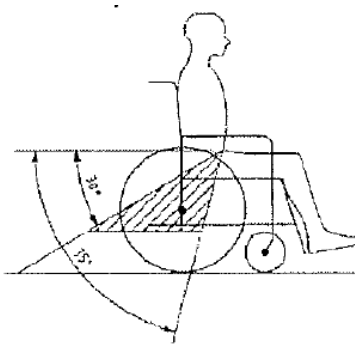

5. Pour le confort du patient, préférez le plus grand angle de la zone hachurée (préférez l'angle de 75° à l'angle des 30°).
6. Ajustez la ceinture de sécurité comme indiqué par le fabricant pour que celle-ci soit tendue tout en gardant le confort de l'utilisateur.
7. Assurez vous que les ceintures soient correctement fixées sans être pliées ou torsadées.
8. Vous pouvez installer à nouveau les accoudoirs si cela est nécessaire. Assurez vous que les ceintures ne sont pas coincées pas certaines parties du fauteuil comme les accoudoirs, les roues, etc.

3 Installation et réglage

Les instructions de ce chapitre sont destinées au distributeur.

Le fauteuil roulant léger Eclips+ et Eclips+ 30° a été dessiné entièrement pour votre confort. Ces fauteuils roulant vous offrent des possibilités de réglage individuel expliquées ci-après.

Pour trouver un service d'entretien ou un revendeur spécialisé près de chez vous, contactez l'établissement Vermeiren le plus proche. Vous trouverez une liste des établissements sur la dernière page.

⚠ **AVERTISSEMENT: risque de limitations dangereuses - N'utiliser que les limitations décrites dans ce manuel.**

⚠ **AVERTISSEMENT: une variation des réglages autorisés peut avoir une incidence sur la stabilité de votre fauteuil roulant (inclinaison en arrière ou latérale).**

3.1 Outils

Les outils suivants sont requis pour le montage du fauteuil roulant.

- Jeu de clés de 10 à 19
- Jeu de clés Allen de 4 à 5
- Tournevis à tête Philips

3.2 Mode de livraison

Le Vermeiren Eclips+, Eclips+ 30° doit être livré a vec :

- 1 châssis avec repose-bras, roues avant et arrière (hauteur de siège de 500 mm, angle du siège de 7°) (pour l'Eclips+ 30° en plus: système de réglage du dossier à 30°)
- 1 paire de repose-pieds
- Outils
- Manuel
- Accessoires

3.3 Réglage de la hauteur du siège et de l'angle du siège

⚠ **AVERTISSEMENT : risque de blessure. – Vérifiez que les vis sont bien serrées et utilisez pour ce faire un outil approprié.**

⚠ **AVERTISSEMENT : risque de basculement. – Le réglage des roues motrices permet de modifier l'empattement.**

Le Vermeiren Eclips+ est réglable sur 4 hauteurs de siège et différents angles de sièges en modifiant la position des roues. Le Vermeiren Eclips+ 30° est réglable sur 3 hauteurs de siège 470 - 530 mm et différents angles de sièges en modifiant la position des roues. Pour chaque hateur avec un réglage différent des roues avant et arrière.

Le récapitulatif des différentes hauteurs de siège pour un angle de siège standard de 7° est présenté dans le tableau ci-dessous.

Hauteur du siège	Roues arrière		Roues avant		
	Ø	Trous	Ø	Adaptateur Ⓑ / fourche	Trous
430 mm	22"	Trou 9 et 11	200 mm	Court	Trou 2 et 3
470 mm	24"	Trou 8 et 10	140 mm	Standard	Trou 2 et 3
500 mm (Standard)	24"	Trou 6 et 8	200 mm	Standard	Trou 2 et 3
530 mm	24"	Trou 4 et 6	200 mm	Standard	Trou 1 et 2

Tableau 3: Hauteurs de siège Eclips+

Procédez comme indiqué ci-dessous pour modifier la hauteur du siège (référence à la figure à la page suivante):

** Roues avant:*

1. Desserrez les vis de fixation Ⓐ du adaptateur de roue directrice Ⓑ.
2. Choisissez la bonne taille pour l'adaptateur Ⓑ et la fourche.
3. Placez l'adaptateur de roue directrice dans la position souhaitée.
4. Serrez la vis Ⓐ correctement.
5. Changez le diamètre de la roue directrice si nécessaire *(seulement pour le hauteur de siège 470 mm).*

** Roues arrière:*

6. Retirez les roues arrière (voir § 1).
7. Desserrez les vis de fixation Ⓐ du bloc de l'essieu arrière Ⓑ.
8. Poussez l'adaptateur d'essieu Ⓑ vers le haut ou vers le bas à la hauteur souhaitée.
9. Serrez la vis Ⓐ correctement.
10. Montez les roues arrière.
11. Réglez les freins d'après § 3.8.

Roue avant

Bloc d'essieu des roues arrière

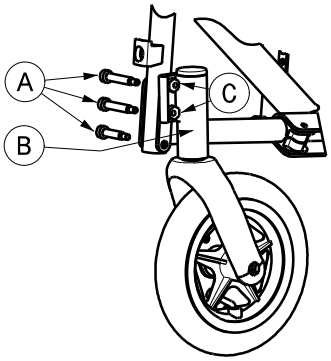

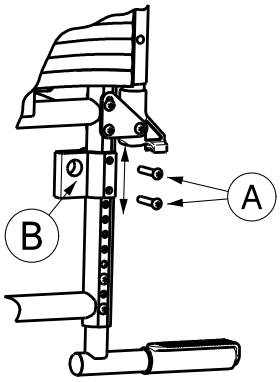

Hauteur du siège 430 mm (seulement pour Eclips+)

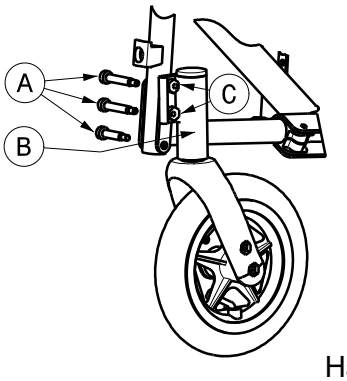

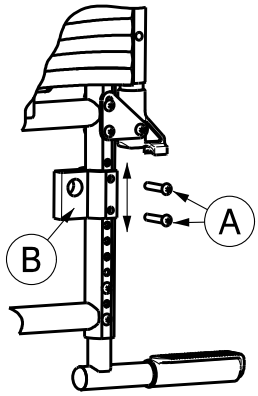

Hauteur du siège 470 mm

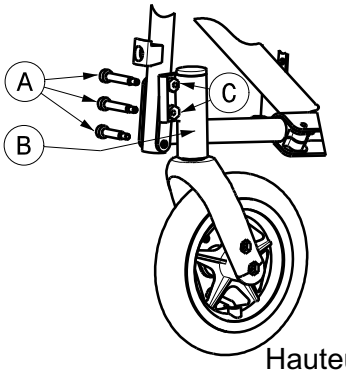

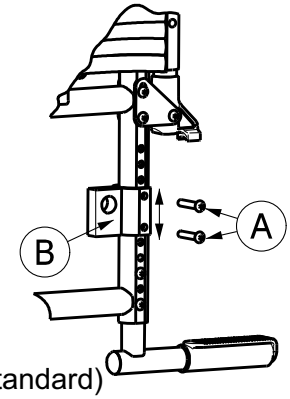

Hauteur du siège 500 mm (standard)

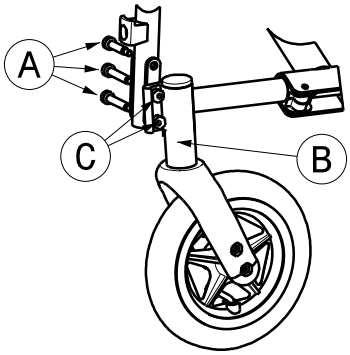

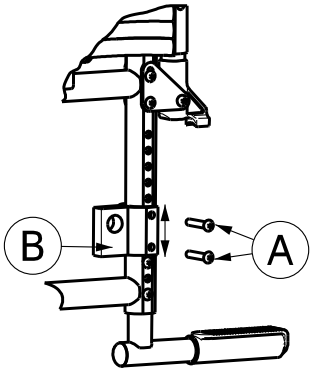

Hauteur du siège 530 mm

Réglage des écrous d'inclinaison Ⓒ des roues directrice.

⚠ **AVERTISSEMENT : risque de blessure. – Vérifiez que les vis sont bien serrées et utilisez pour ce faire un outil approprié.**

⚠ **AVERTISSEMENT : risque de blessure. – Veillez à ce que le réglage de la vis de l'excentrique soit identique pour les deux adaptateurs de roue avant.**

Cette figure explique le principe. La position du filet de vis est indiquée par un chiffre.

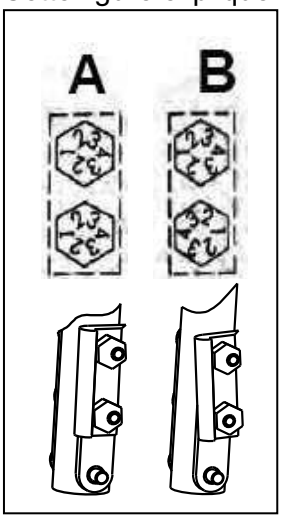

A Montre le cadre sans inclinaison d'assise, avec un adaptateur réglé horizontalement par rapport au sol.

B Montre le cadre avec une légère inclinaison de l'assise et en même temps un adaptateur réglé perpendiculairement par rapport au sol.

3.4 Siège souple

⚠ **AVERTISSEMENT : risque de blessure. – Vérifiez que les vis sont bien serrées et utilisez pour ce faire un outil approprié.**

Le cadre de siège est disponible en trois profondeurs d'assise 420 mm, 440 mm, 460 mm.

La housse de siège a la dimension standard de 420 mm de profondeur d'assise.

The standard seat depth of the cover is 420 mm. Pour combler l'écart entre le cadre et le siège arrière, pliez le rabat du dossier sous le siège (fermeture velcro).

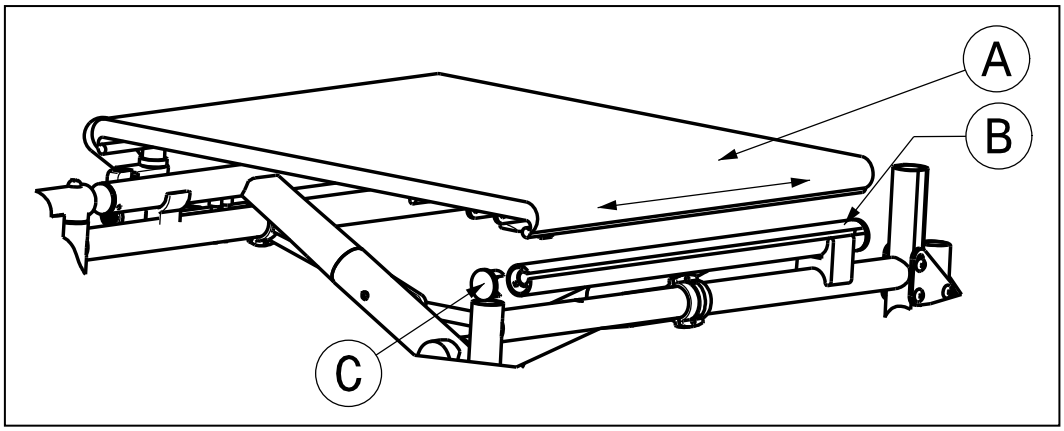

Pour changer la housse de siège:

1. Enlevez la vis de fixation sur le châssis tubulaire avant du siège.
2. Enlevez le bouchon de tube Ⓒ.
3. Vous pouvez maintenant enlever le siège Ⓐ en tirant légèrement dessus pour le sortir des tubes Ⓑ.

Pour accrocher le siège, procédez en sens inverse.

3.5 Siège anatomique

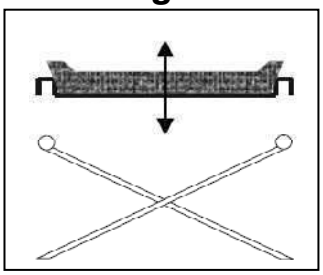

Si vous avez choisi un siège anatomique, posez celui-ci sur le compas tubulaire déplié de manière à ce que les suspensions du siège s'encastrent de façon uniforme sur le compas. Le support en bois est équipé d'encoches qui sont placées sur les traverses du compas. Pour plier la chaise roulante, retirez le siège en le tirant vers le haut.

3.6 Dossier souple (Eclips+)

⚠ **AVERTISSEMENT : risque de blessure. – Vérifiez que les vis sont bien serrées et utilisez pour ce faire un outil approprié.**

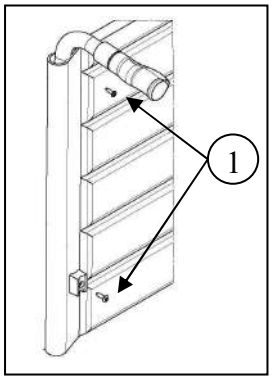

Pour régler la hauteur du dossier, vous pouvez régler l'ensemble du tube de dossier en hauteur.

Pour la réglage en hauteur du revêtement du dossier, dévissez les vis ① de retenue derrière le tube du dossier. Vous pouvez maintenant déplacer le reveêtement en hauteur. Le tube du dossier possède des trous tous les 20 mm, dans lesquels vous pouvez revisser les vis de retenue.

3.7 Dossier anatomique

⚠ **AVERTISSEMENT : risque de blessure. – Avant toute utilisation, vérifier que le dossier a une bonne tenue.**

⚠ **AVERTISSEMENT : risque de blessure. – Veillez à ne pas vous pincer lors du montage**

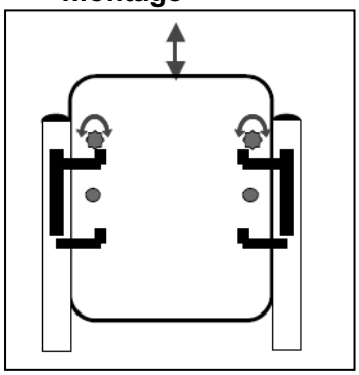

Si vous utilisez un dossier anatomique, procédez comme suit :

1. Dévisser le dossier flexible.
2. Visser sans serrer les supports du dossier.
3. Placer le dossier dans les supports en haut en bas.
4. Serrer les vis des supports de dossier.
5. Serrer les vis de sécurité du dossier.
6. Mettre en place les accoudoirs.

3.8 Réglez les freins

⚠ **AVERTISSEMENT : risque de blessure, seul le distributeur peut régler les freins.**

Réglez les freins d'après les règles suivantes:

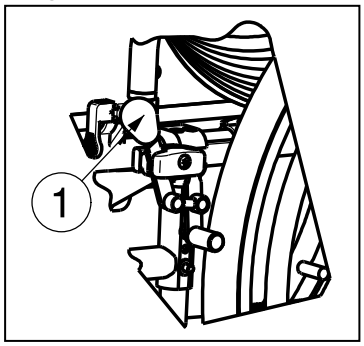

1. Installez les roues d'après le § 2.2.
2. Déconnectez les freins en tirant le levier ① vers l'arrière.

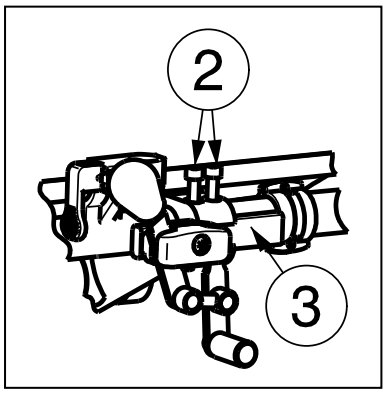

3. Desserrez les boulons ② pour que le mécanisme de freinage puisse glisser sur le guide ③.
4. Tirez le mécanisme de freinage sur le guide ③ vers la position souhaitée.
5. Reserrez les boulons ②.
6. Contrôlez le functionnement des freins.
7. Si nécessaire, répétez les étapes ci-dessus jusqu'à ce que les freins soient bien régléz.

3.9 Réglage des repose-pieds

3.9.1 Longueur des repose-pieds

⚠ **ATTENTION : risque de dommage, évitez tout contact entre les repose-pieds et le sol. Conservez une distance minimum de 60 mm au-dessus du sol.**

Réglez la longueur des repose-pieds de la manière suivante (sur trois positions différentes) : *(Fig A)*

1. Retirez la vis ①.
2. Réglez la longueur des repose-pieds pour une position confortable.
3. Serrez la vis ① correctement.

3.9.2 Profondeur de la plaque repose-pieds

Réglez la profondeur de la plaque repose-pieds de la manière suivante (sur trois positions différentes) :

1. Retirez les vis. *(Fig B)*
2. Réglez la profondeur des repose-pieds pour une position confortable. *(Fig A)*.
   Position 1 : trous 2 et 4
   Position 2 : trous 3 et 5
   Position 3 : trous 4 et 6
3. Serrez les vis correctement. *(Fig B)*

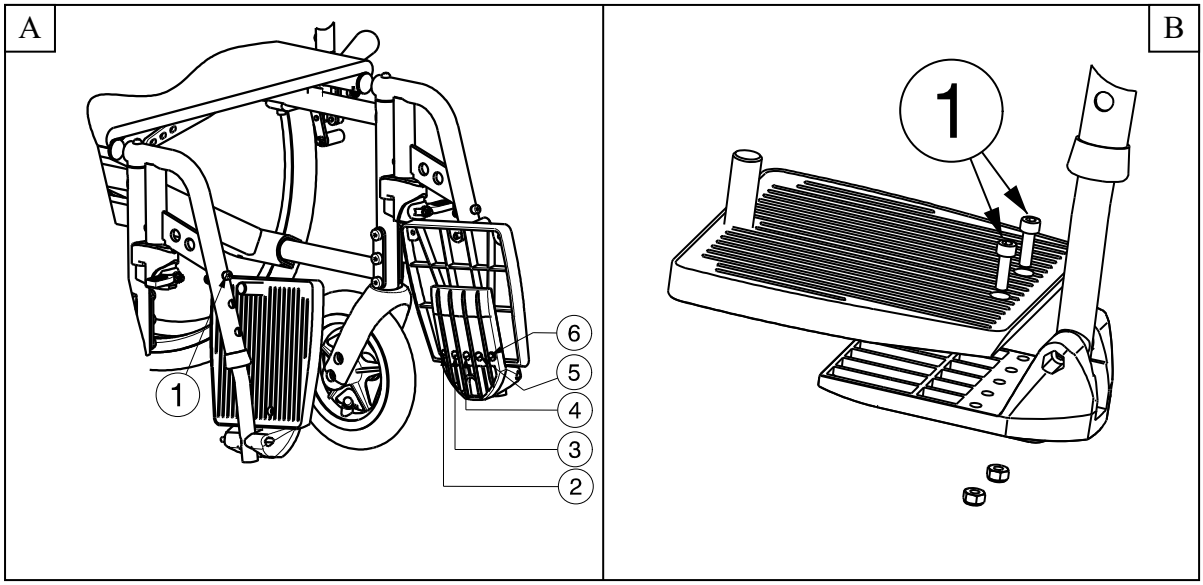

3.10 Réglage de poignées coulissantes

⚠ **AVERTISSEMENT : risque de blessure. – Vérifiez que les vis sont bien serrées et utilisez pour ce faire un outil approprié.**

⚠ **AVERTISSEMENT : risque de basculement. – Veillez à ce que les tubes de poignée coulissante soient posés de façon identique de chaque côté.**

3.10.1 Poignées coulissantes pour Eclips+

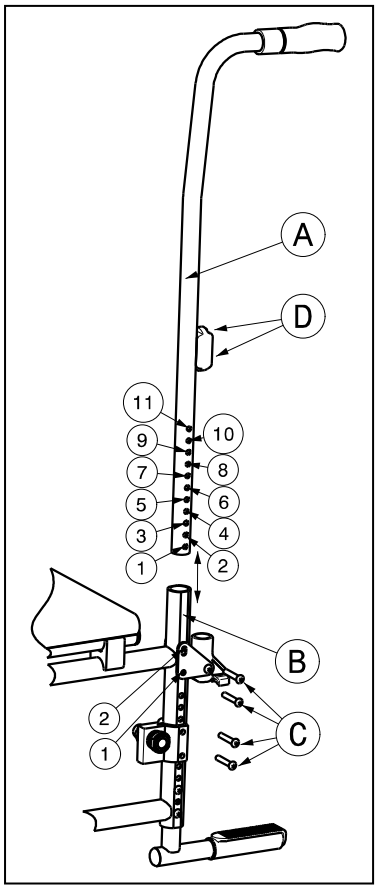

Le tube de la poignée coulissante Ⓐ est fixé dans la cadre du dossier Ⓑ.

Ajustez la hauteur des poignées de poussée comme suit:

1. Retirez les accoudoirs.
2. Retirez les vis Ⓒ.
3. Retirez les vis Ⓓ.
4. Tirez sur le tube de la poignée coulissante jusqu'à ce qu'il trouve à la hauteur souhaitée.

Hauteur poignées coulissantes	Tube poignées Ⓐ	Tube cadre Ⓑ
910 mm (Standard)	Trou 9 et 11	Trou 1 et 2
925 mm	Trou 8 et 10	Trou 1 et 2
940 mm	Trou 7 et 9	Trou 1 et 2
955 mm	Trou 6 et 8	Trou 1 et 2
970 mm	Trou 5 et 7	Trou 1 et 2
985 mm	Trou 4 et 6	Trou 1 et 2
1000 mm	Trou 3 et 5	Trou 1 et 2
1015 mm	Trou 2 et 4	Trou 1 et 2

Tableau 4: Hauteur de poignées coulissantes

5. Serrez tout les vis Ⓒ, Ⓓ correctement.

3.10.2 Poignées/réglage du dossier pour Eclips+ 30°

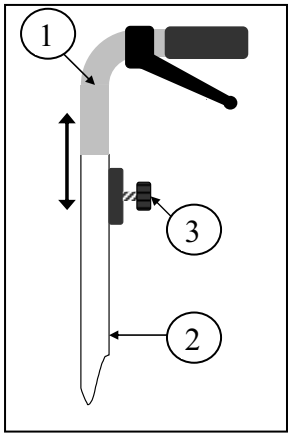

Au niveau du modèle Eclips+ 30°, vous pouvez régler en hauteur les poignées ① dans le conduit du dossier ② .

1. Détachez d'abord la vis ③ .
2. Glissez les poignées jusqu'à la hauteur souhaitée.
3. Serrez à nouveau bien la vis ③.

3.11 Réglage de patte d'inclinaison

⚠ **AVERTISSEMENT : risque de blessure. – Vérifiez que les vis sont bien serrées et utilisez pour ce faire un outil approprié.**

Un patte d'inclinaison pouvant être réglé en hauteur en fonction de la hauteur d'assise du fauteuil roulant est installé sur le cadre inférieur droit du dossier.

Le patte d'inclinaison peut être placé en 2 positions différentes avec un écart de 15 mm. (Le fauteuil roulant avec une hauteur d'assise de 500 mm possède un monte trottoir réglable à 150 mm et 165 mm de hauteur).

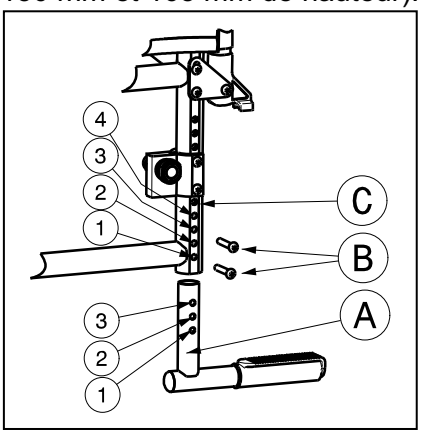

1. Retirez les vis Ⓑ.
2. Ajustez le patte d'inclinaison à une hauteur confortable.

Hauteur patte d'inclinaison	Tube patte d'inclinaison Ⓐ	Tube cadre Ⓒ
150 mm (Standard)	Trou 1 et 3	Trou 1 et 3
165 mm	Trou 1 et 3	Trou 2 et 4

Tableau 5: Hauteur du patte d'inclinaison pour un fauteuil avec hauteur d'assise de 500 mm.

3. Serrez les vis ① correctement. *(Fig C)*

Si le fauteuil est équipé d'une protection contre le basculement, cette protection remplace le patte d'inclinaison.

3.12 Réglage de la stabilité et da la manoeuvrabilité

⚠ **AVERTISSEMENT : risque de blessure. – Vérifiez que les vis sont bien serrées et utilisez pour ce faire un outil approprié.**

⚠ **AVERTISSEMENT : risque de blessure. - Veillez à ce que l'adaptateur d'essieu ① pour les roues motrices soient posés de façon identique de chaque côté.**

⚠ **AVERTISSEMENT : risque de basculement. - Soyez conscient que vous modifiez la stabilité du fauteuil.**

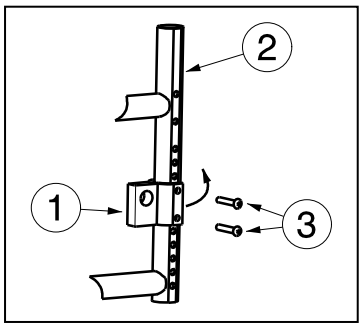

Sur le cadre inférieur du dossier ② les roues motrices sont maintenues dans un adaptateur d'essieu ①

1. Desserrez les vis de fixation ③.
2. Tournez l'adaptateur d'essieu ① vers l'arrière pour que le logement d'essieu se trouve derrière le cadre du dossier.
3. Serrez les vis ③ correctement.
4. Réglez les freins.

Pour l'Eclips+ 30°, un appareil anti-culbute est mo nté de manière standard sur le fauteuil roulant lorsque l'adaptateur de l'essieu est positionné vers l'avant.

4 Maintenance

La durée de vie du fauteuil roulant est influencée par son utilisation, de son stockage, de sa maintenance régulière, de l'entretien et du nettoyage.

4.1 Maintenance régulière

Les activités de maintenance requises pour garantir le bon état de votre fauteuil roulant Vermeiren sont décrites ci-dessous :

- Avant tout déplacement
  - Contrôlez et nettoyez les pneus. Remplacez les pneus si nécessaire.
  - Contrôlez toutes les vis sont bien serrées.
  - Contrôlez les freins et réglez-les si nécessaire.
  - Contrôlez le fauteuil roulant (propreté, fissures, dommages sur les pièces de structure, etc.) et nettoyez-le. Remplacez le revêtement si nécessaire.

- Toutes les 8 semaines : inspection, lubrification et réglage de
  - Repose-bras
  - Repose-pieds
  - Levier de freins
  - Essieux des roues
  - Le système pour régler le dossier (pour Eclips+ 30°)
- Tous les 6 mois ou pour tout nouvel utilisateur
  - Révision générale
  - Désinfection
  - Roues avant, nettoyer les roulements si nécessaire

Vous trouverez un plan de maintenance au verso de ce manuel.

Seul le distributeur peut se charger de la réparation et de l'assemblage des pièces détachées de votre fauteuil roulant.

N'installez que des pièces de rechange autorisées par Vermeiren.

4.2 Expedition et stockage

Respectez les instructions suivantes pour le expedition or le stockage du fauteuil roulant :

- Stockez le fauteuil roulant uniquement dans des locaux secs (+5℃ à +41℃).
- À une humidité relative de 30 % à 70 %.
- Utilisez suffisamment de protections ou emballages pour mettre le fauteuil roulant à l'abri de la rouille et des corps étrangers. (Par exemple eau salée, air salin, sable, poussière).
- Stockez toutes les pièces retirées ensemble, au même endroit (ou repérez-les si nécessaire) pour éviter de les mélanger avec d'autres produits lors du remontage.
- Les composants doivent être stockés sans subir de contrainte (ne placez pas de pièces trop lourdes sur le fauteuil roulant, ne le coincez pas entre d'autres objets, etc.).

4.3 Entretien

4.3.1 Coussin d’assise et le dos

Respectez les instructions suivantes pour le nettoyage le coussin d’assise et le dos:

- Nettoyez le coussin d’assise et le dos avec un tissu humidifié avec de l'eau chaude. Veillez à ne pas tremper le coussin d’assise et le dos.
- Utilisez un détergent doux vendu dans le commerce pour enlever les taches rebelles.
- Vous pouvez utiliser une éponge ou une brosse douce pour éliminer les taches.
- N'utilisez pas de produits de nettoyage agressifs tels que des solvants ni de brosses à poils durs.
- N'utilisez jamais de vapeur ni de nettoyeur haute pression pour le nettoyage.

4.3.2 Pièces en plastique

Nettoyez les éléments en plastique de votre fauteuil roulant avec un produit de nettoyage conçu à cet effet. Utilisez exclusivement une éponge ou brosse douce.

Les pièces en plastique sont par exemple les accoudoirs, repose-pieds, poignées, pneus, etc. .

4.3.3 Enduit

La grande qualité de la couche de surface garantit une protection optimale contre la corrosion. Si la couche externe est endommagée par une rayure ou autre, faites réparer la surface concernée par votre distributeur.

Pour le nettoyage, utilisez exclusivement de l'eau chaude et des détergents domestiques normaux avec des brosses ou tissus doux. Veillez à ne pas faire entrer d'humidité dans les tubes.

À l'origine, les pièces en zinc n'ont besoin que d'être frottées avec un tissu sec. Vous pouvez éliminer les taches rebelles avec un polish pour zinc du commerce.

4.4 Inspection

En principe, nous recommandons une inspection chaque année, et au minimum une avant la remise en service. Tous les contrôles suivants doivent être réalisés et documentés par des personnes autorisées :

- Contrôlez sur les pièces du châssis et les tubes l'absence de déformation du plastique, de fissures et de dysfonctionnements.
- Contrôlez visuellement l'absence de dommage au niveau de la peinture (risque de corrosion)
- Contrôlez le fonctionnement des roues (rotation correcte, sans voile, jeu de l'essieu, pneus, profil, état des mains-courantes, pression d'air dans le cas de pneus gonflés, axes flottants, etc.)
- Contrôlez la solidité et le serrage de toutes les vis.
- Contrôlez la quantité de graisse sur les joints métalliques des pièces mobiles
- Contrôlez l'état et la sécurité des guides et axes des roues directrices
- Contrôlez visuellement l'absence de fissures et de points de rupture sur toutes les pièces en plastique
- Contrôlez le fonctionnement des accoudoirs et repose-jambes (verrouillage, charge, déformation, usure liée aux charges).
- Contrôlez le fonctionnement des autres pièces détachables (par exemple : système anti-basculement, sangle de sécurité personnelle, liaison dossier/siège, etc.)
- Contrôle du fonctionnement de l'amortisseur à gaz (synchronisme, déformation, taches d'huile) (uniquement sur l'Eclips+ 30°)
- Fourniture de l'ensemble des pièces, manuel d'instructions disponible?

L'entretien ne doit être validé dans le plan de maintenance que si au minimum tous les éléments indiqués ci-dessus ont été contrôlés.

4.5 Désinfection

⚠ **AVERTISSEMENT : produits dangereux, l'utilisation de désinfectants est réservée au personnel autorisé.**

⚠ **AVERTISSEMENT : produits dangereux, irritants pour la peau. Vous devez porter des vêtements de protection adaptés car les désinfectants peuvent irriter votre peau. Vous devez pour cela également tenir compte des informations relatives aux produits utilisés.**

Toutes les pièces du lève-personne peuvent être traitées par récurage avec un désinfectant.

Toutes les mesures prises pour désinfecter des équipements réutilisés, leurs composants ou accessoires doivent être notées dans un rapport de désinfection contenant au minimum les informations suivantes (avec documentation des produits jointe) :

Date de désinfection	Motif	Spécification	Substance et concentration	Signature

Tableau 6 : Exemple de journal de désinfection

Abréviations utilisées dans la colonne 2 (motif) :

V = Infection suspectée IF = Cas d'infection W = Répétition I = Inspection

Pour une feuille vierge d'un journal de désinfection, voir § 9.

Les désinfectants recommandés pour le récurage (d'après la liste fournie par le Robert Koch Institute, RKI) sont présentés dans le tableau ci-dessous. L'état actuel des désinfectants présents dans la liste RKI est disponible auprès du Robert Koch Institute (RKI) (page d'accueil : www.rki.de).

Substance active	Nom du produit	Désinfectant de blanchisserie		Désinfection de surface (récurage/ essuyage)		Désinfection des excrétions 1 volume crachat ou de selles + 2 volumes de solution diluée ou 1 volume d'urine + 1 volume de solution diluée						Zone d'efficacité	Fabricant ou fournisseur
						Crachat		Selles		Urine			
		Solution diluée	Durée pour faire effet	Solution diluée	Durée pour faire effet	Solution diluée	Durée pour faire effet	Solution diluée	Durée pour faire effet	Solution diluée	Durée pour faire effet		
		%	h	%	h	%	h	%	h	%	h		
Phénol ou dérivé de phénol	Amocid	1	12	5	6	5	4	5	6	5	2	A	Lysoform
	Gevisol	0,5	12	5	4	5	4	5	6	5	2	A	Schülke & Mayr
	Helipur			6	4	6	4	6	6	6	2	A	B. Braun
	Solution savonneuse m-cresylic (DAB 6)	1	12	5	4							A	
	Phénol	1	12	3	2							A	
Chlore, substances organiques ou anorganiques avec chlore actif	Chloramine-T DAB 9	1,5	12	2,5	2	5	4					A[1]B	
	Clorina	1,5	12	2,5	2	5	4					A[1]B	Lysoform
	Trichlorol	2	12	3	2	6	4					A[1]B	Lysoform
Par combinaisons	Apesin AP100[2]			4	4							AB	Tana PROFESSIONAL
	Dismozon pur[2]			4	1							AB	Bode Chemie
	Perform[2]			3	4							AB	Schülke & Mayr
	Wofesteril[2]			2	4							AB	Kesla Pharma

Substance active	Nom du produit	Désinfectant de blanchisserie		Désinfection de surface (récurage/ essuyage)		Désinfection des excrétions 1 volume crachat ou de selles + 2 volumes de solution diluée ou 1 volume d'urine + 1 volume de solution diluée						Zone d'efficacité	Fabricant ou fournisseur
						Crachat		Selles		Urine			
		Solution diluée	Durée pour faire effet	Solution diluée	Durée pour faire effet	Solution diluée	Durée pour faire effet	Solution diluée	Durée pour faire effet	Solution diluée	Durée pour faire effet		
		%	h	%	h	%	h	%	h	%	h		
Formaldéhyde et/ou autres aldéhydes ou dérivés	Aldasan 2000			4	4							AB	Lysoform
	Antifect FD 10			3	4							AB	Schülke & Mayr
	Antiseptica désinfection de surface 7			3	6							AB	Antiseptica
	Apesin AP30			5	4							A	Tana PROFESSIONAL
	Bacillocid special			6	4							AB	Bode Chemie
	Buraton 10F			3	4							AB	Schülke & Mayr
	Desomed A 2000			3	6							AB	Desomed
	Nettoyant désinfectant pour hôpitaux			8	6							AB	Dreiturm
	Desomed Perfekt			7	4							AB*	Desomed
	Solution formaldéhyde (DAB 10), (formaline)	1,5	12	3	4							AB	
	Incidin Perfekt	1	12	3	4							AB	Ecolab
	Incidin Plus			8	6							A	Ecolab
	Kohrsolin	2	12	3	4							AB	Bode Chemie
	Lysoform	4	12	5	6							AB	Lysoform
	Lysoformin	3	12	5	6							AB	Lysoform
	Lysoformin 2000			4	6							AB	Lysoform
	Melsept	2	12	4	6							AB	B. Braun
	Melsitt	4	12	10	4							AB	B. Braun
	Minutil	2	12	6	4							AB	Ecolab
	Multidor			3	6							AB	Ecolab
	Nûscosept			5	4							AB	Dr. Nüsken Chemie
	Optisept			7	4							AB*	Dr. Schumacher
	Pursept-FD			7	4							AB*	Merz
	Ultrasol F	3	12	5	4							AB	Fresenius Kabi
Surfactants amphotères (amfotensiden)	Tensodur 103	2	12									A	MFH Marienfelde
Lye	Lait de chaux[3]							20	6			A[3]B	

1 Pas efficace contre les myco-bactéries lors de la désinfection d'entretien, principalement en présence de sang.
2 Ne convient pas pour désinfecter des surfaces poreuses ou contaminées de sang (par exemple bois brut).
3 Pas efficace pour la tuberculose ; préparation de lait de chaux : 1 volume de chaux dissoute (hydroxyde de calcium) + 3 volumes d'eau.
* Efficacité contrôlée sur les virus conformément aux méthodes de contrôle de RKI (Federal Health Reporting 38 (1995) 242).
A : convient pour tuer les germes bactériens végétatifs, y compris les myco-bactéries et champignons, y compris les spores fongiques.
B : convient pour désactiver les virus.

Tableau 7: Désinfectants

Consultez votre distributeur pour toute question relative à la désinfection ; il sera heureux de vous aider.

5 Garantie

Extrait des Conditions générales de vente :

(...)
5. La durée de garantie est de 24 mois. Grâce à nos exigences élevées en matière de qualité, nous pouvons prolonger la période de garantie au-delà de cette période de base pour
(...)

-Châssis et articulation transversale des fauteuils roulants 4 ans

La garantie exclut les dommages liés à des modifications structurelles apportées à nos produits, à une maintenance insuffisante, à une manipulation ou un stockage déficients ou inappropriés ou à l'utilisation de pièces autres que les pièces d'origine. Par ailleurs, la garantie exclut les pièces ou pièces de travail soumises à une usure naturelle.

(...)

6 Mise au rebut

Lors de la mise au rebut du fauteuil roulant, contactez votre centre de collecte local ou retournez le produit à votre distributeur qui, après l'avoir soumis à une procédure d'hygiène, sera en mesure de le renvoyer au fabricant, qui se chargera de sa mise au rebut et de son recyclage corrects, en le séparant en différents matériaux entrant dans sa composition.

Les emballages peuvent être déposés dans des centres de collecte ou de recyclage ou après de votre distributeur.

7 Déclaration de conformité

Le fabricant ou son mandataire :

N.V. VERMEIREN N.V

Adresse :

Vermeirenplein 1/15

2920 Kalmthout

Belgique

déclare sous sa propre responsabilité, que les dispositifs médicaux avec marquage CE :

Produit groupe:	Fauteuils roulants manuels
Marque:	Vermeiren
Type:	Eclips+, Eclips+ 30°, Eclips+ T30, Eclips+ T30 30°

sont classés dans la classe I, suivant l'annexe IX 93/42/CEE, règle 1,

et ont été fabriqués en complète concordance avec les directives sous-mentionnées -y compris les dernières modifications - et avec la loi nationale qui organise ces directives :

Dispositifs médicaux directive 93/42/CEE

et sont conforme aux normes harmonisées européennes relevantes :

EN 12182: 1999, EN 12183: 2009

8 Plan de maintenance

Date	Maintenance	Remarques	Signature
1/1/2011	*Lubrification et entretien général*	*non*	

9 Journal de désinfection

Date de désinfection	Motif	Spécification	Substance et concentration	Signature

Abréviations utilisées dans la colonne 2 (motif) :

V = Infection suspectée IF = Cas d'infection W = Répétition I = Inspection

Inhoudsopgave

Voorwoord **2**
1 Productomschrijving **3**
1.1 Toepassingsgebied 3
1.2 Technische specificaties 4
1.3 Componenten 6
1.4 Accessoires 6
1.5 Locatie identificatieplaat 6
1.6 Gebruikte symbolen 6
1.7 Voor uw veiligheid 7
2 Gebruik **7**
2.1 Dragen van de rolstoel 8
2.2 Plaatsen van de achterwielen 8
2.3 Uitvouwen van de rolstoel 8
2.4 Plaatsen of verwijderen van de voetsteunen 8
2.5 Bedienen van de rem 9
2.6 Plaatsen of verwijderen van de armsteunen 9
2.7 Transfer in en uit de rolstoel 10
2.8 Correcte positie in de rolstoel 10
2.9 Rijden met de rolstoel 10
2.10 Rijden op hellingen 11
2.11 Nemen van hindernissen (trottoirs) 11
2.12 Opvouwen van de rolstoel 12
2.13 Afnemen van de wielen 13
2.14 Duwstang 13
2.15 Rugverstelling (Eclips+ 30°) 13
2.16 Transport in de auto 14
2.17 Gebruik van de rolstoel als zit in een motorvoertuig (Eclips+) 14
3 Montage en afstelling **16**
3.1 Gereedschap 16
3.2 Leveringsomvang 17
3.3 Instellen van de zithoogte en zithoek 17
3.4 Soepele zit 19
3.5 Anatomische zit 20
3.6 Soepele Rug (Eclips+) 20
3.7 Anatomische rug 20
3.8 Afstellen van de remmen 21
3.9 Afstellen van de voetsteunen 21
3.10 Instellen van de handgrepen 22
3.11 Instellen van de trapdop 23
3.12 Instellen van de stabiliteit en manouvreerbaarheid 23
4 Onderhoud **24**
4.1 Periodiek Onderhoud 24
4.2 Verpakking en opslag 24
4.3 Verzorging 25
4.4 Inspectie 25
4.5 Desinfecteren 26
5 Garantie **28**
6 Afvalverwerking **28**
7 Verklaring van overeenstemming **28**
8 Onderhoudsplan **29**
9 Desinfectiejournaal **29**
10 Clusteromschrijvingen **30**

Voorwoord

We willen U danken voor het vertrouwen dat U in onze producten stelt.

De rolstoelen van Vermeiren zijn het resultaat van jarenlange studies en ervaringen. Bij de ontwikkeling werd veel aandacht besteed aan een eenvoudige bediening en een gemakkelijk onderhoud.

De levensduur van Uw rolstoel hangt in sterke mate af van de zorg waarmee U de rolstoel behandelt.

Deze handleiding maakt U vertrouwd met de bediening van Uw rolstoel. In dit document vindt U ook enkele onderhoudsadviezen zodat Uw rolstoel lang meegaat.

Het naleven van de gebruiks- en onderhoudsinstructies vormen een essentieel onderdeel van de garantiebepalingen.

Deze handleiding houdt rekening met de recentste productontwikkelingen. De Firma Vermeiren behoudt zich echter het recht voor om wijzigingen door te voeren zonder verplicht te zijn voordien geleverde modellen aan te passen of te vervangen.

Als U nog vragen hebt, neemt U best contact op met Uw vakhandelaar.

1 Productomschrijving

1.1 Toepassingsgebied

De rolstoel is bedoeld voor mensen die moeilijk of niet kunnen lopen.

De rolstoel is ontworpen voor het transport van 1 persoon.

De rolstoel kan zowel binnenshuis als buiten gebruikt worden.

De gebruiker kan de rolstoel zelf voortbewegen of laten duwen door een begeleider.

De rolstoel biedt door zijn modulaire opbouw verschillende aanpassingsmogelijkheden voor mensen die moeilijk kunnen lopen door:

- verlamming
- verlies van ledematen (beenamputatie)
- defect of aandoeningen van ledematen
- contracturen en gewrichtsaandoeningen
- hart- en bloedsomloopinsufficiëntie
- evenwichtsstoornissen
- cachexie (afname van het spierweefsel)
- geriatrische patiënten

Hou bij de individuele verzorging rekening met:

- grootte en lichaamsgewicht (max. 130 kg)
- fysieke en psychische gesteldheid
- woonomgeving
- milieu

Uw rolstoel mag alleen gebruikt worden op ondergronden waarbij alle vier de wielen de grond raken en waarbij het bodemcontact voldoende is voor een gelijkmatige aandrijving van alle wielen. Extra oefening is nodig voor het rijden op ongelijkmatige ondergrond (kasseien, etc.), hellingen en bochten (zijdelings omvallen), evenals het nemen van hindernissen (bvb. Trottoirranden).

De rolstoel dient niet als klimtoestel of om hete of zware voorwerpen te transporteren.

Het gebruik van de rolstoel op tapijten, tapijtvloeren of andere losse vloerbedekkingen kan slijtage van de vloerbedekking tot gevolg hebben.

Gebruik enkel door Vermeiren goedgekeurde accessoires.

Vermeiren is niet aansprakelijk voor schade door gebrekkig of onvoldoende onderhoud of als gevolg van het niet naleven van instructies van deze handleiding.

Het naleven van de gebruiks- en onderhoudsinstructies vormen een essentieel onderdeel van de garantiebepalingen.

1.2 Technische specificaties

Onderstaande technische gegevens zijn geldig voor de rolstoel in standaard afstelling. Wanneer er andere voetsteunen/armsteunen of andere accessoires worden gebruikt, worden de opgegeven waarden gewijzigd.

Merk	**Vermeiren**						
Adres	**Vermeirenplein 1/15, B-2920 Kalmthout**						
Type	**Manuele rolstoel**						
Model	**Eclips+**						
Maximale massa gebruiker	**130 kg**						
Omschrijving	**Afmetingen**						
Effectieve zitbreedte	390 mm	420 mm	440 mm	460 mm	480 mm	500 mm	550 mm
Totale breedte (afhankelijk van de zitbreedte)	590 mm	620 mm	640 mm	660 mm	680 mm	700 mm	750 mm

Omschrijving	**Afmetingen Min.**	**Afmetingen Max.**
Totale lengte inclusief voetsteun	1040 mm	1080 mm
Lengte dichtgevouwen	1040 mm	1080 mm
Breedte dichtgevouwen	300 mm	
Hoogte dichtgevouwen	910 mm	1015 mm
Totaal gewicht	± 15,8 kg	
Gewicht zwaarste onderdeel	8,05 kg	
Massa van onderdelen die kunnen worden gedemonteerd of verwijderd	**Voetsteunen:** 1,90 kg; **Armsteunen:** 1,40 kg **Achterwielen:** 4,15 kg	
Statische stabiliteit bergaf	7,5° (in standaard configuratie)	
Statische stabiliteit bergop	5° (in standaard configuratie)	
Statische stabiliteit zijwaarts	>16° (in standaard configuratie)	
Maximum hoogte hindernis	60 mm	
Zithoek	0°	13°
Effectieve zitdiepte	420 mm	460 mm
Zithoogte aan voorzijde	430 mm	530 mm
Rughoek	0°	13°
Rughoogte	400 mm	460 mm
Afstand tussen zit en voetsteun	390 mm	460 mm
Hoek tussen zit en voetsteun	-3°	10°
Afstand tussen armsteun en zit	220 mm	
Afstand voorzijde armsteunen	380 mm	
Diameter aandrijfhoepel	535 mm	
Horizontale afstand van de as (uitwijking)	-47 mm	19 mm
Minimale draaicirkel	1530 mm	
Diameter Krypton PU achterwielen	24"	
Bandenspanning aandrijfwielen / achterwielen (enkel voor luchtbanden)	Max. 3.5 bar	
Diameter Krypton PU stuurwielen	200 mm	
Bandenspanning stuurwielen (enkel voor luchtbanden)	Max. 2.5 bar	
Opslag en gebruikstemperatuur	+ 5 ℃	+ 41 ℃
Opslag en gebruiksluchtvochtigheid	30%	70%
Technische wijzigingen voorbehouden. Meettolerantie ± 15 mm / 1,5 kg / °		

Tabel 1: Technische specificaties Eclips+

Merk	**Vermeiren**						
Adres	**Vermeirenplein 1/15, B-2920 Kalmthout**						
Type	**Manuele rolstoel**						
Model	**Eclips+ 30°**						
Maximale massa gebruiker	**130 kg**						
Omschrijving	**Afmetingen**						
Effectieve zitbreedte	390 mm	420 mm	440 mm	460 mm	480 mm	500 mm	550 mm
Totale breedte (afhankelijk van de zitbreedte)	610 mm	630 mm	660 mm	680 mm	700 mm	720 mm	770 mm
Omschrijving	**Afmetingen Min.**				**Afmetingen Max.**		
Totale lengte inclusief voetsteun	1190 mm				1230 mm		
Lengte dichtgevouwen	1190 mm				1230 mm		
Breedte dichtgevouwen	300 mm						
Hoogte dichtgevouwen	910 mm				1015 mm		
Totaal gewicht	± 25,0 kg						
Gewicht zwaarste onderdeel	17,55 kg						
Massa van onderdelen die kunnen worden gedemonteerd of verwijderd	**Voetsteunen:** 1,90 kg; **Armsteunen:** 1,40 kg **Achterwielen:** 4,15 kg						
Statische stabiliteit bergaf	7,5° (in standaard configuratie)						
Statische stabiliteit bergop	Asblok naar achteren: 4° Asblok naar voren: Anti-tipping apparaat moet standaard ter beschikking zijn						
Statische stabiliteit zijwaarts	>16° (in standaard configuratie)						
Maximum hoogte hindernis	60 mm						
Zithoek	0°				13°		
Effectieve zitdiepte	420 mm				460 mm		
Zithoogte aan voorzijde	470 mm				530 mm		
Rughoek	0°				43°		
Rughoogte	450 mm						
Afstand tussen zit en voetsteun	390 mm				460 mm		
Hoek tussen zit en voetsteun	-3°				10°		
Afstand tussen armsteun en zit	220 mm						
Afstand voorzijde armsteunen	380 mm						
Diameter aandrijfhoepel	535 mm						
Horizontale afstand van de as (uitwijking)	-47 mm				19 mm		
Minimale draaicirkel	1530 mm						
Diameter Krypton PU achterwielen	24"						
Bandenspanning aandrijfwielen / achterwielen (enkel voor luchtbanden)	Max. 3.5 bar						
Diameter Krypton PU stuurwielen	200 mm						
Bandenspanning stuurwielen (enkel voor luchtbanden)	Max. 2.5 bar						
Gasdrukveer	2 x 275N						
Opslag en gebruikstemperatuur	+ 5 ℃				+ 41 ℃		
Opslag en gebruiksluchtvochtigheid	30%				70%		
Technische wijzigingen voorbehouden. Meettolerantie ± 15 mm / 1,5 kg / °							

Tabel 2: Technische specificaties Eclips+ 30°

De rolstoel voldoet aan de eisen gesteld in:

ISO 7176-8: Eisen en testmethodes voor statische, impact en vermoeiing sterktes

ISO 7176-16: Eisen voor brandweerstand

ISO 7176-19: Gebruik van een rolstoel in een voertuig (is enkel voor Eclips+ rolstoel)

1.3 Componenten

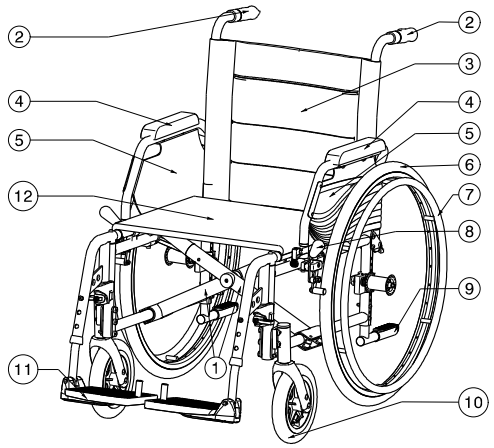

1 = Kruis
2 = Handvaten
3 = Rug
4 = Armkussens
5 = Armsteunen
6 = Aandrijfwielen (achterwielen)
7 = Grijphoepels
8 = Remmen
9 = Trapdop
10 = Stuurwielen (voorwielen)
11 = Voetsteunen
12 = Zit

1.4 Accessoires

Volgende accessoires zijn beschikbaar voor de Eclips+, Eclips+ 30°:

- Anterior bekkengordel (B58) om te bevestigen aan de tubes van de rug
- Anti-tipping apparaat (B78) om te bevestigen aan het onderste frame
- Trommelrem voor begeleider (B74) om te bevestigen aan de handgrepen
- Transitrolstoel (T30)

Neem contact op met de vakhandelaar voor meer informatie over andere accessoires. Hij geeft u graag advies.

1.5 Locatie identificatieplaat

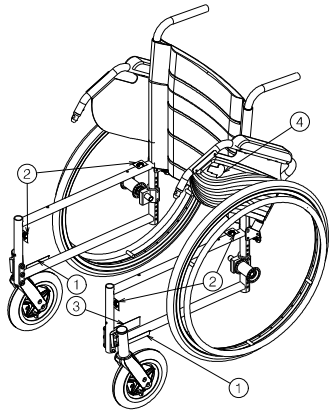

1 = Naam Vermeiren
2 = Taxi haken
3 = Identificatieplaat
4 = Naam Eclips+

1.6 Gebruikte symbolen

Maximum gewicht

Gebruik voor binnen en buiten

Afdaling

Helling

CE conformiteit

1.7 Voor uw veiligheid

- ⚠ Let erop dat bij het gebruik van de aandrijfwielen geen voorwerpen en/of lichaamsdelen tussen de spaken terechtkomen. Dit kan immers letsel en/of schade aan de rolstoel veroorzaken.
- ⚠ Voor het in- en uitstappen in en uit de rolstoel dient u de handremmen vast te zetten.
- ⚠ Gebruik de voetsteunen nooit om in en uit de rolstoel te stappen. Deze dienen naar boven te worden geklapt of de volledige voetsteun dient naar buiten te zijn weggedraaid.
- ⚠ Onderzoek het effect van een veranderd zwaartepunt op het gedrag van de rolstoel (bijv. op hellingen, op zijdelingse hellingen of bij het overwinnen van hindernissen). Maak gebruik van hulp van een begeleider.
- ⚠ Let er bij het opnemen van voorwerpen (die zich voor, opzij of achter de rolstoel bevinden) op dat u niet te ver uit de rolstoel leunt. Anders kan de rolstoel kantelen.
- ⚠ Bij het rijden door deuren, openingen e.d. moet aan de zijkant voldoende plaats zijn, anders bestaat er gevaar op letsel aan handen en armen en op beschadiging van de rolstoel.
- ⚠ Gebruik uw rolstoel alleen voor de beschreven doeleinden. Vermijd bijv. om zonder remmen tegen een hindernis te rijden (stoeprand, stootsteen) of van treden te springen. De fabrikant is niet aansprakelijk voor schade als gevolg van overbelasting of botsingen bij het gebruik dat niet in overeenstemming is met het doel van het product.
- ⚠ Trappen mogen alleen met behulp van een begeleider worden genomen. Wanneer er bijv. hellingen of liften beschikbaar zijn, dient u deze te gebruiken.
- ⚠ Bij gebruik van de de openbare weg dient u zich te houden aan de verkeersregels.
- ⚠ Net zoals voor andere voertuigen geldt dat u de rolstoel niet mag gebruiken onder invloed van alcohol of geneesmiddelen. Dit geldt ook voor verplaatsingen binnenshuis.
- ⚠ Pas uw rijstijl bij ritten buiten de woning aan aan het weer en het verkeer.
- ⚠ Bij het transporteren van de rolstoel mag u deze nooit vastnemen aan bewegende delen (armsteunen, voetsteunen, enz.). U moet de rolstoel altijd vastnemen aan het vaste frame.
- ⚠ Zorg ervoor dat u in het donker goed zichtbaar bent. Draag lichte kleding of kleding met reflectoren en zorg ervoor dat de reflectoren opzij en achteraan de rolstoel goed zichtbaar zijn.
- ⚠ Let op met brandende voorwerpen, zoals sigaretten. De rug- en zitbekleding kunnen vlam vatten.
- ⚠ Let erop dat de maximale belasting (130kg) niet wordt overschreden.

2 Gebruik

Dit hoofdstuk beschrijft het normaal gebruik. **Deze instructies zijn van toepassing voor de gebruiker en de vakhandelaar.**

De rolstoel wordt gemonteerd en afgesteld door Uw vakhandelaar. De instructies voor de montage en afstelling van de rolstoel staat in § 3.

2.1 Dragen van de rolstoel

De beste manier om de rolstoel te dragen is om gebruik te maken van de wielen en zo de rolstoel verder te rollen.

Als dit niet mogelijk is (bv. wanneer de achterwielen verwijderd zijn voor het transporteren in de auto), grijp de rolstoel stevig vast aan de voorzijde van het frame en de handgrepen. Gebruik de voetsteunen, armsteunen of de wielen niet om de rolstoel vast te nemen.

2.2 Plaatsen van de achterwielen

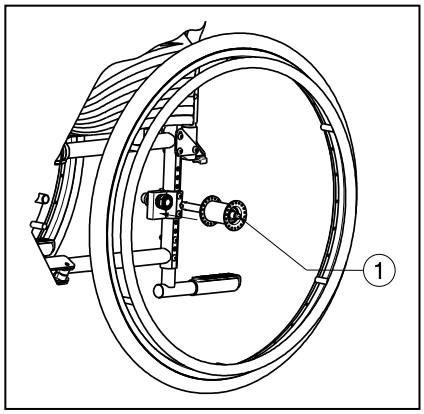

1. Neem het achterwiel en druk naafknop ①in.
2. Houdt de naafknop ingedrukt en plaats het achterwiel in de asbus tot deze niet meer verder kan.
3. Laat de naafknop los.
4. Kijk na of het wiel goed vastzit.

2.3 Uitvouwen van de rolstoel

⚠ **VOORZICHTIG: Kans op klemmen – Houd vingers niet tussen de onderdelen van de rolstoel.**

1. Ga aan de achterzijde van de rolstoel staan.
2. Gebruik de handgrepen van de duwers om de rolstoel zo ver mogelijk te openen.
3. Ga aan de voorzijde van de rolstoel staan.
4. Duw beide buizen waaraan de zit bevestigd is verder naar beneden.
5. Monteer de duwstang aan de rechtse handgreep voor de Eclips+ 30°.

2.4 Plaatsen of verwijderen van de voetsteunen

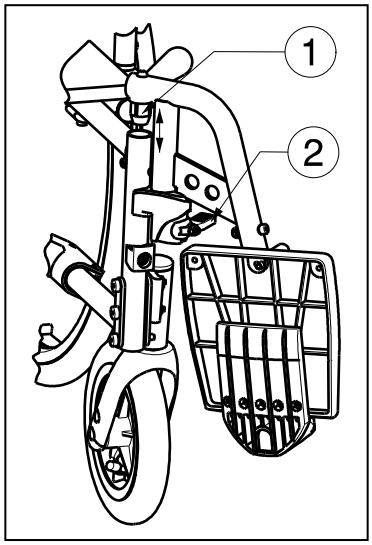

Het plaatsen van de voetsteunen gaat als volgt:

1. Hou de voetsteun zijdelings aan de buitenkant van de stoel en hang de steun met dop ① in het frame.
2. Zwenk de voetsteun naar binnen tot deze vastklikt.
3. Draai de voetplaat naar beneden.

Om de voetsteunen af te nemen gaat U als volgt te werk:

1. Trek hendel ② omhoog.
2. Draai de voetsteun naar buiten tot deze uit de geleiding komt.
3. Trek de voetsteun omhoog uit dop ①.

2.5 Bedienen van de rem

⚠ **WAARSCHUWING: De rem dient niet om af te remmen tijdens het rijden - Gebruik de rem enkel om te vermijden dat de rolstoel in stilstaande positie wegrolt.**

⚠ **WAARSCHUWING: De werking van de handrem wordt beïnvloed door slijtage en vervuiling van de banden (water, olie, slijk, ...) – Controleer voor elk gebruik de staat van de banden.**

⚠ **WAARSCHUWING: De rem is instelbaar en kan verlopen – Controleer voor elk gebruik de goede werking van de remmen.**

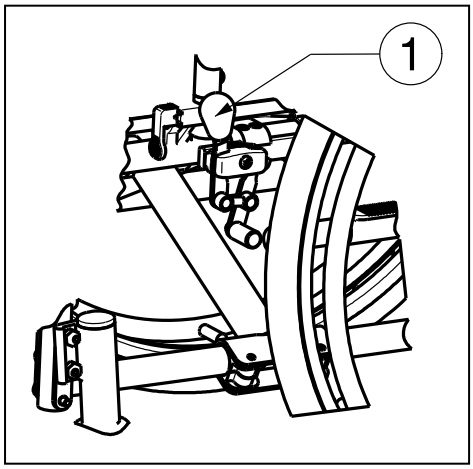

Om de remmen in te schakelen:

1. Druk de hendels van de remmen ① naar voren tot U een duidelijke klik voelt.

⚠ **VOORZICHTIG: Gevaar op ongecontroleerde beweging - zorg ervoor dat alvorens de remmen lost gezet worden, de rolstoel vlak staat. Los nooit beide remmen tegelijk.**

Om de remmen uit te schakelen:

1. Zet eerst één rem los door de hendel ① naar achteren te trekken.
2. Houdt het ongeremde wiel vast aan de hoepel.
3. Los de andere rem door de bedieningsknop naar achteren te trekken.

2.6 Plaatsen of verwijderen van de armsteunen

⚠ **VOORZICHTIG: Kans op klemmen – Houd vingers, gespen en kledingsstukken weg van de onderkant van de armsteun.**

De armsteunen van de rolstoel kunnen worden gemonteerd met volgende instructies:

1. Plaats de achterzijde van de armsteun in dop ①. *(Fig A)*
2. Zorg ervoor dat de armsteun goed bevestigd is.
3. Kantel de armsteun naar voor.
4. Trek de hendel ② op dop ③ omhoog. *(Fig B)*
5. Plaats de voorzijde van de armsteun ④ in dop ③ tot deze vastklikt. *(Fig B)*

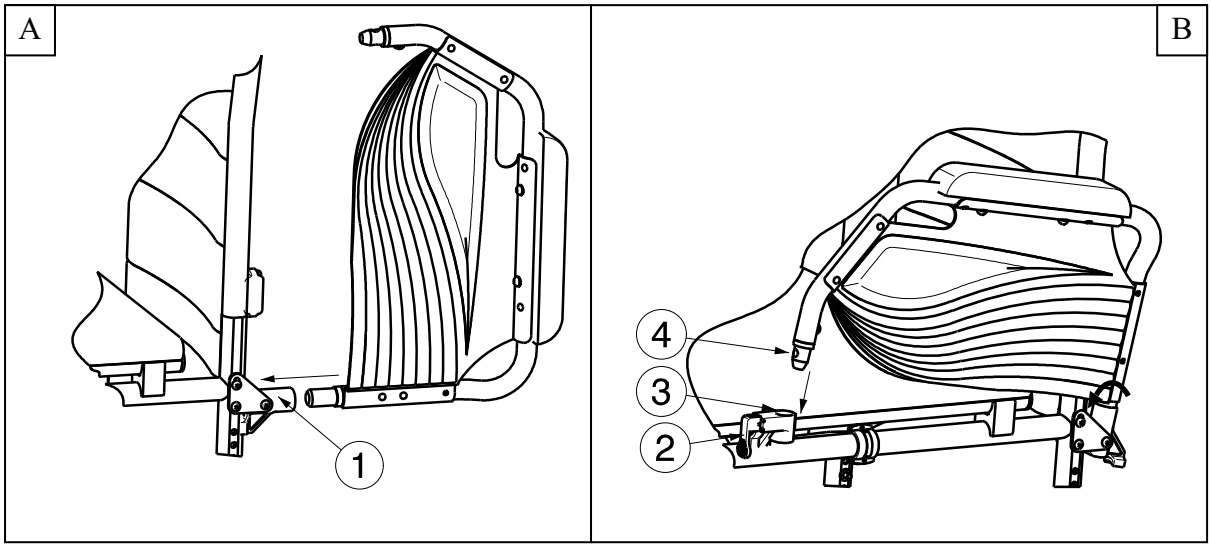

Voor het openen en afnemen van de armsteun gaat U als volgt te werk:

1. Druk op knop ② en trek de voorzijde van de armsteun ① omhoog. *(Fig C)*
2. Klap de armsteun naar achter.
3. U verwijdert de armsteun door de achterzijde van de armsteun uit dop ③ te trekken. *(Fig D)*

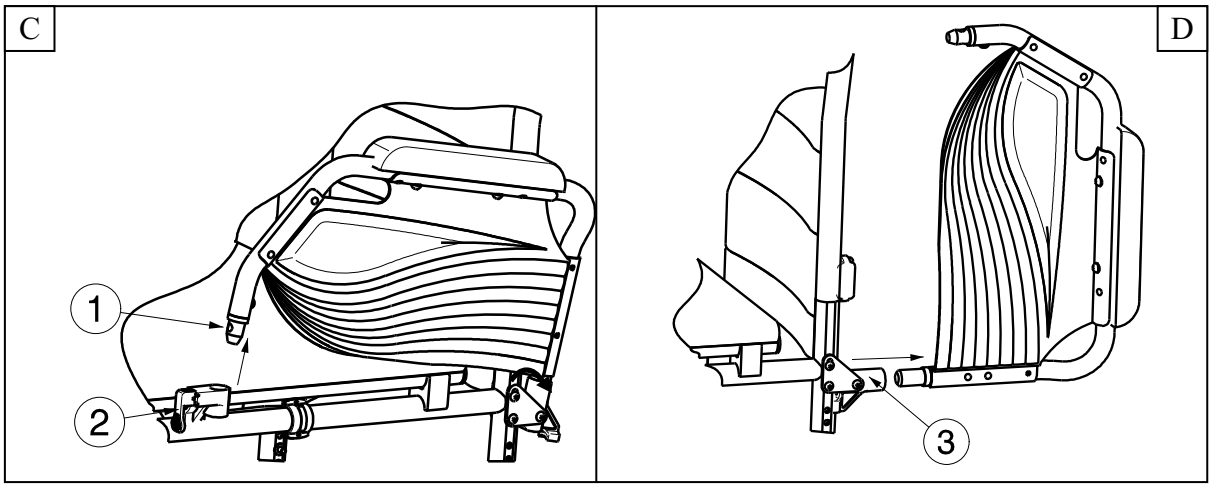

2.7 Transfer in en uit de rolstoel

⚠ **VOORZICHTIG: Indien U de transfer niet veilig op eigen kracht kan doen, vraag dan hulp van iemand anders.**

⚠ **VOORZICHTIG: Kans op kantelen van de rolstoel - Niet op de voetplaten staan.**

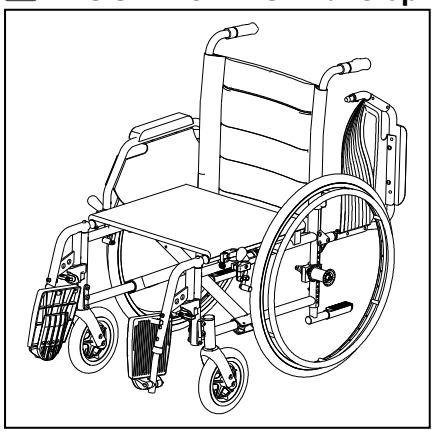

1. Plaats de rolstoel zo dicht mogelijk bij stoel, zetel of bed van/naar waar U zich wilt verplaatsen.
2. Zorg dat beide remmen van de rolstoel aan staan.
3. Klap de voetplaten omhoog zodat U er niet op gaat staan.
4. Indien U zich langs de zijkant in of uit de rolstoel wilt verplaatsen, klap dan de armsteun aan die zijde omhoog. (zie § 2.6)
5. Verplaats U van of naar de rolstoel.

2.8 Correcte positie in de rolstoel

Enkele aanbevelingen om comfortabel van Uw rolstoel gebruik te maken:

- Plaats Uw zitvlak zo dicht mogelijk bij de rugleuning.
- Zorg dat Uw bovenbenen horizontaal zijn – Stel eventueel de lengte van de voetsteunen bij. (zie § 3.9.1)

2.9 Rijden met de rolstoel

⚠ **WAARSCHUWING: Kans op knellen – Houd Uw vingers niet tussen de spaken.**

⚠ **WAARSCHUWING: Kans op knellen – Let op wanneer U door nauwe doorgangen, zoals deuren, rijdt.**

⚠ **WAARSCHUWING: Gevaar voor brandwonden - Wees voorzichtig bij het rijden in extreem warme of koude omgevingen (zon, extreme kou, sauna's, enz.) voor een bepaalde tijd en bij het aanraken - de oppervlakken kunnen de omgevingstemperatuur aannemen.**

1. Zet de remmen los.
2. Neem de aandrijfhoepels aan de bovenzijde vast.

3. Leun voorwaarts en draai de hoepels naar voor tot Uw armen gestrekt zijn.
4. Breng Uw handen terug naar de bovenzijde van de hoepels en herhaal de beweging.

2.10 Rijden op hellingen

⚠ **WAARSCHUWING: Houd Uw snelheid onder controle – Neem hellingen steeds met de laagst mogelijke snelheid.**

⚠ **WAARSCHUWING: Houd rekening met de capaciteiten van Uw begeleider – Blokkeer de rem van zodra U merkt dat Uw begeleider onvoldoende kracht heeft om de rolstoel onder controle te houden.**

⚠ **WAARSCHUWING: Kans op kantelen – Leun voorover om Uw zwaartepunt naar voor te verplaatsen. Zo kan de stabiliteit beter behouden blijven.**

1. Bevestig de veiligheidsgordel, als de rolstoel hiermee uitgerust is.
2. Neem geen te steile helling. De maximale hoek bergop en bergaf staat in tabel 1 voor Eclips+, tabel 2 voor Eclips+ 30°.
3. Vraag een begeleider om U te helpen de helling te nemen.
4. Buig lichtjes voorover om Uw zwaartepunt naar voren te verplaatsen.

2.11 Nemen van hindernissen (trottoirs)

2.11.1 Afrijden van trottoirs

Het afrijden van een laag trottoir kan voorwaarts gedaan worden. Let hierbij op dat de voetsteunen de grond niet raken.

Het afrijden van lage trottoirs kan door een geoefend gebruiker zelf gedaan worden:

⚠ **WAARSCHUWING: Kantelgevaar - Indien U Uw rolstoel onvoldoende beheerst, vraag hulp van een begeleider.**

1. Breng de balans op de achterwielen om de druk op de voorwielen te verminderen.
2. Neem de hindernis.

Hogere trottoirs kunnen met een begeleider voorwaarts genomen worden:

1. Laat de begeleider de rolstoel lichtjes naar achter kantelen.
2. Rijd op de achterwielen het trottoir af.
3. Zet de rolstoel terug op de vier wielen.

Een geoefend gebruiker kan een hoger trottoir zelf afrijden. Dit kan het best achterwaarts gedaan worden.

1. Draai U met de achterwielen naar het trottoir toe.
2. Leun voorover om het zwaartepunt naar de voorkant van de rolstoel te verplaatsen.
3. Breng de rolstoel naar de rand van de hindernis.
4. Gebruik de hoepels om Uw rolstoel gecontroleerd van het trottoir af te rollen.

2.11.2 Oprijden van trottoirs

Trottoirs oprijden kan met begeleider als volgt:

1. Zorg er voor dat de voetsteunen het trottoir niet raken.
2. Laat de begeleider de rolstoel lichtjes achterover kantelen tot er voldoende ruimte onder de voorwielen is om de hindernis te nemen.
3. Leun hierbij een beetje achterover om het zwaartepunt boven de achterwielen te houden.
4. Plaats de voorwielen op het trottoir.
5. Laat de rolstoel op de achterwielen over de hindernis duwen.

Een hoger trottoir kan best achterwaarts genomen worden:

1. Draai de rolstoel met de achterwielen naar het trottoir toe.
2. Leun een beetje achterover en breng het zwaartepunt boven de achterwielen.
3. Laat de begeleider de rolstoel op het trottoir trekken.
4. Neem Uw normale positie in de rolstoel terug aan.

Het oprijden van trottoirs kan door een geoefend gebruiker zelf gedaan worden:

⚠ **WAARSCHUWING: Kantelgevaar – Indien U Uw rolstoel onvoldoende beheerst, vraag hulp van een begeleider.**

1. Rijd tot aan het trottoir.
2. Zorg ervoor dat de voetsteunen het trottoir niet raken.
3. Leun achterover zodat U op de achterwielen balanceert.

4. Rol al balancerend de voorwielen over het trottoir
5. Leun voorover om meer stabiliteit te hebben.
6. Rol de achterwielen over de hindernis.

2.11.3 Nemen van trappen

Het nemen van trappen terwijl U in de rolstoel zit doet U als volgt.

⚠ **WAARSCHUWING: Kantelgevaar – Voor het nemen van trappen zijn altijd 2 begeleiders nodig.**

1. Verwijder de voetsteunen.
2. Laat één begeleider de rolstoel lichtjes naar achteren kantelen.
3. De andere begeleider neemt het frame aan de voorzijde vast.
4. Blijf rustig zitten, vermijd plotselinge bewegingen en houd Uw armen binnen de rolstoel.
5. Laat de rolstoel op de achterwielen de treden nemen.
6. Monteer de voetsteunen na de hindernis.

2.12 Opvouwen van de rolstoel

⚠ **VOORZICHTIG: Kans op klemmen – Houd vingers niet tussen de onderdelen van de rolstoel.**

1. Verwijder de duwstang voor de Eclips+ 30°.
2. Klap de voetplaten omhoog, of verwijder ze (zie § 2.4).
3. Neem de zit aan voor- en achterzijde en trek deze omhoog.
4. Druk op de handgrepen om de rolstoel verder in te klappen.

2.13 Afnemen van de wielen

Om het transport van de rolstoel te vergemakkelijken, kunnen de achterwielen worden afgenomen:

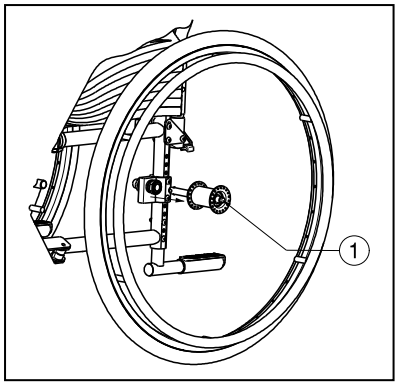

1. Zorg ervoor dat de remmen afstaan.
2. Neem de rolstoel vast aan het frame aan de zijde waar U het wiel wil afnemen.
3. Druk op de knop ① in het midden van de naaf van het wiel.
4. Trek het wiel van het frame weg.

2.14 Duwstang

⚠ **WAARSCHUWING: Gevaar voor letsel - Zorg ervoor dat de schroefverbindingen met het juiste gereedschap handvast zijn vastgedraaid.**

⚠ **WAARSCHUWING: Gevaar voor letsel - Als de rolstoel over een duwstang beschikt, dient deze altijd te worden gemonteerd (→ ter verhoging van de stabiliteit).**

Standaard wordt model Eclips+ 30° met verstelbare r ug geleverd met een duwstang (bij Eclips+ bij zitbreedte 500 mm en 550 mm). Deze verhoogt niet alleen de stabiliteit van de rug, maar kan ook worden gebruikt om de rolstoel voort te duwen. Gebruik hiervoor de gemonteerde handgrepen.

De duwstang is voorzien voor verschillende zitbreedtes. Let er dus op dat er geen spanning is tussen de grepen van het rugframe.

Om de duwstang te monteren gaat U als volgt te werk:

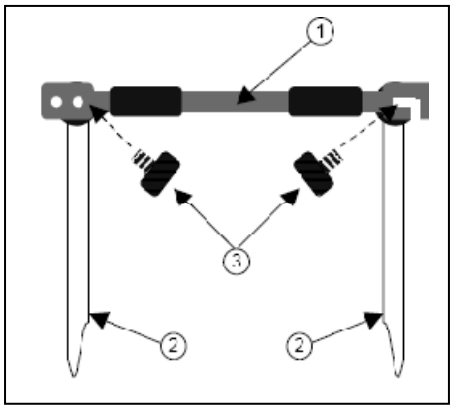

1. Bevestig de duwstang ① door de linkerzijde op het einde van de handgrepen ② met de schroef ③ in de voorziene schroefdraad vast te zetten.
2. Draai nu aan de rechterzijde de schroef ③ lichtjes in de schroefdraad van het frame.
3. Draai de duwstang naar de rechterkant.
4. Hang nu de bevestiging van de duwstang ① over de schroefdraad.

   Wanneer dit te moeilijk gaat, kan het zijn dat de duwstang te lang is. Plaats de duwstang aan linkse handgreep met de schroef ③ in het meest rechtse gat.

Om de duwstang te verwijderen:
1. Maak de schroef ③ aan de rechtse handgreep los.
2. Verwijder de haak van de rechtse handgreep.

2.15 Rugverstelling (Eclips+ 30°)

⚠ **WAARSCHUWING: Kantelgevaar – Wees U er van bewust dat de stabiliteit verlaagd wanneer de rug naar achteren wordt gekanteld.**

⚠ **WAARSCHUWING: Gevaar voor letsel – Trek de remmen aan, voor u de rug versteld.**

Met het model Eclips+ 30° is het mogelijk om de rug naar achteren te kantelen met een maximum hoek van 30°. Zorg ervoor dat de patient in de stoel zit wanneer de begeleider de rug naar achteren laat kantelen en zie dat de rolstoel niet omkantelt.

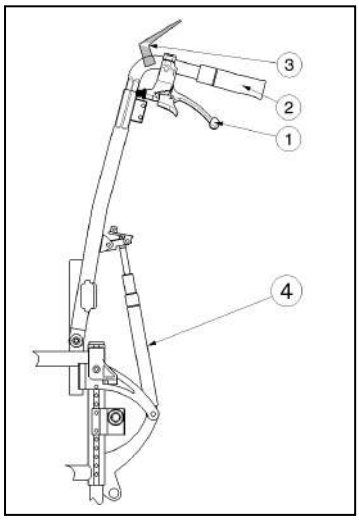

1. Trek hendel ① aan beide zijden naar de handgreep ② om de rug te verstellen.
2. Trek beide buizen van de rug geleidelijk naar achteren tot een maximum hoek van 30°.
3. De gasdrukveer ④ wordt ingedrukt.

Om de rug terug in de verticale positie te plaatsen, kan U op dezelfde manier te werk gaan.

Wanneer de rolstoel is uitgerust met trommelremmen, worden de grepen ① gebruikt om te remmen en zijn er extra hendels ③ gemonteerd voor het verstellen van de rugleuning.

2.16 Transport in de auto

⚠ **WAARSCHUWING: Gevaar voor letsel – Zorg er voor dat de rolstoel voldoende vastgemaakt is om verwonding van de inzittenden tijdens aanrijding of plots remmen te voorkomen.**

⚠ **WAARSCHUWING: Gevaar voor letsel – Gebruik voor het vastmaken van de rolstoel en de passagiers NOOIT dezelfde gordel.**

1. Verwijder voetsteunen en accessoires.
2. Berg deze veilig weg.
3. Indien mogelijk, vouw de rolstoel op en verwijder de wielen.
4. Plaats de rolstoel in de bagageruimte.
5. Indien de rolstoel en de passagiersruimte NIET gescheiden zijn, sjor het frame van de rolstoel goed vast aan het voertuig. U kunt hiervoor gebruik maken van de veiligheidsgordels die in het voertuig voorhanden zijn.

2.17 Gebruik van de rolstoel als zit in een motorvoertuig (Eclips+)

De rolstoel Eclips+ 30° kan niet als een zit in een motorvoertuig worden gebruikt.

⚠ **WAARSCHUWING: De rolstoel heeft de crashtest volgens ISO 7176-19: 2008 doorstaan en is zodanig ontworpen en getest om alleen te worden gebruikt als een naar voren gerichte zit in een motorvoertuig.**

⚠ **WAARSCHUWING: Gebruik de bekkengordel van de rolstoel niet als riem voor inzittenden, deze is hiervoor niet geschikt.**

De rolstoel is getest met een vierpunts rolstoelvastzetsysteem en een driepunts veiligheidssysteem voor inzittenden.

Probeer zoveel mogelijk gebruik te maken van de zetel van het voertuig en de rolstoel te bewaren in de laadruimte.

Procedure om de rolstoel vast te maken aan het voertuig:

1. Controleer of het voertuig is uitgerust met een geschikt rolstoel vastzetsysteem en een veiligheidssysteem voor inzittenden volgens ISO 10542.
2. Controleer dat de onderdelen van het rolstoel vastzetsysteem en het veiligheidssysteem voor inzittenden niet versleten, vervuild, beschadigd of gebroken zijn.
3. Indien uitgerust met een verstelbare zit en/of een kantelbare rug, controleer of de rolstoelgebruiker zo recht mogelijk zit. Als de toestand van de gebruiker dit niet toe laat, moet een risicoanalyse worden uitgevoerd om de veiligheid van de gebruiker tijdens transport te evalueren.

4. Verwijder alle gemonteerde accessoires zoals dienbladen en beademingsapparatuur en zet ze op een veilige plaats.
5. Positioneer de rolstoel naar voren in de rijrichting, centraal tussen de vastzet rails die zijn vastgemaakt in de vloer van het voertuig.
6. Zorg ervoor dat de aangegeven zones rond de rolstoelgebruiker niet in aanraking komt met de stijve onderdelen van het voertuig.

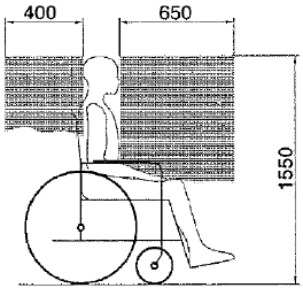

Figuur 1

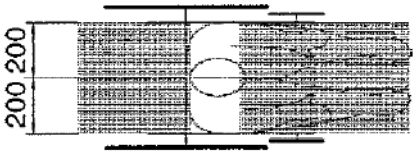

Figuur 2

7. Maak de voorste veiligheidsgordels vast volgens de instructies van het op de aangegeven plaats riem-systeem van de fabrikant. (Figuur 3)
   Deze plaats is gemarkeerd op de rolstoel door een symbool (Figuur 4)
8. Rol de rolstoel naar achteren tot de voorste gordels strak zijn?
9. Zet de remmen van de rolstoel aan.
10. Maak de achterste veiligheidsgordels vast volgens de instructies van het op de aangegeven plaats riem-systeem van de fabrikant (Figuur 3)
11. Deze plaats is gemarkeerd op de rolstoel door een symbool (Figuur 4)

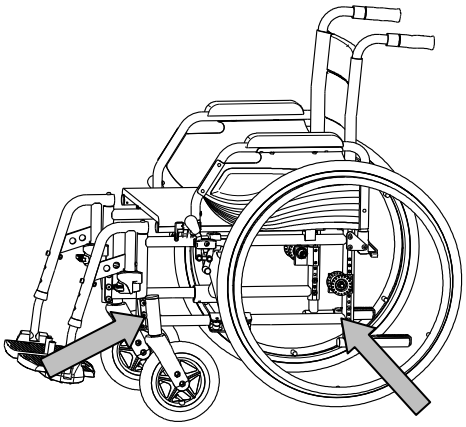

Figuur 3

Figuur 4

Procedure om de rolstoelgebruiker vast te maken:

1. Verwijder beide armsteunen.
2. Indien aanwezig, bevestig de rolstoel bekkengordel.
3. Bevestig het veiligheidssysteem voor inzittenden volgens de instructies van het riem-systeem van de fabrikant.
4. Draag de bekkengordel laag over de voorkant van de bekken, zodat de hoek van de bekkengordel binnen de gewenste zone van 30° tot 75 ° met de horizontale is, analoog zoals hieronder aangegeven.

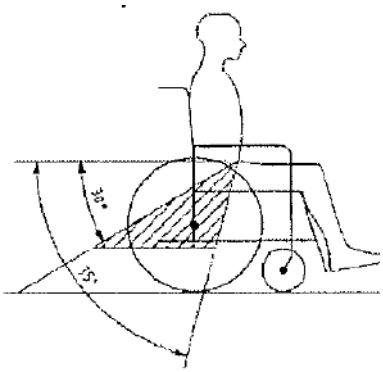

5. Een steilere (grotere) hoek binnen de gewenste zone is wenselijk.
6. Trek de riem strak aan volgens de instructies van het riem-systeem van de fabrikant en in overeenstemming met het comfort van de gebruiker.
7. Zorg ervoor dat de veiligheidsriem verbonden wordt in een rechte lijn aan het ankerpunt van het voertuig en dat er geen bochten in de riem zichtbaar zijn, bijvoorbeeld op de as van het achterwiel.
8. Installeer de armleuningen indien gewenst. Zorg ervoor dat de gordels niet gedraaid zijn of weggehouden worden van het lichaam door rolstoel onderdelen zoals armsteunen of wielen.

3 Montage en afstelling

De in dit hoofdstuk beschreven instructies zijn bestemd voor de vakhandelaar.

De Vermeiren lichtgewicht rolstoelen Eclips+ en Eclips+ 30° zijn voor Uw volledige comfort ontworpen. Deze rolstoel biedt verschillende aanpassingsmogelijkheden die verder in dit document worden behandeld.

Om een servicepunt of vakhandelaar in uw buurt te vinden, neemt u contact op met de dichtsbijzijnde Vermeiren faciliteit. Een lijst van de Vermeiren faciliteiten zijn terug te vinden op de laatste bladzijde.

⚠ **WAARSCHUWING: Risico bij onveilige beperkingen - Gebruik enkel de beperkingen beschreven in deze handleiding.**

⚠ **WAARSCHUWING: Variaties van de toelaatbare instellingen kunnen de stabiliteit van Uw rolstoel beïnvloeden (naar achteren of op zij kantelen).**

3.1 Gereedschap

Om Uw rolstoel op te bouwen is het volgende gereedschap nodig:

- Steek-/ringsleutel set n°10 tot n°19
- Inbussleutel set n°4 tot n°5
- Kruiskopschroevendraaier

3.2 Leveringsomvang

De Vermeiren Eclips+ en Eclips+ 30° wordt als volgt geleverd:

- 1 frame gemonteerd met armsteunen, achter- en voorwielen (zithoogte ingesteld op 500 mm, zithoek op 7°) (voor de Eclips+ 30° bijkomend: verstelsysteem rughoek van 30°)
- 1 paar voetsteunen
- Gereedschap
- Handleiding
- Accessoires

3.3 Instellen van de zithoogte en zithoek

⚠ **WAARSCHUWING: Gevaar voor letsel – Zorg ervoor dat de schroefverbindingen met het juiste gereedschap handvast zijn vastgedraaid.**

⚠ **WAARSCHUWING: Kantelgevaar – Door het verstellen van de aandrijfwielen wordt de wielbasis veranderd.**

De Vermeiren Eclips+ is instelbaar in 4 zithoogtes en verschillende zithoeken door de positie van de wielen te verstellen. De Vermeiren Eclips+ 30° is instelbaar in 3 zithoogtes 470 - 530 mm en verschillende zithoeken door de positie van de wielen te verstellen. Bij elke hoogte hoort een andere instelling van de voor- en achterwielen.

In onderstaande tabel is een overzicht gegeven van de verschillende zithoogtes met een standaard zithoek van 7°.

Zithoogte	Achterwielen		Voorwielen		
	Ø	Boring	Ø	Houder Ⓑ / vork	Boring
430 mm	22"	Boring 9 en 11	200 mm	Kort	Boring 2 en 3
470 mm	24"	Boring 8 en 10	140 mm	Standaard	Boring 2 en 3
500 mm (Standaard)	24"	Boring 6 en 8	200 mm	Standaard	Boring 2 en 3
530 mm	24"	Boring 4 en 6	200 mm	Standaard	Boring 1 en 2

Tabel 3: Zithoogtes Eclips+

Om de zithoogte en zithoek te wijzigen gaat U als volgt te werk (Zie figuur op de volgende bladzijde):

** Voorwielen:*

1. Draai de bouten Ⓐ van de vorkashouder Ⓑ los.
2. Kies de correcte afmeting van de vorkashouder Ⓑ en vork.
3. Plaats de vorkashouder in de gewenste positie.
4. Draai de bouten Ⓐ goed vast.
5. Verander de diameter van de stuurwielen indien noodzakelijk. *(alleen voor zithoogte 470 mm).*

** Achterwielen:*

6. Verwijder de achterwielen (zie § 2.13).
7. Maak de bevestigingsbouten Ⓐ van de achterwielblok Ⓑ los.
8. Duw de asblok Ⓑ naar boven of beneden tot de gewenste hoogte.
9. Draai de bouten Ⓐ goed vast.
10. Plaats de achterwielen.
11. Stel de remmen af volgens § 3.8.

Voorwiel

Asblok achterwiel

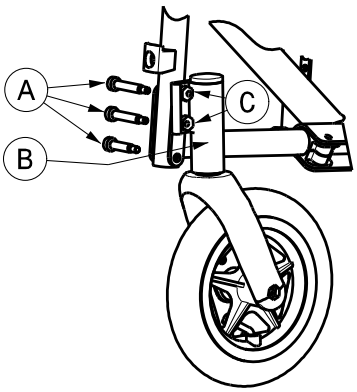

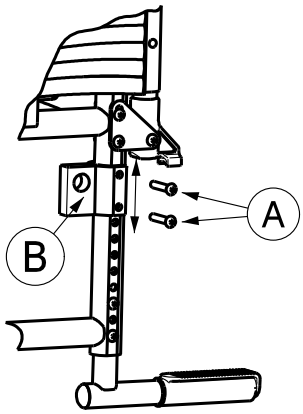

Zithoogte 430 mm (alleen voor Eclips+)

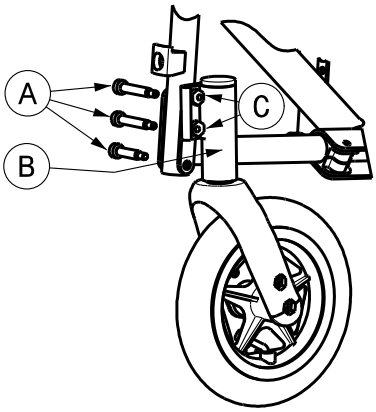

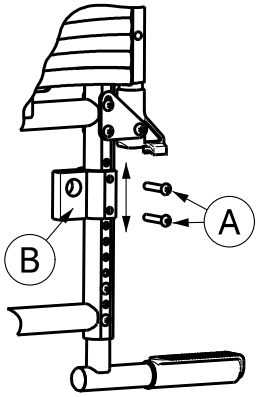

Zithoogte 470 mm

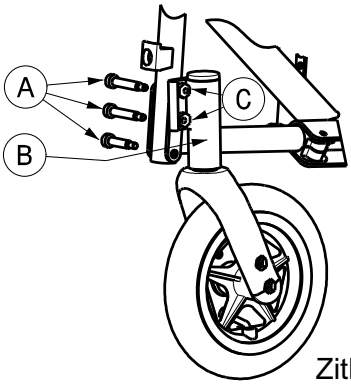

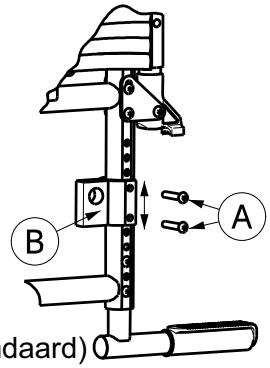

Zithoogte 500 mm (standaard)

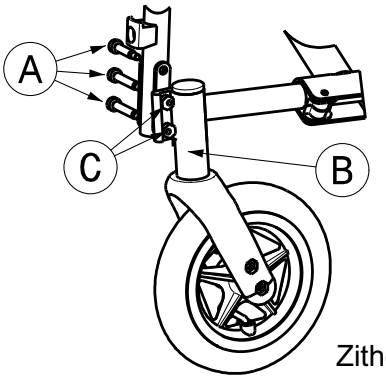

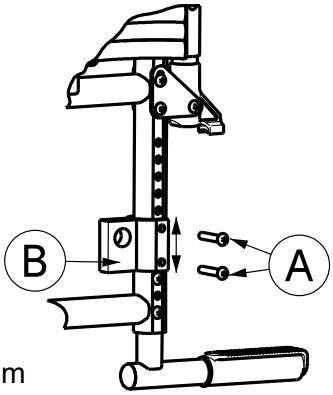

Zithoogte 530 mm

Verstellen van de excentrische moeren Ⓒ van de stuurwielen

⚠ **WAARSCHUWING: Gevaar voor letsel – Zorg ervoor dat de schroefverbindingen met het juiste gereedschap handvast zijn vastgedraaid.**

⚠ **WAARSCHUWING: Gevaar voor letsel – Let erop dat de excenterbout bij beide voorwieladapters gelijk is ingesteld voor U de rolstoel gebruikt.**

Deze afbeelding verduidelijkt het principe. De positie van de boutdraad is aangeduid met een getal.

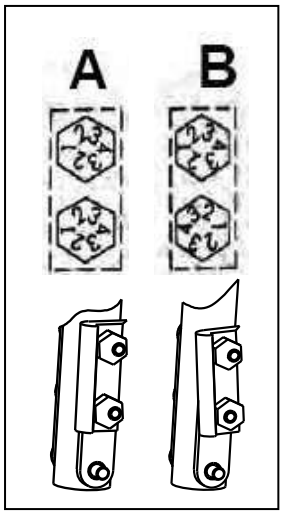

A Geeft het frame weer zonder zithoek, met de houder ingesteld voor horizontale zit.

B Geeft het frame weer met een lichte zithoek en tegelijkertijd met de houder ingesteld voor een enigszins schuine zit.

3.4 Soepele zit

⚠ **WAARSCHUWING: Gevaar voor letsel – Zorg ervoor dat de schroefverbindingen met het juiste gereedschap handvast zijn vastgedraaid.**

Het zitframe is verkrijgbaar in drie zitdiepten 420 mm, 440 mm en 460 mm.

De zitbekleding heeft een standaard zitdiepte van 420 mm. Om de opening tussen het rugframe en de zit te sluiten vouw de flap van het rugkussen onder de zit. (Velcro sluiting).

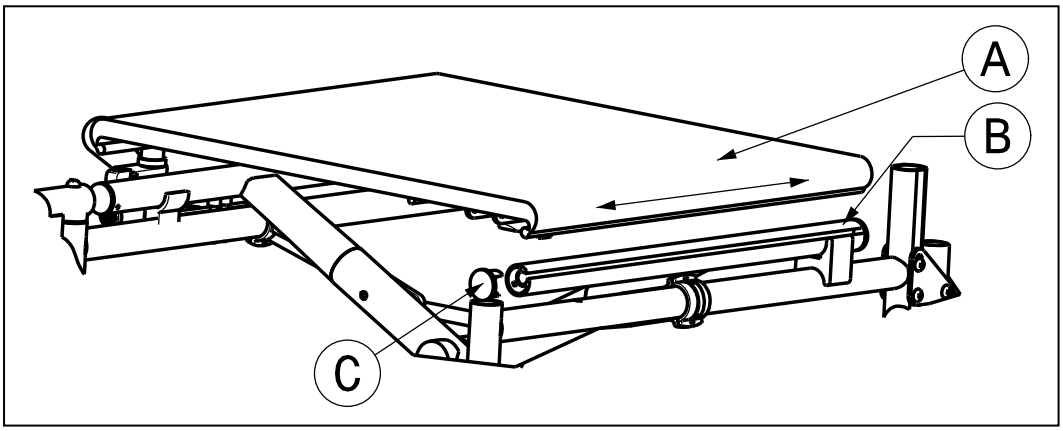

Vervangen van de zitbekleding:

1. Verwijder de bevestigingsbout vooraan het zitframe.
2. Verwijder de inbuisdop Ⓒ.
3. Nu kan U de zit Ⓐ naar voor trekken uit de gleuf van de buis Ⓑ.

Om de zit te bevestigen gaat U omgekeerd te werk.

3.5 Anatomische zit

⚠ **WAARSCHUWING: Gevaar voor letsel – Controleer dat de zitting stevig zit voor gebruik.**

⚠ **WAARSCHUWING: Gevaar voor letsel – Vermijd dat uw vingers geklemd geraken tijdens het montage proces.**

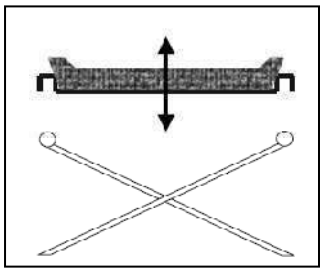

Hebt u gekozen voor een anatomsche zit, dan plaatst u deze op de uitgeklapte buisstructuur zodat de ophanging van de zitting gelijkmatig op het frame vastklikt. In het houten onderstel vindt u uitsparingen waarin de dwarsbalken van het frame geplaatst kunnen worden. Om de rolstoel op te vouwen neemt u de zitting langs boven weg.

3.6 Soepele Rug (Eclips+)

⚠ **WAARSCHUWING: Gevaar voor letsel – Zorg ervoor dat de schroefverbindingen met het juiste gereedschap handvast zijn vastgedraaid.**

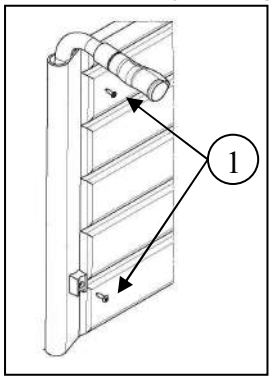

Om de hoogte van de rug aan te passen kunt U het volledige rugframe in hoogte verstellen.

Om de rugbekleding in de hoogte te verstellen maakt U de bevestigingsbouten ① achter het rugframe los. Nu kunt U de bekleding omhoog of omlaag schuiven. In het rugframe bevinden zich om de 20 mm openingen voor het vastmaken van de bevestigingsbouten.

3.7 Anatomische rug

⚠ **WAARSCHUWING: Gevaar voor letsel – Controleer dat de zitting stevig zit voor gebruik.**

⚠ **WAARSCHUWING: Gevaar voor letsel – Vermijd dat uw vingers geklemd geraken tijdens het montage proces.**

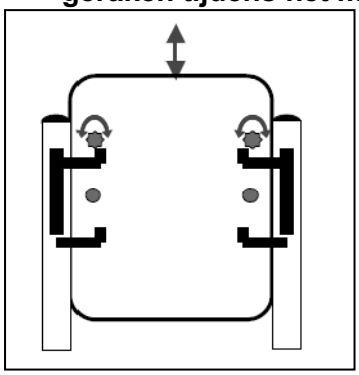

Als U een anatomische rug wilt gebruiken, dan gaat U als volgt te werk:

1. Schroef de flexibele rug los.
2. Schroef de rugbevestigingen losjes vast.
3. Steek de rug van bovenaf in de houders.
4. Draai de schroeven van de rug vast.
5. Draai de veiligheidsschroeven van de rug vast.
6. Armsteunen monteren.

3.8 Afstellen van de remmen

⚠ **WAARSCHUWING: Gevaar voor letsel – Laat de remmen afstellen door een erkend vakhandelaar.**

Het afstellen van de remmen doet U als volgt:

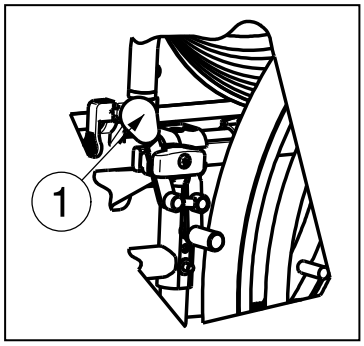

1. Monteer de wielen zoals beschreven in § 2.2.
2. Zet de remmen los door hendel ① naar achteren te trekken.

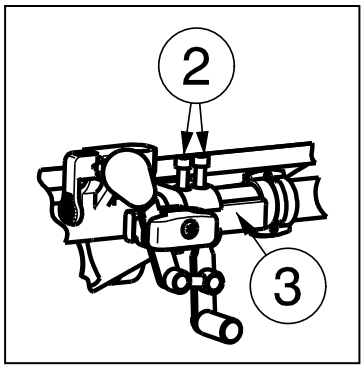

3. Maak bouten ② los zodat het remmechanisme kan schuiven over de geleiding ③.
4. Schuif het remmechanisme over geleiding ③ tot de gewenste positie.
5. Maak bouten ② terug vast.
6. Controleer de werking van de remmen.
7. Indien nodig herhaal voorgaande stappen tot de remmen goed afgesteld staan.

3.9 Afstellen van de voetsteunen

3.9.1 Lengte van de voetsteunen

⚠ **VOORZICHTIG: Kans op beschadiging – Zorg er voor dat de voetsteunen niet over de grond slepen. Houd een minimum afstand van 60 mm tot de grond aan.**

Stel de lengte van de voetsteunen als volgt in (in drie verschillende posities): *(Fig A)*

1. Draai schroef ① los.
2. Stel de voetsteun op een comfortabele lengte in.
3. Draai schroef ① goed vast.

3.9.2 Diepte van de voetplaat

Stel de diepte van de voetplaat als volgt in (in drie verschillende posities):

1. Draai de schroeven ① los. *(Fig B)*
2. Stel de voetplaat op een comfortabele diepte in *(Fig A).*
   Positie 1: gat 2 en 4
   Positie 2: gat 3 en 5
   Positie 3: gat 4 en 6
3. Draai de schroeven ① goed vast. *(Fig B)*

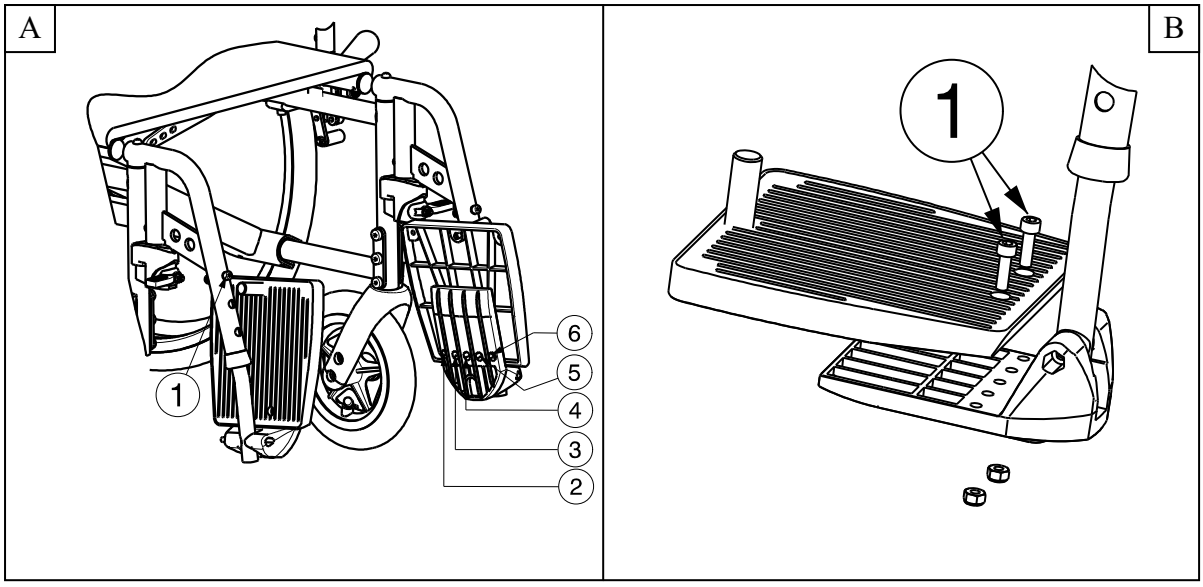

3.10 Instellen van de handgrepen

⚠ **WAARSCHUWING: Gevaar voor letsel – Zorg ervoor dat de schroefverbindingen met het juiste gereedschap handvast zijn vastgedraaid.**

⚠ **WAARSCHUWING: Kantelgevaar – Zorg ervoor dat de buizen van de handgrepen aan beide kanten identiek zijn gepositioneerd.**

3.10.1 Handgrepen voor de Eclips+

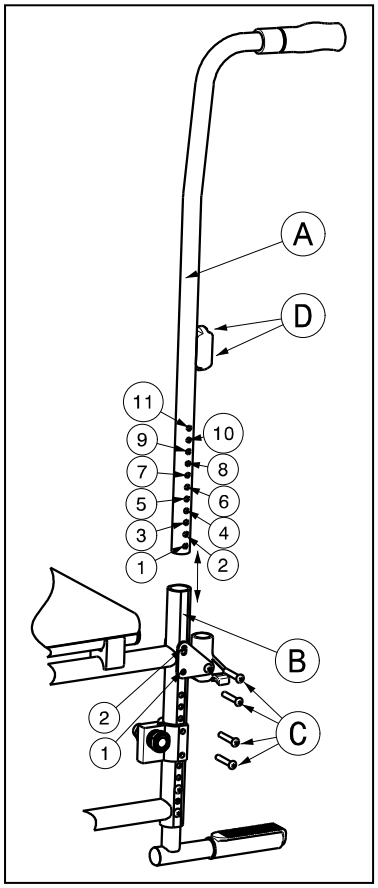

De handgreep Ⓐ is in het rugframe Ⓑ bevestigd.

Op onderstaande manier kan U de hoogte van de handgrepen instellen:

1. Verwijder de armsteunen
2. Verwijder de schroeven Ⓒ.
3. Verwijder de schroeven Ⓓ van het blok waar de armsteunen op steunen
4. Zet de handgreep in de gewenste hoogte.

Hoogte handgreep	Buis handgrepen Ⓐ	Buis frame Ⓑ
910 mm (Standaard)	Boring 9 en 11	Boring 1 en 2
925 mm	Boring 8 en 10	Boring 1 en 2
940 mm	Boring 7 en 9	Boring 1 en 2
955 mm	Boring 6 en 8	Boring 1 en 2
970 mm	Boring 5 en 7	Boring 1 en 2
985 mm	Boring 4 en 6	Boring 1 en 2
1000 mm	Boring 3 en 5	Boring 1 en 2
1015 mm	Boring 2 en 4	Boring 1 en 2

Tabel 4: Hoogte handgrepen

5. Draai alle bevestigingsschroeven Ⓒ, Ⓓ goed vast.

3.10.2 Handgrepen / Verstelling van de rug voor Eclips+ 30°

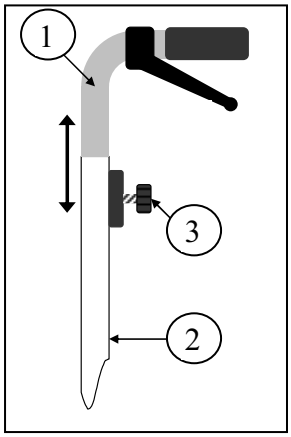

Bij het model Eclips+ 30°kunt U de handgrepen ① in de buis van de rug ② in hoogte verstellen.

1. Draai eerst de schroef ③ los.
2. Schuif de handgrepen tot de gewenste hoogte.
3. Draai de schroef ③ weer vast.

3.11 Instellen van de trapdop

⚠ **WAARSCHUWING: Gevaar voor letsel – Zorg ervoor dat de schroefverbindingen met het juiste gereedschap handvast zijn vastgedraaid.**

Aan het onderste rechterrugframe is een trapdop gemonteerd, waarvan de hoogte kan worden aangepast aan de zithoogte van de rolstoel
De trapdop kan in 2 verschillende posities met een verschil van 15 mm geplaatst worden. (Voor de rolstoel met een zithoogte van 500 mm is de trapdop hoogte instelbaar in stable in 150 mm en 165 mm).

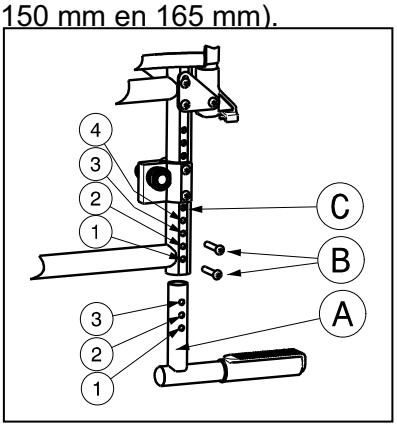

1. Verwijder de schroeven Ⓑ.
2. Stel de hoogte van de trapdop in op een comfortabele positie.

Hoogte trapdop	Buis trapdop Ⓐ	Buis frame Ⓒ
150 mm (Standaard)	Boring 1 en 3	Boring 1 en 3
165 mm	Boring 1 en 3	Boring 2 en 4

Tabel 5: Trapdop hoogtes voor een rolstoel met een zithoogte van 500 mm

3. Draai de schroeven ① goed vast. *(Fig C)*

Als er een anti-tipping is gemonteerd, dient deze als vervanging voor de trapdop en kan deze voor hetzelfde doeleinde gebruikt worden.

3.12 Instellen van de stabiliteit en manouvreerbaarheid

⚠ **WAARSCHUWING: Gevaar voor letsel – Zorg ervoor dat de schroefverbindingen met het juiste gereedschap handvast zijn vastgedraaid.**

⚠ **WAARSCHUWING: Gevaar voor letsel - Zorg ervoor dat het wielblok ① van de achterwielen aan beide kanten identiek zijn gepositioneerd.**

⚠ **WAARSCHUWING: Kantelgevaar – Let erop dat U de stabiliteit van de rolstoel veranderd.**

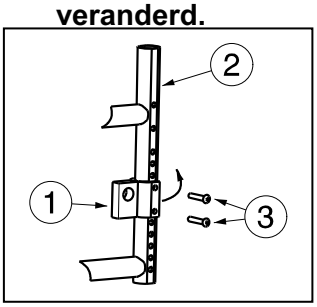

Aan het onderste rugframe ② zijn de aandrijfwielen in een asadapter ① bevestigd.

1. Maak de bevestigingsbouten ③ los.
2. Draai de asadapter ① naar achter, zodat de asbevestiging achter het rugframe zit.
3. Draai de schroeven ③ goed vast.
4. Verstel de remmen.

Voor de Eclips+ 30°is er standaard een anti-tippin g apparaat op de rolstoel gemonteerd wanneer de asadapter naar voor is gepositioneerd.

4 Onderhoud

De verwachte levensduur van de rolstoel wordt beïnvloed door het gebruik, opslag, regelmatig onderhoud en schoonmaak.

4.1 Periodiek Onderhoud

Om Uw Vermeiren rolstoel in goede conditie te houden dient U regelmatig het volgende onderhoud te plegen:

- Voor iedere rit
  - Controleer de staat van de banden en maak schoon of vervang indien nodig.
  - Controleer dat alle schroefverbindingen goed vastzitten.
  - Controleer de staat van de remmen en stel ze opnieuw af indien nodig.
  - Controleer de staat van de rolstoel (netheid, scheuren, schade aan dragende onderdelen, ...) en maak schoon of vervang indien nodig.
- Om de 8 weken: nakijken en eventueel smeren of afstellen van
  - Armsteunen
  - Voetsteunen
  - Remhendel
  - Wielassen
  - Systeem om rug te verstellen (voor Eclips+ 30°)
- Elke 6 maanden of voor elke nieuwe gebruiker
  - Algemeen nazicht
  - Desinfectie
  - Voorwielen, eventueel lagers reinigen

Voor Uw gemak is achteraan deze handleiding een onderhoudsplan voorzien.

Reparaties en het monteren van wisselstukken voor Uw rolstoel mogen enkel door de vakhandelaar uitgevoerd worden.

Enkel door Vermeiren toegelaten wisselstukken mogen gemonteerd worden.

4.2 Verpakking en opslag

Om de rolstoel te verpakken of te bewaren dienen volgende instructies gevolgd te worden:

- Alleen in droge ruimte opslagen (tussen +5℃ en +4 1℃).
- De relatieve luchtvochtigheid van 30% tot 70%.
- Beschermen door voldoende afdekking of verpakking tegen roest en binnendringen van vreemde voorwerpen (bijv. zout water, zeelucht, zand, stof).
- Alle gedemonteerde onderdelen duidelijk opslaan (eventueel labelen), opdat bij het monteren achteraf geen verwarring met andere producten mogelijk is.
- Alle componenten moeten onbelast worden opgeslagen (geen te zware voorwerpen op de rolstoelonderdelen leggen, nergens tussen klemmen, ...).

4.3 Verzorging

4.3.1 Zit- en rugkussen

Bij het reinigen van het zit- en rugkussen let op onderstaande punten:

- Reinig het zit- en rugkussen met een doek die met warm water is bevochtigd. Let op dat de zit- en rugkussen niet te vochtig wordt gemaakt.
- Bij hardnekkige vlekken kunt u de bekleding afwassen met een gangbaar fijnwasmiddel.
- Vlekken kunt u verwijderen met een sponsje of een zachte borstel.
- Gebruik geen aggresieve reinigingsmiddelen, zoals oplosmiddelen of harde borstels.
- Reinigen met stoom- en/of hogedrukreinigers is niet toegestaan.

4.3.2 Kunststof onderdelen

Behandel kunststof onderdelen van de rolstoel met een gangbaar reinigingsmiddel voor kunststof. Gebruik alleen een zachte borstel of zachte spons.

Voorbeelden van kunststof onderdelen zijn armleggers, voetsteunen, handvaten, banden, enz..

4.3.3 Coatings

Door de hoogwaardige oppervlaktebehandeling is een optimale corrosiebescherming gegarandeerd. Wanneer de coating door krassen e.d. is beschadigd, laat u deze door uw vakhandelaar repareren.

Voor het schoonmaken gebruikt u alleen warm water en algemeen verkrijgbare huishoudelijke reinigingsmiddelen, evenals zachte borstels en doeken. Let op dat er geen vochtigheid in de buizen komt.

Voor de verzinkte onderdelen volstaat meestal schoonwrijven met een droge doek. Moeilijk te verwijderen vuil kunt u best verwijderen met een speciaal reinigingsmiddel voor zink.

4.4 Inspectie

In principe adviseren wij een jaarlijkse inspectie en in ieder geval voor ieder nieuw gebruik. Deze inspectie mag uitsluitend door bevoegde personen worden uitgevoerd. De volgende controles dienen minstens te worden uitgevoerd en gedocumenteerd.

- Controleren van het frame en het kruiswerk op plastische vervorming, scheurtjes en slechte werking.
- Visuele controle op lakschade (corrosiegevaar)
- Functiecontrole van de wielen (vrijloop, rechtlijnigheid, asspeling, banden, profiel, toestand van de velgen, bandenspanning bij luchtbanden, steekassen enz.)
- Controle of de schroefverbindingen goed vastzitten
- Toestand van de smering bij metalen bewegende delen
- Toestand en grip van geleiders en assen bij de stuurwielen
- Visuele controle van alle kunststof onderdelen op scheuren en breekbare punten
- Werking van de armsteunen en voetsteunen (vergrendeling, belasting, vervorming, slijtage door belasting).
- Werking van andere afneembare delen (bv. anti-tipping, veiligheidsriem, vaste rugleuning/zit, enz.)
- Werking van de gasdrukveer (gelijkloop, vervorming, smering) (alleen voor Eclips+30°)
- Volledige levering, gebruiksaanwijzing aanwezig?

Laat het onderhoud alleen in het onderhoudsplan opnemen wanneer minstens de hiervoor vermelde profielen zijn gecontroleerd.

4.5 Desinfecteren

⚠ **WAARSCHUWING: Gevaarlijke produkten - Het gebruik van desinfecteermiddelen is voorbehouden aan bevoegd vakpersoneel.**

⚠ **WAARSCHUWING: Gevaarlijke produkten, kans op huidirretaties - Draag gepaste beschermkledij. Het desinfecteermiddel kan bij contact met de huid irritaties veroorzaken. Volg ook de aanwijzingen op de betreffende oplossingen.**

Alle delen van de rolstoel kunnen worden behandeld met een schuurdesinfectie.

Alle maatregelen ter desinfectie van revalidatiemiddelen, hun componenten of andere accessoires worden bijgehouden in een desinfectiejournaal. Dit journaal bevat minstens de volgende gegevens en wordt bij de betreffende productdocumentatie bewaard:

Datum van desinfectie	Reden	Specificatie	Middel en concentratie	Handtekening

Tabel 6: Voorbeeld desinfectiejournaal

Afkortingen voor de gegevens in kolom 2 (reden):

V = Vermoeden van infectie IF = Infectie W = Nieuw gebruik I = Inspectie

Voor een blanco invulblad van een desinfectiejournaal zie § 9.

De geadviseerde desinfecteermiddelen voor de schuurdesinfectie (conform RKI-lijst) staan in onderstaande tabel. De actuele stand van de in de RKI-lijst opgenomen desinfecteermiddelen kan worden opgevraagd bij het Robert-Koch-Institut (RKI) (internetpagina: www.rki.de).

Werkzame stof	Productnaam	Was-desinfectie		Opper-vlakte-desinfectie (schuur-/wisdes-infectie)		Desinfectie van afscheidingen 1 deel braaksel of stoelgang + 2 delen gebr.-verd. of 1 deel urine + 1 deel gebr.-verd.						Werkings-bereik	Fabrikant of leverancier
						Braaksel		Stoelgang		Urine			
		Gebruiksverdunning	Inwerktijd	Gebruiksverdunning	Inwerktijd	Gebruiksverdunning	Inwerktijd	Gebruiksverdunning	Inwerktijd	Gebruiksverdunning	Inwerktijd		
		%	uur	%	uur	%	uur	%	uur	%	uur		
Fenol of fenolderivaat	Amocid	1	12	5	6	5	4	5	6	5	2	A	Lysoform
	Gevisol	0,5	12	5	4	5	4	5	6	5	2	A	Schülke & Mayr
	Helipur			6	4	6	4	6	6	6	2	A	B. Braun
	m-Kresolzeep-oplossing (DAB 6)	1	12	5	4							A	
	Phenol	1	12	3	2							A	
Chloor, organ. of anorgan. substanties met actieve chloor	Chloramin-T DAB 9	1,5	12	2,5	2	5	4					A[1]B	
	Clorina	1, 5	12	2,5	2	5	4					A[1]B	Lysoform
	Trichlorol	2	12	3	2	6	4					A[1]B	Lysoform
Per-verbindingen	Apesin AP100[2]			4	4							AB	Tana PROFESSIONAL
	Dismozon pur[2]			4	1							AB	Bode Chemie
	Perform[2]			3	4							AB	Schülke & Mayr
	Wofesteril[2]			2	4							AB	Kesla Pharma

Werkzame stof	Productnaam	Was-desinfectie		Opper-vlakte-desinfectie (schuur-/wisdes-infectie)		Desinfectie van afscheidingen 1 deel braaksel of stoelgang + 2 delen gebr.-verd. of 1 deel urine + 1 deel gebr.-verd.						Werkings-bereik	Fabrikant of leverancier
						Braaksel		Stoelgang		Urine			
		Gebruiksverdunning	Inwerktijd	Gebruiksverdunning	Inwerktijd	Gebruiksverdunning	Inwerktijd	Gebruiksverdunning	Inwerktijd	Gebruiksverdunning	Inwerktijd		
		%	uur	%	uur	%	uur	%	uur	%	uur		
Formaldehyde en/of andere aldehyden of derivaten	Aldasan 2000			4	4							AB	Lysoform
	Antifect FD 10			3	4							AB	Schülke & Mayr
	Antiseptica oppervlakte desinfectie 7			3	6							AB	Antiseptica
	Apesin AP30			5	4							A	Tana PROFESSIONAL
	Bacillocid special			6	4							AB	Bode Chemie
	Buraton 10F			3	4							AB	Schülke & Mayr
	Desomed A2000			3	6							AB	Desomed
	Ontsmettings-reiniger Ziekenhuis			8	6							AB	Dreiturm
	Desomed Perfekt			7	4							AB*	Desomed
	Formaldehyde-oplossing (DAB 10), (formaline)	1,5	12	3	4							AB	
	Incidin Perfekt	1	12	3	4							AB	Ecolab
	Incidin Plus			8	6							A	Ecolab
	Kohrsolin	2	12	3	4							AB	Bode Chemie
	Lysoform	4	12	5	6							AB	Lysoform
	Lysoformin	3	12	5	6							AB	Lysoform
	Lysoformin 2000			4	6							AB	Lysoform
	Melsept	2	12	4	6							AB	B. Braun
	Melsitt	4	12	10	4							AB	B. Braun
	Minutil	2	12	6	4							AB	Ecolab
	Multidor			3	6							AB	Ecolab
	Nûscosept			5	4							AB	Dr. Nüsken Chemie
	Optisept			7	4							AB*	Dr. Schumacher
	Pursept-FD			7	4							AB*	Merz
	Ultrasol F	3	12	5	4							AB	Fresenius Kabi
Amfotere oppervlakteactieve stoffen (amfotensiden)	Tensodur 103	2	12									A	MFH Marienfelde
Loog	Kalkmelk[3]							20	6			A[3]B	

1 Onvoldoende werkzaam tegen mycobacteriën, in het bijzonder in aanwezigheid van bloed bij de oppervlaktedesinfectie.
2 Niet geschikt voor het desinfecteren van merkbare met bloed besmette vlakken of van poreuze oppervlakken (bijv. onbehandeld hout).
3 Onbruikbaar bij tuberculose; bereiding van de kalkmelk: 1 deel opgeloste kalk (calciumhydroxide) + 3 delen water.
* Effectiviteit tegen virussen gecontroleerd volgens de proefmethode van het RKI [Bundesgesundheitsblatt 38 (1995) 242].
A: Geschikt voor het vernietigen van vegetatieve bacteriële kiemen, inclusief mycobacteriën en van schimmels, inclusief schimmelsporen.
B: Geschikt voor het inactiveren van virussen.

Tabel 7: Desinfecteermiddelen

Voor meer informatie over desinfecteren kunt u contact opnemen met de vakhandelaar. Hij helpt u graag verder.

5 Garantie

Uittreksel uit de algemene verkoopsvoorwaarden:

(...)
5. De verjaringstermijn voor garantie aanspraken bedraagt 24 maanden. Op grond van onze hoge kwaliteitseisen kunnen wij boven deze basisgarantie de verjaringstermijn voor aanspraken wegens defecten verhogen voor
(...)

-frame en constructie van rolstoelen 4 jaar

Wij zijn niet aansprakelijk voor schade die ontstaat door constructieve wijzigingen aan onze producten, gebrekkig onderhoud, gebrekkige of onoordeelkundige behandeling of bewaring of gebruik van niet-originele wisselstukken. De garantie op slijtagedelen of onderdelen die onderhevig zijn aan een natuurlijk slijtage, is eveneens uitgesloten.

(...)

6 Afvalverwerking

Als U de rolstoel wilt wegdoen, stelt U zich in verbinding met de plaatselijke verantwoordelijken of bezorgt U het product terug bij de vakhandel. Deze kan, na hygiënische reiniging, de rolstoel aan de fabrikant terugsturen. De fabrikant kan voor vakkundige verwerking en hergebruik (gescheiden naar grondstof) zorg dragen.

Verpakkingsmateriaal kan bij de betreffende verwerkingsplaatsen en hergebruikinstellingen of bij Uw vakhandelaar afgegeven worden.

7 Verklaring van overeenstemming

De fabrikant of zijn gevolmachtigde vertegenwoordiger :

N.V. VERMEIREN N.V

Adres :

Vermeirenplein 1/15

2920 Kalmthout

België

verklaart geheel onder zijn eigen verantwoordelijkheid, dat de CE gemarkeerde medische hulpmiddelen :

Productgroep :	Manuele rolstoelen
Merk :	Vermeiren
Type :	Eclips+, Eclips+ 30°,Eclips+ T30, Eclips+ T30 30°

zijn geklassificeerd als klasse I, volgens bijlage IX MDD 93/42/EEG, regel 1,

en vervaardigd zijn in volledige overeenstemming met de onderstaande Europese richtlijnen - inclusief de laatste wijzigingen - en met de nationale wet, die deze richtlijnen organiseert :

Medische hulpmiddelen richtlijn MDD 93/42/EEG

en in overeenstemming zijn met de relevante Europese geharmoniseerde normen :

EN 12182: 1999, EN 12183: 2009

8 Onderhoudsplan

Datum	Onderhoud	Opmerkingen	Paraaf
1/1/2011	*Smering & algemeen nazicht*	*geen*	

9 Desinfectiejournaal

Datum van desinfectie	Reden	Specificatie	Middel en concentratie	Handtekening

Afkortingen voor de gegevens in kolom 2 (reden):

V = Vermoeden van infectie **IF = Infectie** **W = Nieuw gebruik** **I = Inspectie**

10 Clusteromschrijvingen

De Eclips+, Eclips+ 30° met 22 of 24 inch achterwie len voldoen voor:

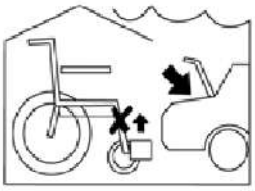	Transport duw/ hoepelen **TH**	Hoepelrolstoel bedoeld voor gebruik in en om huis en op straat. De rolstoel is uitgevoerd met duwhandvatten en kiepvoorziening voor het duwen. De voetsteunen zijn instelbaar. De voetplaat of -platen kunnen door de gebruiker worden weg geklapt voor een transfer. De rolstoel is opvouwbaar, zodat deze in de kofferbak van een auto of in een stationwagen kan worden meegenomen.

DE

Inhalt

Vorwort **2**
1 Produktbeschreibung **3**
1.1 Verwendungszweck 3
1.2 Technische Daten 4
1.3 Komponenten 6
1.4 Zubehör 6
1.5 Positionstypenschild 6
1.6 Zeichenerklärung 6
1.7 Für ihre sicherheit 7
2 Verwendung **7**
2.1 Transportieren des Rollstuhls 8
2.2 Montage der Hinterräder 8
2.3 Auseinanderklappen des Rollstuhls 8
2.4 An- oder Abbauen der Fußplatten 8
2.5 Betätigen der Bremsen 8
2.6 An- oder Abbauen der Armauflagen 9
2.7 Setzen in den Rollstuhl 10
2.8 Prüfen Sie, ob die Sitzposition korrekt ist. 10
2.9 Fahren mit dem Rollstuhl 11
2.10 Bewegen an Steigungen 11
2.11 Überwinden von Stufen und Bordsteinen 11
2.12 Zusammenklappen des Rollstuhls 13
2.13 Abnehmen der Hinterräder 13
2.14 Schiebestange 13
2.15 Verstellung der Rückenlehne (Eclips+ 30°) 14
2.16 Transport in einem Auto 14
2.17 Nutzung des Rollstuhls als Sitz in einem PKW (Eclips+) 15
3 Zusammenbau und Einstellung **17**
3.1 Werkzeug 17
3.2 Lieferumfang 17
3.3 Einstellen der Sitzhöhe und des Sitzwinkels 18
3.4 Flexibler Sitz 20
3.5 Fester Sitz 21
3.6 Flexibler Rücken (Eclips+) 21
3.7 Fester Rücken 21
3.8 Einstellen der Bremsen 21
3.9 Einstellen der Fußplatten 22
3.10 Einstellen der Schiebegriffe 23
3.11 Einstellen der Ankipphilfe 24
3.12 Einstellen der Stabilität und der Manövrierbarkeit 24
4 Wartung **25**
4.1 Regelmäßige Wartung 25
4.2 Verpackung und Lagerung 25
4.3 Pflege 26
4.4 Inspektion 26
4.5 Desinfektion 27
5 Garantie **29**
6 Entsorgung **29**
7 Übereinstimmungserklärung **29**
8 Wartungsplan **30**
9 Desinfektionsbuch **30**

DE

Vorwort

Zuerst möchten wir uns für das Vertrauen bedanken, das Sie in uns gesetzt haben, indem Sie sich für einen unserer Rollstühle entschieden haben.

Die Vermeiren Rollstühle sind das Ergebnis langjähriger Forschung und Erfahrung. In der Entwicklungsphase wurde besonderer Wert auf Bedienerfreundlichkeit und leichte Wartung des Rollstuhls gelegt.

Die zu erwartende Lebensdauer Ihres Rollstuhls hängt stark von der Wartung und Pflege ab, die für den Rollstuhl aufgewendet wird.

Diese Bedienungsanleitung soll Ihnen helfen, sich mit der Benutzung Ihres Rollstuhls vertraut zu machen.

Das Befolgen der Bedienungsanleitung und der Wartungshinweise bildet einen wesentlichen Teil der Garantiebedingungen.

Diese Bedienungsanleitung spiegelt die neuesten Produktentwicklungen wider. Das Unternehmen Vermeiren behält sich jedoch das Recht vor, Änderungen vorzunehmen. Dabei besteht jedoch keine Verpflichtung, die früher ausgelieferten Modelle anzupassen oder zu ersetzen.

Sollten Sie weitere Fragen haben, so wenden Sie sich bitte an Ihren Fachhändler.

DE

1 Produktbeschreibung

1.1 Verwendungszweck

Der Rollstuhl ist ausschließlich für den Transport von gehbehinderten oder gehunfähigen Menschen vorgesehen.

In dem Rollstuhl kann eine Person transportiert werden.

Der Rollstuhl kann sowohl im Innen- als auch im Außenbereich eingesetzt werden.

Der Rollstuhlfahrer kann den Rollstuhl entweder selbst antreiben oder von einer zweiten Person geschoben werden.

Die Vielfalt an Ausstattungs- und Zubehörvarianten sowie die modulare Bauweise erlauben den Transport eines Menschen bei Gehbehinderung/Gehunfähigkeit aufgrund von:

- Lähmungen
- Gliedmaßenverlust (Beinamputation)
- Gliedmaßendefekt oder -deformation
- Gelenkkontrakturen oder -schäden
- Herzkrankheiten oder schwachem Blutkreislauf
- Gleichgewichtsstörungen
- Kachexie (Muskelschwund)
- und für ältere Menschen.

Bei der individuellen Versorgung sind außerdem:

- Körpergröße und -gewicht (max. 130 kg)
- körperlicher und geistiger Zustand
- Wohnverhältnisse
- Umgebung

zu beachten.

Ihr Rollstuhl darf nur auf Flächen verwendet werden, auf denen alle vier Räder den Boden berühren und ausreichend Kontakt vorhanden ist, um die Räder gleichmäßig anzutreiben.

Sie sollten die Verwendung des Rollstuhls auf unebenen Flächen (Pflastersteinen usw.), Abhängen, Kurven sowie das Umfahren von Hindernissen (Bordsteinen usw.) üben.

Der Rollstuhl darf nicht als Leiter oder als Transportmittel für schwere oder heiße Objekte verwendet werden.

Wird der Rollstuhl auf Matten, Auslegeware oder Teppichböden verwendet, könnten diese Bodenbeläge beschädigt werden.

Verwenden Sie ausschließlich von Vermeiren genehmigtes Zubehör.

Für Schäden durch nicht oder mangelhaft durchgeführte Wartung oder durch Nichtbeachtung der folgenden Anweisungen übernimmt der Hersteller keine Haftung.

Das Befolgen der Bedienungsanleitung und der Wartungshinweise bildet einen wesentlichen Teil der Garantiebedingungen.

DE

1.2 Technische Daten

Die im Folgenden aufgeführten technischen Daten gelten für einen Rollstuhl in der Standardkonfiguration. Wurden eine Fußplatte und/oder eine Armauflage oder anderes Zubehör montiert, ändern sich die in der Tabelle aufgeführten Werte.

Hersteller	**Vermeiren**						
Adresse	**Vermeirenplein 1/15, B-2920 Kalmthout**						
Typ	**Manueller Rollstuhl**						
Modell	**Eclips+**						
Max. zulässiges Gewicht des Fahrers	**130 kg**						
Beschreibung	**Abmessungen**						
Effektive Sitzbreite	390 mm	420 mm	440 mm	460 mm	480 mm	500 mm	550 mm
Gesamtbreite (abhängig von der Sitzbreite)	590 mm	620 mm	640 mm	660 mm	680 mm	700 mm	750 mm
Beschreibung	**Abmessungen Min.**				**Abmessungen Max.**		
Gesamtlänge mit Beinstütze	1040 mm				1080 mm		
Länge zusammengeklappt	1040 mm				1080 mm		
Breite zusammengeklappt	300 mm						
Höhe zusammengeklappt	910 mm				1015 mm		
Gesamtgewicht	± 15,8 kg						
Gewicht des schwersten Teils	8,05 kg						
Gewichte von Teilen, die demontierbar oder abnehmbar sind	**Fußplatten:** 1,90 kg; **Armauflagenträger:** 1,40 kg; **Hinterräder:** 4,15 kg						
Statische Stabilität bergab	7,5° (in der Standardkonfiguration)						
Statisch Stabilität bergauf	5° (in der Standardkonfiguration)						
Statische Stabilität seitwärts	>16° (in der Standardkonfiguration)						
Überfahren von Hindernissen	60 mm						
Winkel der Sitzebene	0°				13°		
Effektive Sitztiefe	420 mm				460 mm		
Höhe der Sitzoberfläche an der Vorderkante	430 mm				530 mm		
Rückenlehnenwinkel	0°				13°		
Rückenlehnenhöhe	400 mm				460 mm		
Abstand zwischen Fußplatte und Sitz	390 mm				460 mm		
Winkel zwischen Sitz und Fußplatte	-3°				10°		
Abstand zwischen Armauflage und Sitz	220 mm						
Vordere Höhe der Armauflagenstruktur	380 mm						
Greifreifendurchmesser	535 mm						
Horizontale Lage der Achse (Deflektion)	-47 mm				19 mm		
Kleinster Wenderadius	1530 mm						
Durchmesser der Krypton PU-Hinterräder	24"						
Reifendruck, Hinterräder (Antriebsräder)	Max. 3.5 bar						
Durchmesser der Krypton PU-Lenkräder	200 mm						
Reifendruck, Lenkräder	Max. 2.5 bar						
Temperaturbereich für Lagerung und Nutzung	+ 5 ℃				+ 41 ℃		
Luftfeuchtigkeitsbereich für Lagerung und Nutzung	30%				70%		
Technische Änderungen vorbehalten. Messtoleranzen ± 15 mm / 1,5 kg / °							

Tabelle 1: Technische Daten Eclips+

DE

Hersteller	**Vermeiren**						
Adresse	**Vermeirenplein 1/15, B-2920 Kalmthout**						
Typ	**Manueller Rollstuhl**						
Modell	**Eclips+ 30°**						
Max. zulässiges Gewicht des Fahrers	**130 kg**						
Beschreibung	**Abmessungen**						
Effektive Sitzbreite	390 mm	420 mm	440 mm	460 mm	480 mm	500 mm	550 mm
Gesamtbreite (abhängig von der Sitzbreite)	610 mm	630 mm	660 mm	680 mm	700 mm	720 mm	770 mm
Beschreibung	**Abmessungen Min.**				**Abmessungen Max.**		
Gesamtlänge mit Beinstütze	1190 mm				1230 mm		
Länge zusammengeklappt	1190 mm				1230 mm		
Breite zusammengeklappt	300 mm						
Höhe zusammengeklappt	910 mm				1015 mm		
Gesamtgewicht	± 25,0 kg						
Gewicht des schwersten Teils	17,55 kg						
Gewichte von Teilen, die demontierbar oder abnehmbar sind	**Fußplatten:** 1,90 kg; **Armauflagenträger:** 1,40 kg; **Hinterräder:** 4,15 kg						
Statische Stabilität bergab	7,5° (in der Standardkonfiguration)						
Statisch Stabilität bergauf	Achsblock nach hinten: 4° Achsblock nach vorne: Eine Kippschutzvorrichtung muss standardmäßig verfügbar sein						
Statische Stabilität seitwärts	>16° (in der Standardkonfiguration)						
Überfahren von Hindernissen	60 mm						
Winkel der Sitzebene	0°				13°		
Effektive Sitztiefe	420 mm				460 mm		
Höhe der Sitzoberfläche an der Vorderkante	470 mm				530 mm		
Rückenlehnenwinkel	0°				43°		
Rückenlehnenhöhe	450 mm						
Abstand zwischen Fußplatte und Sitz	390 mm				460 mm		
Winkel zwischen Sitz und Fußplatte	-3°				10°		
Abstand zwischen Armauflage und Sitz	220 mm						
Vordere Höhe der Armauflagenstruktur	380 mm						
Greifreifendurchmesser	535 mm						
Horizontale Lage der Achse (Deflektion)	-47 mm				19 mm		
Kleinster Wenderadius	1530 mm						
Durchmesser der Krypton PU-Hinterräder	24"						
Reifendruck, Hinterräder (Antriebsräder)	Max. 3.5 bar						
Durchmesser der Krypton PU-Lenkräder	200 mm						
Reifendruck, Lenkräder	Max. 2.5 bar						
Gasdruckfeder	2 x 275N						
Temperaturbereich für Lagerung und Nutzung	+ 5 ℃				+ 41 ℃		
Luftfeuchtigkeitsbereich für Lagerung und Nutzung	30%				70%		
Technische Änderungen vorbehalten. Messtoleranzen ± 15 mm / 1,5 kg / °							

Tabelle 2: Technische Daten Eclips+ 30°

DE

Der Rollstuhl entspricht den Anforderungen der folgenden Normen:
ISO 7176-8: Anforderungen und Prüfungen für statische Festigkeit, Stoßfestigkeit und Dauerfestigkeit.
ISO 7176-16: Beständigkeit gegen Entzündung von gepolsterten Teilen
ISO 7176-19: Mobilitätseinrichtungen zur Anwendung als Sitz in Motorfahrzeugen.
(nur bei Eclips+ Rollstuhl)

1.3 Komponenten

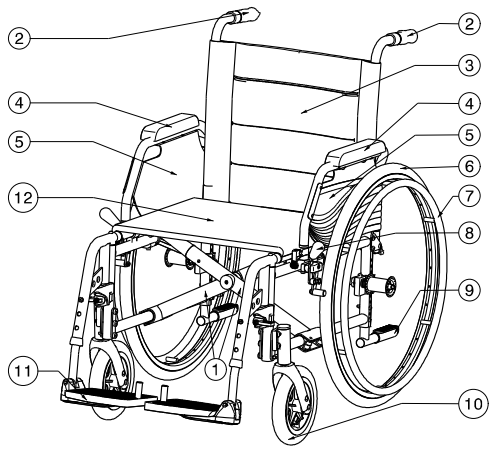

1 = Schere
2 = Handgriffe
3 = Rückenlehne
4 = Armauflagen
5 = Armauflagenträger
6 = Antriebsräder (Hinterräder)
7 = Greifreifen
8 = Bremsen
9 = Kipphilfe
10 = Lenkräder (Vorderräder)
11 = Fußplatten
12 = Sitz

1.4 Zubehör

Folgendes Zubehör ist erhältlich für die Modelle Eclips+, Eclips+ 30°:

- Vorderer Beckengurt (B58) zur Befestigung an den Rohren der Rückenlehne
- Anti-Kippvorrichtung (B78) zur Befestigung am unteren Rahmen
- Trommelbremse für die begleitperson (B74) zur Befestigung an den Schiebegriffen
- Transitrollstuhl (T30)

Für weiteres Zubehör setzen Sie sich mit Ihrem Fachhändler in Verbindung. Er berät sie gern.

1.5 Positionstypenschild

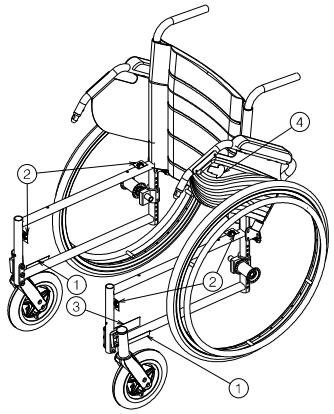

1 = Name Vermeiren
2 = Taxi Haken
3 = Positionstypenschild
4 = Name Eclips+

1.6 Zeichenerklärung

Max. Gewicht

Innen- und Außenbereich

Hangabwärts

Hangaufwärts

CE Konformität

DE

1.7 Für ihre sicherheit

- ⚠ Achten Sie darauf, dass bei Nutzung der Antriebsräder keine Gegenstände und/oder Körperteile in die Speichen hineinragen, da sonst Verletzungen und/oder Beschädigungen an Ihrem Rollstuhl auftreten können.
- ⚠ Vor dem Ein-/Aussteigen in den/aus dem Rollstuhl sind die Feststellbremsen zu betätigen.
- ⚠ Steigen Sie beim Ein-/Aussteigen in den/aus dem Rollstuhl nicht auf die Fußplatten. Diese sind vorher nach oben zu klappen oder die ganze Fußstütze nach außen abzuschwenken.
- ⚠ Erforschen Sie die Auswirkungen von Schwerpunktverlagerungen auf das Verhalten des Rollstuhles, zum Beispiel auf Gefällestrecken, Steigungen, seitlichen Neigungen oder beim Überwinden von Hindernissen. Nutzen Sie die Unterstützung durch eine Begleitperson.
- ⚠ Achten Sie beim Ergreifen von Gegenständen (die vor, seitlich oder hinter dem Rollstuhl liegen) darauf, dass Sie sich nicht zu weit aus dem Rollstuhl lehnen, da durch Schwerpunktverlagerung eine Kippgefahr besteht.
- ⚠ Bei Durchfahrten von Türen, Bögen usw. muss seitlich ausreichend Platz vorhanden sein, da sonst Quetschgefahr für Ihre Hände/Arme besteht und Schäden am Rollstuhl entstehen.
- ⚠ Setzen Sie Ihren Rollstuhl nur bestimmungsgemäß ein. Vermeiden Sie z.B. ein ungebremstes Fahren gegen ein Hindernis (Stufe, Bordsteinkante, Türzarge usw.) oder Herunterspringen von Absätzen. Für Schäden, die durch Kollision, Überlast oder andere, nicht bestimmungsgemäße Nutzung entstehen, haftet der Hersteller nicht.
- ⚠ Treppen dürfen nur mit Hilfe von Begleitpersonen überwunden werden. Sind dafür Einrichtungen, wie z.B. Auffahrrampen oder Aufzüge vorhanden, sind diese zu nutzen.
- ⚠ Sie unterliegen bei Fahrten im öffentlichen Straßenverkehr der Straßenverkehrsordnung.
- ⚠ Wie auch beim Führen anderer Fahrzeuge sollten Sie mit Ihrem Rollstuhl nicht unter Alkoholeinfluss oder Medikamenteneinwirkung stehen. Dies gilt auch in Innenräumen.
- ⚠ Stellen Sie Ihr Fahrverhalten bei Fahrten außerhalb der Wohnung auf die gegebenen Witterungs- und Straßenverhältnisse ein.
- ⚠ Zum Transport des Rollstuhles diesen nie an beweglichen Teilen (Armlehnen, Beinstützen etc.) fassen, sondern nur an festen Rahmenteilen.
- ⚠ Tragen Sie zum "Besser-Gesehen-Werden" im Dunkeln möglichst helle Kleidung oder Kleidung mit Reflektoren und achten Sie darauf, dass die seitlich und rückwärtig am Rollstuhl angebrachten Reflektoren gut sichtbar sind.
- ⚠ Vorsicht beim Umgang mit Feuer, insbesondere brennenden Zigaretten; Sitz- und Rückenbespannung könnten sich entzünden.
- ⚠ Achten sie darauf, dass die maximale Zuladung (max. 130 kg) nicht überschritten wird.

2 Verwendung

In diesem Kapitel wird die tägliche Verwendung beschrieben. **Diese Anweisungen richten sich an den Benutzer und an den Fachhändler.**

Der Rollstuhl wird Ihnen vollständig aufgebaut von Ihrem Fachhändler geliefert. Anweisungen für den Fachhändler, wie der Rollstuhl zusammengebaut und eingerichtet wird, befinden sich in § 3.

DE

2.1 Transportieren des Rollstuhls

Am besten lässt sich der Rollstuhl transportieren, indem die Räder verwendet und der Rollstuhl geschoben wird.

Sollte dies nicht möglich sein (beispielsweise wenn die Hinterräder für den Transport in einem Auto abgenommen wurden), greifen Sie den Rahmen fest an der Vorderseite und an den Griffen. Greifen Sie den Rollstuhl nicht an den Fuß- oder Armstützen oder den Rädern.

2.2 Montage der Hinterräder

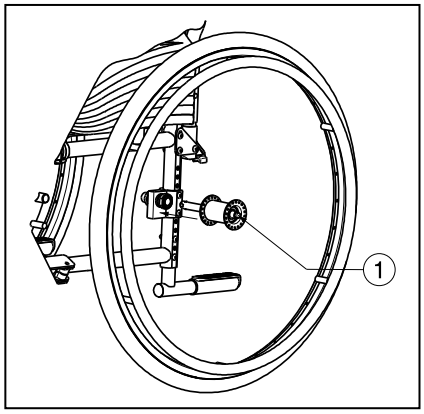

1. Nehmen Sie das Hinterrad in die Hand und drücken Sie auf den Arretierstift ①.
2. Halten Sie den Arretierstift gedrückt und schieben Sie das Hinterrad bis zum Anschlag auf die Achse.
3. Lassen Sie den Arretierstift los.
4. Prüfen Sie, ob die Räder sicher auf der Achse sitzen.

2.3 Auseinanderklappen des Rollstuhls

⚠ **VORSICHT: Klemmgefahr! Achten Sie darauf, dass Ihre Finger nicht zwischen die Rollstuhlkomponenten gelangen.**

1. Stellen Sie sich auf die Rückseite des Rollstuhls.
2. Nutzen Sie die Schiebegriffe, um den Rollstuhl so weit wie möglich zu öffnen.
3. Stellen Sie sich auf die Vorderseite des Rollstuhls.
4. Drücken Sie die beiden Holme, an denen der Sitz befestigt ist, weiter nach unten.
5. Montieren Sie beim Eclips+ 30° die Schiebestange an den rechten Handgriff.

2.4 An- oder Abbauen der Fußplatten

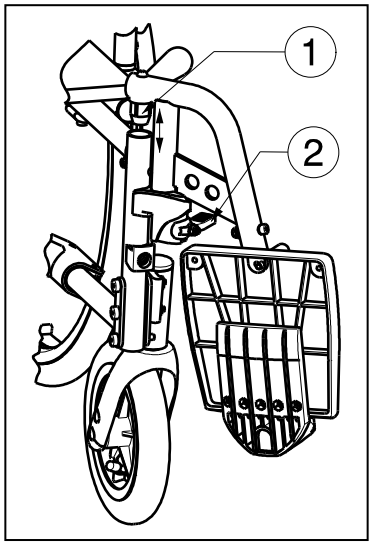

Die Fußplatten werden wie folgt montiert:

1. Halten Sie die Fußplatte seitlich an die Außenseite des Rollstuhlrahmens und stecken Sie den Zapfen ① in den Rahmen.
2. Drehen Sie sie Beinstützen nach innen bis diese einrasten.
3. Drücken Sie die Fußplatte nach unten.

So bauen Sie die Fußplatten ab:

1. Ziehen Sie am Griff ②.
2. Schwenken Sie die Fußplatte zur Außenseite des Rollstuhls, bis sie sich aus der Führung löst.
3. Ziehen Sie den Zapfen ① aus dem Rahmen.

2.5 Betätigen der Bremsen

⚠ **WARNUNG: Die Bremsen dienen nicht dazu, die Bewegung des Rollstuhls abzubremsen – sie dienen ausschließlich dazu, unbeabsichtigte Bewegungen des Rollstuhls zu verhindern.**

DE

⚠ **WARNUNG: Die ordnungsgemäße Funktion der Bremsen kann durch Verschleiß oder Schmutz (auch Wasser, Öl, Schlamm usw.) beeinträchtigt werden. Überprüfen Sie daher vor jeder Rollstuhlnutzung den Zustand der Reifen.**

⚠ **WARNUNG: Die Bremsen sind einstellbar und können verschleißen. Überprüfen Sie daher vor jeder Rollstuhlnutzung den Zustand der Bremsen.**

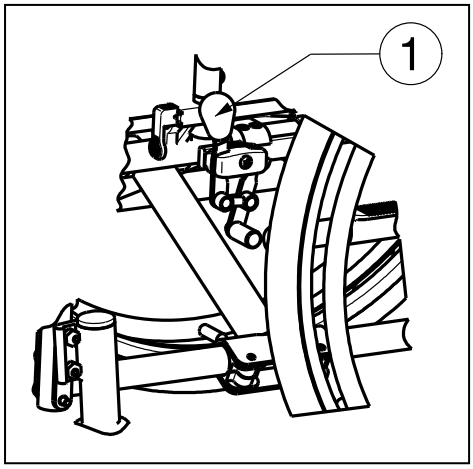

So betätigen Sie die Bremsen:

1. Drücken Sie die Bremshebel ① nach vorn, bis sie ein deutliches Klicken fühlen.

⚠ **VORSICHT: Gefahr einer unbeabsichtigten Bewegung. Achten Sie darauf, dass der Rollstuhl auf einer flachen, horizontalen Fläche steht, bevor Sie die Bremsen lösen. Lösen Sie niemals beide Bremsen gleichzeitig.**

So lösen Sie die Bremsen:

1. Lösen Sie eine Bremse, indem Sie den Griff nach hinten ziehen.
2. Fassen Sie den Greifreifen des Rads mit der gelösten Bremse mit Ihrer Hand.
3. Lösen Sie die zweite Bremse, indem Sie den Griff nach hinten ziehen.

2.6 An- oder Abbauen der Armauflagen

⚠ **VORSICHT: Klemmgefahr – Halten Sie Ihre Finger, Schnallen oder Kleidungsstücke fern von der Unterseite der Armauflage.**

Die Armauflagen des Rollstuhl können weggeklappt oder abgebaut werden.

1. Schieben Sie das hintere Rohr der Armauflage in die Rohraufnahme ①. *(Abb. A)*
2. Stellen Sie sicher, dass die Armlehnen korrekt eingehangen sind.
3. Klappen Sie die Armauflage nach vorne.
4. Drücken Sie den Hebel ② am vordern Armlehnenende ③ nach unten. *(Abb. B)*
5. Schieben Sie das vordere Rohr der Armauflage ④ in die Rohraufnahme ③. *(Abb. B)*

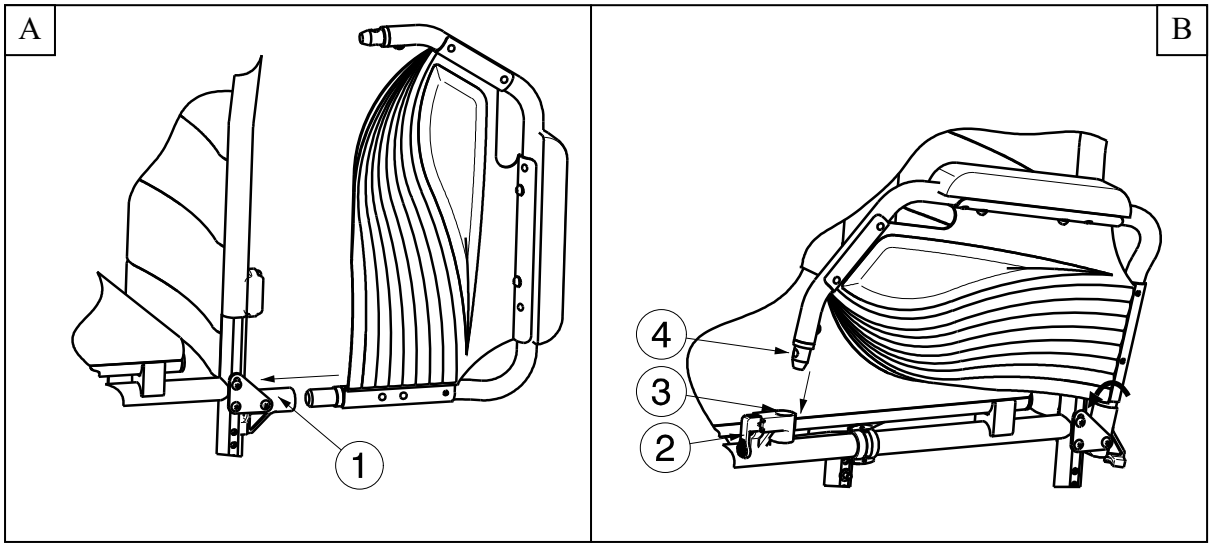

So entriegeln Sie eine Armauflage und bauen sie ab:

1. Drücken Sie den Hebel ② und ziehen Sie die Vorderseite der Armauflage ① nach oben. *(Abb C)*
2. Klappen Sie die Armauflage nach hinten.

DE

3. Um die Armlehne abzunehmen, ziehen Sie die Armlehne aus der hinteren Armlehnenaufnahme ③. *(Abb. D)*

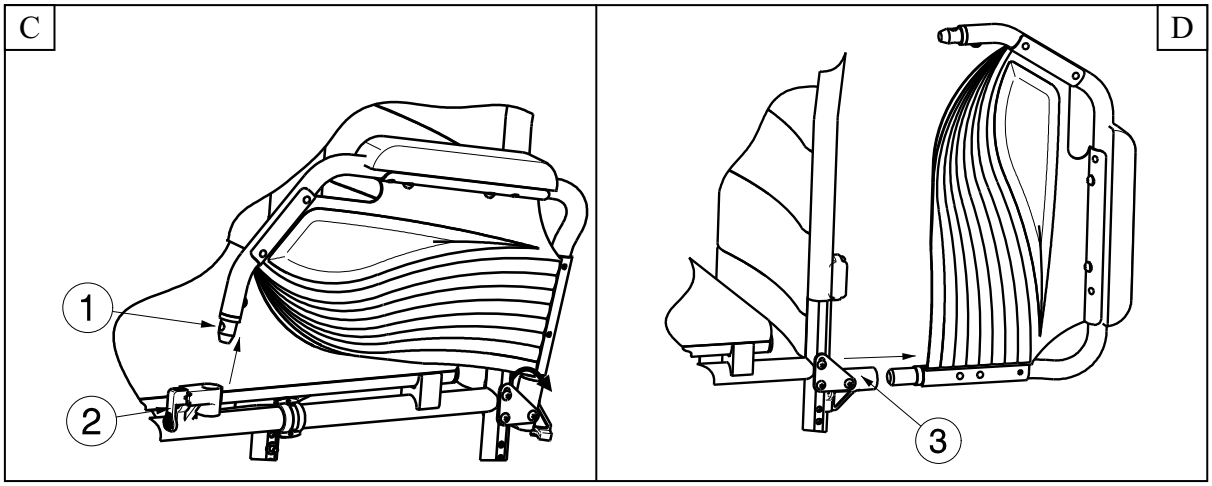

2.7 Setzen in den Rollstuhl

⚠ **VORSICHT: Falls Sie sich nicht allein sicher in den Rollstuhl setzen können, bitten Sie jemanden um Hilfe.**

⚠ **VORSICHT: Kipprisiko des Rollstuhls – nicht auf die Fußplatten stellen.**

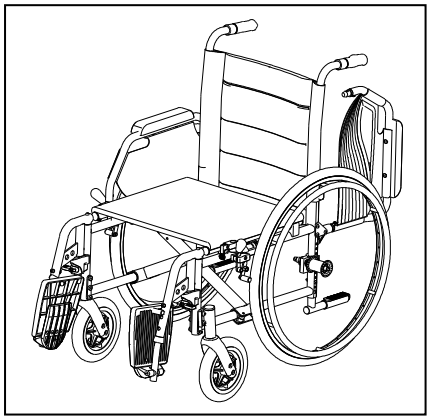

1. Stellen Sie den Rollstuhl so nahe wie möglich an den Stuhl, die Couch oder das Bett, von dem Sie zum Rollstuhl wechseln möchten.
2. Achten Sie darauf, dass beide Bremsen des Rollstuhls betätigt sind.
3. Klappen Sie die Fußplatten nach oben, damit Sie sich nicht versehentlich darauf stellen.
4. Wenn Sie sich von der Seite in den Rollstuhl setzen, klappen Sie die Armauflage an der entsprechenden Seite nach oben. (Siehe § 2.6)
5. Setzen Sie sich in den Rollstuhl.

2.8 Prüfen Sie, ob die Sitzposition korrekt ist.

Einige Empfehlungen für die komfortable Verwendung des Rollstuhls:

- Setzen Sie sich möglichst weit nach hinten, so dass Ihr Rücken an der Rückenlehne anliegt.
- Achten Sie darauf, dass Ihre Oberschenkel möglichst horizontal stehen. Gegebenenfalls müssen Sie die Länge der Fußplatten einstellen. (Siehe § 3.9.1)

DE

2.9 Fahren mit dem Rollstuhl

⚠ **WARNUNG: Klemmgefahr – Halten Sie Ihre Finger von den Radspeichen fern.**
⚠ **WARNUNG: Klemmgefahr – Seien Sie in engen Durchfahren (z. B. Türen) vorsichtig.**
⚠ **WARNUNG: Verletzungsgefahr – Achten Sie darauf, dass Sie das Gerät keinen extremen Temperaturen aussetzen (Sonnenschein, extreme Kälte, Sauna etc.), da sich die verwendeten Materialien den Umgebungstemperaturen angleichen, was bei Berührung zu Verletzungen führen kann - Umgebungstemperaturen können Oberflächen verändern.**

1. Lösen Sie die Bremsen.
2. Legen Sie beide Hände an die oberste Position des Greifreifens.
3. Lehnen Sie sich nach vorn und drücken Sie die Greifreifen nach vorn, bis beide Arme gerade sind.
4. Schwingen Sie Ihre Arme lose zurück an die Oberkante der Greifreifen und wiederholen Sie die Bewegung.

2.10 Bewegen an Steigungen

⚠ **WARNUNG: Kontrollieren Sie Ihre Geschwindigkeit – Bewegen Sie sich an Steigungen so langsam wie möglich.**
⚠ **WARNUNG: Berücksichtigen Sie die Kräfte Ihres Helfers – Wenn Ihr Helfer nicht stark genug ist, den Rollstuhl zu kontrollieren, betätigen Sie die Bremsen.**
⚠ **WARNUNG: Kippgefahr – Lehnen Sie sich nach vorn, um Ihren Schwerpunkt nach vorne zu verlagern. So sorgen Sie für bessere Stabilität.**

1. Falls Ihr Rollstuhl mit einem Sicherheitsgurt ausgestattet ist, sollten Sie ihn stets anlegen.
2. Versuchen Sie nicht, zu steile Steigungen hinauf zu fahren. Die maximalen Steigungswinkel (sowohl auf- als auch abwärts), sind in Tabelle 1 für Eclips+, Tabelle 2 für Eclips+ 30° aufgeführt.
3. Bitten Sie einen Helfer, Sie beim Hinauffahren der Steigung zu unterstützen.
4. Lehnen Sie sich nach vorn, um Ihren Schwerpunkt nach vorne zu verlagern.

2.11 Überwinden von Stufen und Bordsteinen

2.11.1 Hinunterfahren von Stufen und Bordsteinen

Stufen und Bordsteine können vorwärts überwunden werden. Achten Sie darauf, dass die Fußplatten den Boden nicht berühren.

Ein geübter Fahrer kann Stufen und Bordsteine problemlos allein hinunterfahren:

⚠ **WARNUNG: Kippgefahr – Falls Sie noch unerfahren im Umgang mit dem Rollstuhl sind, lassen Sie sich helfen.**

1. Verlagern Sie das Gewicht auf die Hinterräder, um die Vorderräder zu entlasten.
2. Fahren Sie den Bordstein hinunter.

DE

Auch höhere Bordsteine können mit einem Helfer vorwärts überwunden werden:

1. Bitten Sie den Helfer, den Rollstuhl etwas nach hinten zu kippen.
2. Fahren Sie den Bordstein hinunter, während Sie die Hinterräder bewegen.
3. Setzen Sie den Rollstuhl wieder auf alle vier Räder.

Ein erfahrener Fahrer kann auch höhere Bordsteine alleine überwinden. Die erfolgt dann am besten rückwärts.

1. Drehen Sie den Rollstuhl so, dass die Hinterräder zum Bordstein stehen.
2. Lehnen Sie sich nach vorn, um Ihren Schwerpunkt nach vorne zu verlagern.
3. Bewegen Sie den Rollstuhl so nach wie möglich an den Bordstein.
4. Drücken Sie vorsichtig am Greifreifen, um den Rollstuhl langsam den Kantstein hinunterfahren zu lassen.

2.11.2 Hinauffahren von Stufen und Bordsteinen

So überwinden Sie Stufen oder Bordsteine mit einem Helfer:

1. Achten Sie darauf, dass die Fußplatten den Bordstein nicht berühren.
2. Bitten Sie den Helfer, den Rollstuhls gerade so weit nach hinten zu kippen, das die Vorderräder über dem Bordstein stehen.
3. Lehnen Sie sich nach hinten, um Ihren Schwerpunkt nach hinten über die Hinterräder zu verlagern.
4. Setzen Sie die Vorderräder auf den Bordstein.
5. Rollen Sie die Hinterräder des Rollstuhls über den Bordstein.

Höhere Bordsteine können Sie rückwärts überwinden:

1. Drehen Sie den Rollstuhl so, dass die Hinterräder zum Bordstein stehen.
2. Lehnen Sie sich nach hinten, und bringen Sie den Schwerpunkt über die Hinterräder.
3. Bitten Sie den Helfer, den Rollstuhl über den Bordstein zu ziehen.
4. Nehmen Sie wieder die normale Position auf dem Rollstuhl ein.

Ein erfahrener Fahrer kann auch höhere Bordsteine alleine überwinden:

⚠ **WARNUNG: Kippgefahr – Wenn Sie noch unerfahren in der Handhabung eines Rollstuhls sind, lassen Sie sich von einer zweiten Person helfen.**

1. Fahren Sie bis an den Bordstein heran.
2. Achten Sie darauf, dass die Fußplatten den Bordstein nicht berühren.
3. Lehnen Sie sich nach hinten, um den Schwerpunkt auf die Hinterräder zu verlagern.
4. Rollen Sie die Vorderräder vorsichtig über den Bordstein.
5. Lehnen Sie sich nach vorn, um mehr Stabilität zu erhalten.
6. Rollen Sie die Hinterräder über den Bordstein.

DE

2.11.3 Überwinden von Treppen

Auch eine Treppe kann mit einem Rollstuhl überwunden werden, wenn die folgenden Regeln beachtet werden:

⚠ **WARNUNG: Kippgefahr – Treppen sollten immer mit zwei Helfern überwunden werden.**

1. Bauern Sie die Fußplatten ab.
2. Ein Helfer kippt den Rollstuhl etwas nach hinten.
3. Der zweite Helfer fasst den Rollstuhl am vorderen Rahmen.
4. Bleiben Sie ruhig, vermeiden Sie plötzliche Bewegungen, und halten Sie die Arme am Körper.
5. Überwinden Sie die Stufen mit den Hinterräder des Rollstuhls.
6. Bauen Sie die Fußplatten nach dem Überwinden der Treppe wieder am Rollstuhl an.

2.12 Zusammenklappen des Rollstuhls

⚠ **VORSICHT: Klemmgefahr! Achten Sie darauf, dass Ihre Finger nicht zwischen die Rollstuhlkomponenten gelangen.**

1. Entfernen Sie beim Eclips+ 30° die Schiebestange .
2. Klappen Sie die Fußplatten hoch, oder entfernen Sie sie (vgl. § 2.4).
3. Fassen Sie den Sitz an der Vorder- und Hinterseite an, und ziehen Sie ihn nach oben.
4. Drucken Sie gegen die Handgriffe, um den Rollstuhl weiter zusammenzuklappen.

2.13 Abnehmen der Hinterräder

Für eine einfacheren Transport des Rollstuhls können die Hinterräder abgenommen werden:

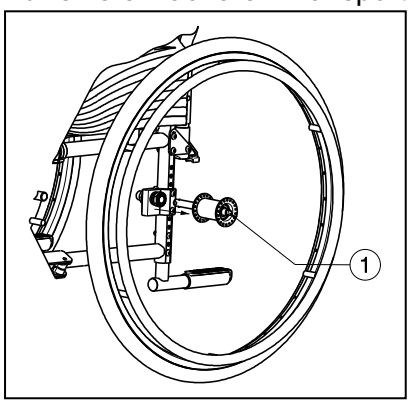

1. Stellen Sie sicher, dass die Bremsen gelöst sind.
2. Drehen Sie die Seite des Rollstuhls zu sich, an der Sie das Rad abnehmen möchten.
3. Drücken Sie den Arretierstift ① in der Mitte der Radnabe.
4. Ziehen Sie das Rad vom Rahmen ab.

2.14 Schiebestange

⚠ **WARNUNG: Verletzungsgefahr - Stellen Sie sicher, dass die Schraubverbindungen mit geeignetem Werkzeug handfest gedreht worden sind.**

⚠ **WARNUNG: Verletzungsgefahr - Wenn der Rollstuhl über eine Schiebestange verfügt, muss diese immer montiert werden (zur Erhöhung der Stabilität).**

Standardmäßig wird das Modell Eclips+ 30° mit einer verstellbaren Rückenlehne mit Schiebestange geliefert (bei Eclips+ mit einer Sitzbreite von 500 mm und 550 mm). Diese erhöht nicht nur die Stabilität der Rückenlehne, sondern kann auch zum Schieben des Rollstuhls verwendet werden. Verwenden Sie dafür die vormontierten Handgriffe.

Die Schiebestange ist für unterschiedliche Sitzbreiten vorgesehen. Achten Sie daher darauf, dass sich zwischen den Griffen des rückwärtigen Rahmens keine Spannung aufbaut.

DE

Zur Anbringung der Schiebestange gehen Sie wie folgt vor:

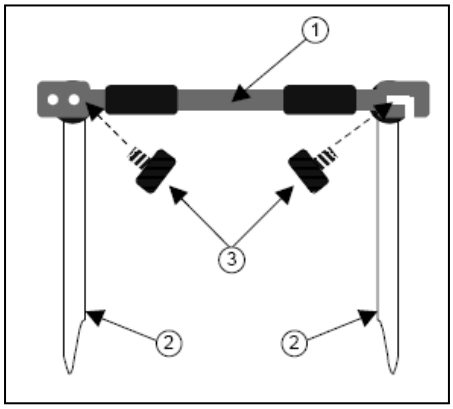

1. Befestigen Sie die Schiebestange ①, indem Sie die linke Seite am Ende der Handgriffe ② mit der Schraube ③ im dafür vorgesehenen Gewinde arretieren.
2. Drehen Sie dann auf der rechten Seite die Schraube ③ leicht in das Gewinde des Rückenrahmens ein.
3. Drehen Sie die Schiebestange nach rechts.
4. Haken Sie nun die Aufhängung der Schiebestange ① über das Schraubengewinde.

   Wenn das nur schwierig zu bewerkstelligen ist, kann es sein, dass die Schiebestange zu lang ist. Befestigen Sie die Stange auf der Seite des linken Handgriffs mit der Schraube ③ in der am weitesten rechts liegenden Öffnung.

So entfernen Sie die Schiebestange:
1. Lösen Sie die Schraube ③ am rechten Handgriff.
2. Entfernen Sie den Haken vom rechten Handgriff.

2.15 Verstellung der Rückenlehne (Eclips+ 30°)

⚠ **WARNUNG: Kippgefahr! Die Stabilität verringert sich, wenn die Rückenlehne nach hinten gekippt wird.**
⚠ **WARNUNG: Verletzungsgefahr! Ziehen Sie die Bremsen fest, bevor Sie die Rückenlehne verstellen.**

Bei dem Modell Eclips+ 30° lässt sich die Rückenleh ne bis auf einen Winkel von maximal 30° nach hinten kippen. Stellen Sie sicher, dass de r Patient in dem Stuhl sitzt, wenn der Begleiter die Rückenlehne nach hinten kippt, und dass der Rollstuhl nicht umkippt.

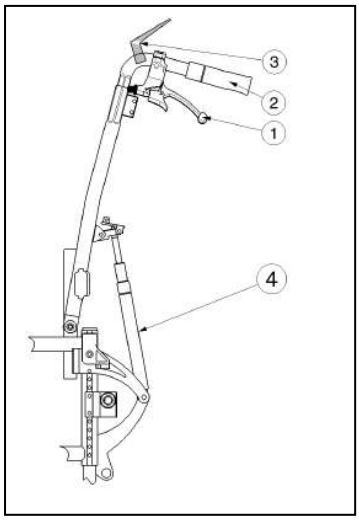

1. Ziehen Sie den Hebel ① auf beiden Seiten in Richtung Handgriff ②, um die Rückenlehne zu verstellen.
2. Ziehen Sie beide Holmen der Rückenlehne langsam bis zu einem Winkel von maximal 30° nach hinten.
3. Die Gasruckfeder ④ wird dabei verkürzt.

Gehen Sie auf dieselbe Weise vor, um die Rückenlehne wieder in eine vertikale Position zu bringen.

Wenn der Rollstuhl über Trommelbremsen verfügt, werden die Griffe ① zum Bremsen verwendet. In dem Fall sind zusätzliche Hebel ③ zum Verstellen der Rückenlehne angebracht.

2.16 Transport in einem Auto

⚠ **WARNUNG: Verletzungsgefahr – Achten Sie darauf, den Rollstuhl ordnungsgemäß zu befestigen. So vermeiden Sie Verletzungen der Fahrzeuginsassen bei einer Kollision oder einem plötzlichen Bremsmanöver.**
⚠ **WARNUNG: Verletzungsgefahr – Verwenden Sie zum Sichern des Rollstuhls und des Fahrzeuginsassens NIEMALS den gleichen Sicherheitsgurt.**

DE

1. Bauen Sie die Fußplatten und evtl. vorhandenes Zubehör ab.
2. Bewahren Sie die Fußplatten und das Zubehör an einem sicheren Ort auf.
3. Wenn möglich, klappen Sie den Rollstuhl zusammen und bauen Sie die Hinterräder ab.
4. Transportieren Sie den Rollstuhl nach Möglichkeit im Kofferraum oder Gepäckraum.
5. Wenn der Gepäckraum und der Fahrgastraum NICHT voneinander getrennt sind, befestigen Sie den Rahmen des Rollstuhls sicher am Fahrzeug. Sie können hierzu verfügbare Sicherheitsgurte im Fahrzeug verwenden.

2.17 Nutzung des Rollstuhls als Sitz in einem PKW (Eclips+)

Der Rollstuhl Eclips+ 30° kann nicht als Sitz in ei nem Motorfahrzeug verwendet werden.

⚠ **WARNUNG: Der Rollstuhl hat den Crash-Test gemäß ISO 7176-19: 2008 bestanden und ist konstruiert und ausgelegt zur Nutzung als Sitz in einem PKW nur in Blickrichtung nach vorne.**

⚠ **WARNUNG: Ein Rollstuhlrückhaltegurt Ist nicht als Sicherheitsgurt zu verwenden.**

Der Rollstuhl wurde getested unter Verwendung eines 5-Punkt Rückhaltegurtsystems (Rollstuhl) und eines 3-Punkt-Sicherheitsgurtes (Nutzer).
Grundsätzlich ist, wenn möglich, bevorzugt ein vorhandener PKW-Sitz zu verwenden und der Rollstuhl sicher im Gepäckraum zu verstauen.

Sicheres Verzurren des Rollstuhls innerhalb des PKW's.

1. Prüfen Sie, ob der PKW mit einem PKW-Gurtsystem und einem Sicherheitsgurt gemäß ISO 10542 ausgestattet ist.
2. Prüfen Sie, dass alle Komponenten des PKW-Gurtsystems (Rollstuhl) und des Sicherheitsgurtes (Nutzer) nicht ausgefranst, verschmutzt, beschädigt oder geknickt sind.
3. Ist der Rollstuhl mit verstellbaren Sitz-/Rückensystemen ausgestattet, sind diese in eine Position zu bringen, die den Nutzer in eine möglichst aufrechte Sitzposition bringt. Lässt der Zustand des Nutzers dies nicht zu, sind die Risiken die den Transport in einer anderen Position zur Folge haben, festzustellen und zu bewerten.
4. Entfernen Sie alle angebauten Teile und Zubehörteile, wie z.B. Körbe, Taschen, Beatmungsequipement, usw., und verstauen Sie diese gesondert sicher im Gepäckraum.
5. Positionieren Sie den Rollstuhl in Vorwärtsrichtung mittig zwischen den Schienen des PKW-Gurtsystems, die im Boden des PKW´s eingebaut sind.
6. Stellen Sie sicher, dass keine Fahrzeugteile/-bauten in die unten angegebenen Sicherheitszonen um den Nutzer herum gebaut sein dürfen (Abb.1 / Abb. 2).

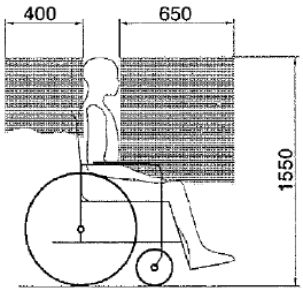

Abb. 1

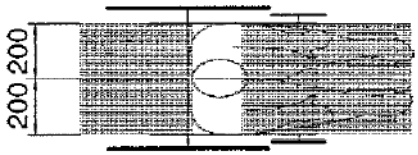

Abb. 2

DE

7. Montieren Sie die vorderen Gurte des Rollstuhl-Gurtsystems gemäß den Angaben des jeweiligen Herstellers an den angegebenen Positionen am Rollstuhl. (Abb. 3) Diese Stellen sind am Rollstuhl mit einem Symbol markiert. (Abb. 4)
8. Ziehen Sie den Rollstuhl soweit nach hinten, bis die vorderen Gurte gespannt sind.
9. Betätigen Sie nun die Bremsen des Rollstuhls.
10. Montieren Sie die hinteren Gurte des Rollstuhl-Gurtsystems gemäß den Angaben des jeweiligen Herstellers an den angegebenen Positionen am Rollstuhl. (Abb. 3)
11. Diese Stellen sind am Rollstuhl mit einem Symbol markiert. (Abb. 4)

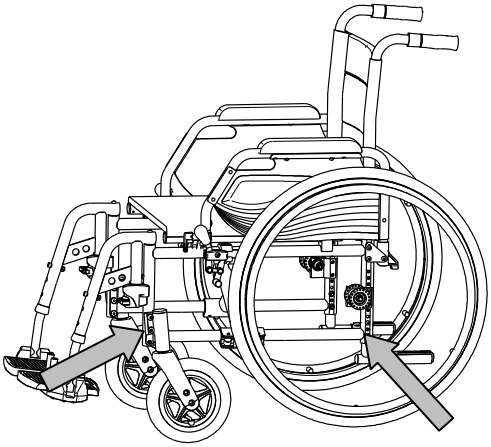

Abb. 3

Abb. 4

Sicheres Anschnallen des Nutzers:

1. Entfernen Sie beide Armlehnen des Rollstuhls.
2. Wenn vorhanden, legen Sie den Rollstuhlgurt an.
3. Legen Sie den Sicherheitsgurt des PKW's an gemäß den Angaben des jeweiligen Herstellers.
4. Legen Sie den Gurt so über dem vorderen Becken des Nutzers an, dass der Gurtriemen in einem Winkel zwischen 30° und 75° Gra d zur Horizontalen liegt (siehe auch nachfolgende Zeichnung).

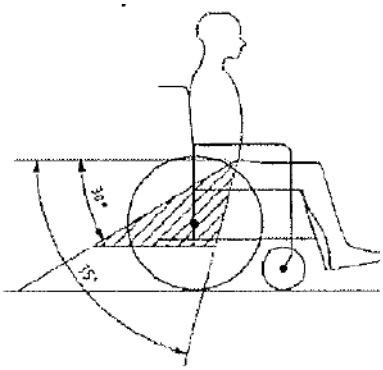

5. Je größer (steiler) der Winkel des Gurtriemens innerhalb der markierten Fläche, desto besseren Halt kann das Gurtsystem bieten.
6. Legen Sie den Gurt stramm gemäß den Angaben des jeweiligen Herstellers an, ohne den Nutzer zu verletzen oder zu behindern.
7. Stellen Sie sicher, dass die Gurte in einer direkten Linie zur Gurtaufhängung des PKW´s angebracht werden und dass keine Knicke und Verdrehungen in den Riemen sichtbar sind, zum Beispiel durch die Hinterradachse.
8. Die Armlehnen können angebracht werden. Stellen Sie sicher, dass die Gurte nicht verdreht sind und der Gurt stramm am Körper des Nutzers liegt. Bauteile des Rollstuhls (Armlehnen, Räder usw.) dürfen den Gurt nicht vom Körper des Nutzers ferngehalten.

DE

3 Zusammenbau und Einstellung

Die Anweisungen in diesem Kapitel richten sich an den Fachhändler.

Der Leichtgewichtrollstuhl Eclips+ und Eclips+ 30° wurde ganz für Ihren Komfort entwickelt. Die Rollstühle ermöglichen Ihnen individuelle Verstellmöglichkeiten, die nachfolgend erläutert sind.

Um einen Fachhändler in Ihrer Nähe zu finden, stehen Ihnen unsere Niederlassungen gerne zur Verfügung. Eine Auflistung aller Vermeiren Niederlassungen finden Sie auf der letzten Seite dieser Gebrauchsanweisung.

⚠ **WARNUNG: Nutzen Sie das Produkt nur gemäß den technischen Vor- und Angaben dieser Gebrauchsanweisung.**

⚠ **WARNUNG: Änderungen an den zulässigen Einstellungen können die Stabilität des Rollstuhls verändern (Kippen nach hinten oder zur Seite).**

3.1 Werkzeug

Für die Montage des Rollstuhl und für Einstellungen werden die folgenden Werkzeuge benötigt:

- Schraubenschlüsselsatz Größe 10 bis 19
- Inbusschlüsselsatz Größe 4 bis 5
- Kreuzschlitzschraubendreher

3.2 Lieferumfang

Der Lieferumfang des Vermeiren Eclips+, Eclips+ 30° umfasst:

- 1 Rahmen mit Armauflagen, Hinterrädern und Vorderrädern (Sitzhöhe von 500 mm – Sitzwinkel von 7°) (bei Eclips+ 30° zusätzlich: Verstellsystem 30°-Rückenneigung)
- 1 Paar Fußplatten
- Werkzeug
- Handbuch
- Zubehör

DE

3.3 Einstellen der Sitzhöhe und des Sitzwinkels

⚠ **WARNUNG: Verletzungsgefahr – Achten Sie darauf, dass die Verschraubungen mit dem geeigneten Werkzeug handfest angezogen sind.**

⚠ **WARNUNG: Kippgefahr – Durch Verstellung der Antriebsräder verändert sich der Radstand.**

Der Vermeiren Eclips+ ist 4-fach in der Sitzhöhe und unterschiedlichten Sitzwinkeln verstellbar durch Veränderung der Räderposition. Der Vermeiren Eclips+ 30° ist 3-fach in der Sitzhöhe 470 - 530 mm und unterschiedlichten Sitzwinkeln verstellbar durch Veränderung der Räderposition. Bei jeder Sitzhöhe wird eine andere Position der Vorder- und Hinterräder gewählt.

Die Summe der unterschiedlichen Sitzhöhen bei einem Standardwinkel von 5° ist in der folgenden Tabelle aufgeführt.

Sitzhöhe	Hinterräder Ø	Hinterräder Bohrung	Vorderräder Ø	Vorderräder Adapter Ⓑ / Gabel	Vorderräder Bohrung
430 mm	22"	Bohrung 9 und 11	200 mm	Kurz	Bohrung 2 und 3
470 mm	24"	Bohrung 8 und 10	140 mm	Standard	Bohrung 2 und 3
500 mm (Standard)	24"	Bohrung 6 und 8	200 mm	Standard	Bohrung 2 und 3
530 mm	24"	Bohrung 4 und 6	200 mm	Standard	Bohrung 1 und 2

Tabelle 3: Sitzhöhen Eclips+

So ändern Sie die Sitzhöhe und Sitzwinkel: (siehe Abbildung auf den nächsten Seite):

** Vorderräder:*

1. Lösen Sie die Schrauben Ⓐ der Lenkradadapter Ⓑ.
2. Wählen Sie für den Vorderradadapter Ⓑ und die Vorderradgabel die geeignete Größe.
3. Positionieren Sie den Vorderradadapter in der gewünschten Höhe.
4. Setzen Sie die Schraube Ⓐ wieder ein und ziehen diese handfest an.
5. Wählen Sie ein Vorderrad mit kleinem Durchmesser, wenn notwendig *(nur für Sitzhöhe 470 mm).*

** Hinterräder:*

6. Bauen Sie die Hinterräder ab (siehe § 2.12).
7. Lösen Sie die Befestigungsschrauben Ⓐ vom Hinteradrachsblock Ⓑ.
8. Bewegen Sie den Achsblock nach oben oder unten für die gewünschte Höhe.
9. Setzen Sie die Schraube Ⓐ wieder ein und ziehen diese handfest an.
10. Bauen Sie die Hinterräder an.
11. Stellen Sie die Bremsen gemäß § 3.8 ein.

DE

Vorderrad

Achsblock Hinterräder

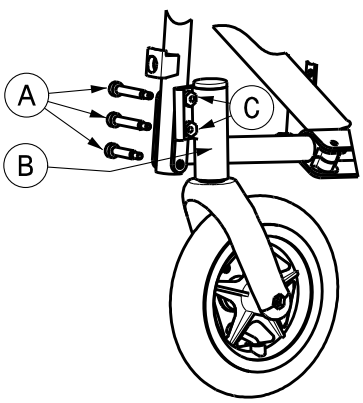

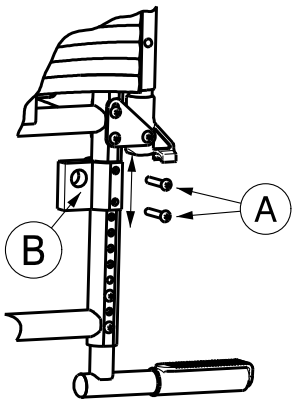

Sitzhöhe 430 mm (nur bei Eclips+)

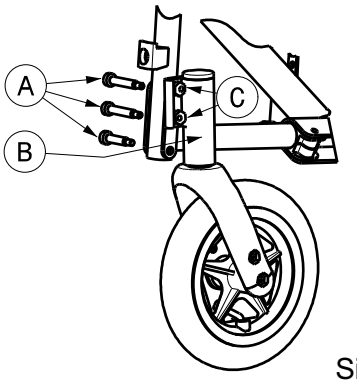

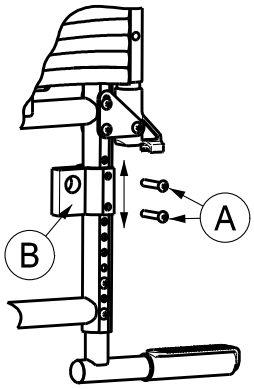

Sitzhöhe 470 mm

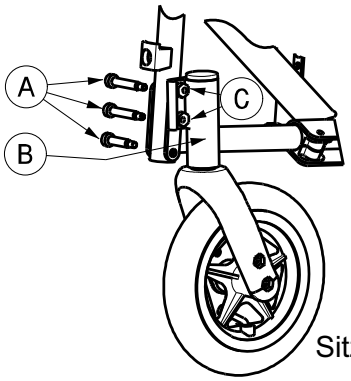

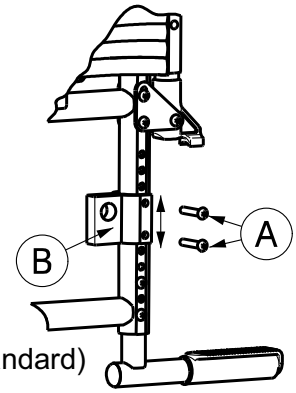

Sitzhôhe 500 mm (standard)

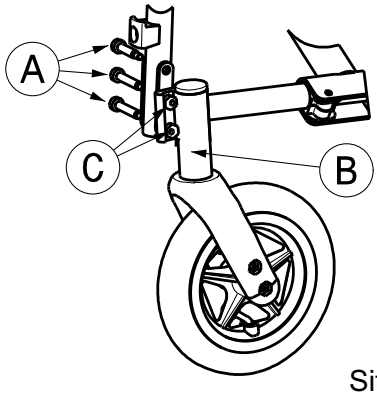

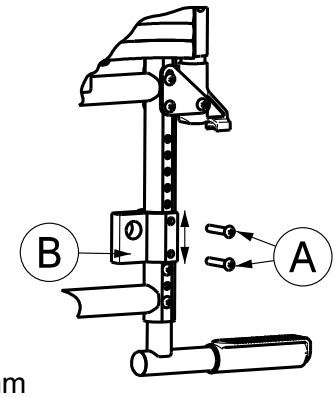

Sitzhöhe 530 mm

DE

Neigungsmuttern-Verstellung Ⓒ von Lenkrädern.

⚠ **WARNUNG: Verletzungsgefahr – Achten Sie darauf, dass die Verschraubungen mit dem geeigneten Werkzeug handfest angezogen sind.**

⚠ **WARNUNG: Verletzungsgefahr – Achten Sie bitte darauf, dass die Excenterschraubeneinstellung bei beiden Vorderrad-Adaptern identisch eingestellt ist und dass vor Gebrauch des Rollstuhls.**

Diese Abbildung verdeutlicht das Prinzip. Die Position des Schraubgewindes ist durch eine Zahl gekennzeichnet.

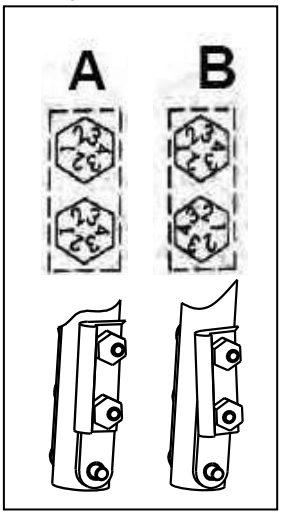

A Zeigt den Rahmen ohne Sitzgefälle, mit waagerecht zum Boden eingestelltem Adapter.

B Zeigt den Rahmen mit leichtem Sitzgefälle und gleichzeitig entlotet zum Boden eingestelltem Adapter.

3.4 Flexibler Sitz

⚠ **WARNUNG: Verletzungsgefahr – Achten Sie darauf, dass die Verschraubungen mit dem geeigneten Werkzeug handfest angezogen sind.**

Der Sitzrahmen ist in drei Sitztiefen erhältlich 420 mm, 440 mm, 460 mm). Der Sitzbezug hat die Standardabmessung 420 mm in der Sitztiefe. Um Die Distanz zwischen Rückenrahmen und Sitz zu schließen, klappen Sie die Lasche des Rückens unter den Sitz (Klettverschluss).

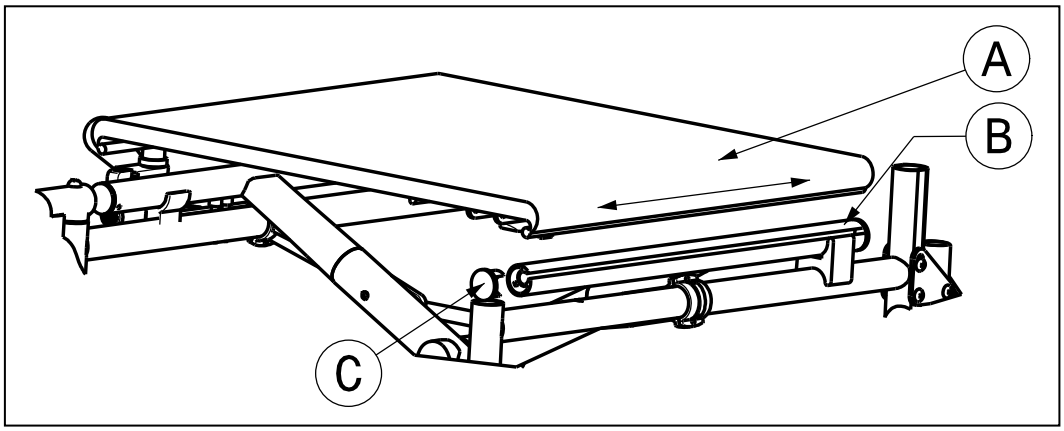

Zum Wechseln des Sitzbezuges:

1. Entfernen Sie die Befestigungsschraube am vorderen Sitzrohrrahmen.
2. Ziehen Sie den Rohrverschlusstopfen Ⓒ heraus.
3. Nun lässt sich der Sitz Ⓐ mit leichtem Zug nach vorne entfernen.

Zum Einhängen des Sitzes verfahren Sie umgekehrt.

DE

3.5 Fester Sitz

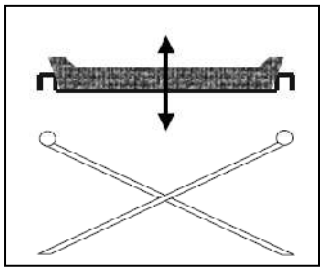

Sollten Sie sich für einen festen gepolsterten Sitz entschieden haben, legen Sie diesen so auf die ausgefaltete Rohrschere auf, dass die Aufhängungen des Sitzes gleichmäßig auf der Schere einrasten. Im Holzboden finden Sie Aussparungen, die in die Querstreben der Schere eingelegt werden. Zum Falten des Rollstuhles entfernen Sie den Sitz, indem Sie ihn nach oben herausnehmen.

3.6 Flexibler Rücken (Eclips+)

⚠ **WARNUNG: Verletzungsgefahr – Achten Sie darauf, dass die Verschraubungen mit dem geeigneten Werkzeug handfest angezogen sind.**

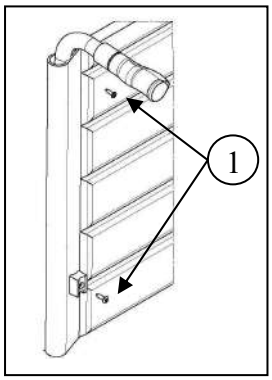

Zur Verstellung der Rückenhöhe können Sie das gesamte Rückenrohr in der Höhe verstellen.

Für die Verstellung des Rückenbezuges in der Höhe lösen Sie die Halteschrauben ① hinter dem Rückenrohr. Nun Können Sie den bezug in der Höhe verschieben. Im Rückenrohr befinden sich im Abstand von 20 mm Lochungen, in die Halteschrauben wieder eingedreht werden können.

3.7 Fester Rücken

⚠ **WARNUNG: Verletzungsgefahr – Vor dem Gebrauch den sicheren Halt des Rückens prüfen.**

⚠ **WARNUNG: Verletzungsgefahr – Achten sie bei den Montage auf Quetschstellen.**

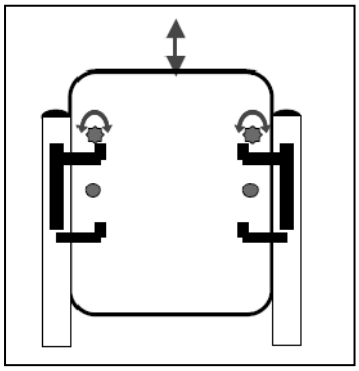

Bei Verwendung von festen Rücken, verfahren Sie wie folgt:

1. Flexiblen Rücken abschrauben.
2. Rückenhalterungen lose anschrauben.
3. Rücken von oben in die Halterungen setzen.
4. Schrauben der Rückenhalterungen anziehen.
5. Sicherungsschrauben des Rückens festdrehen.
6. Armlehnen einsetzen.

3.8 Einstellen der Bremsen

⚠ **WARNUNG: Verletzungsgefahr – Bremsen dürfen nur vom Fachhändler eingestellt werden.**

So stellen Die die Bremsen ein:

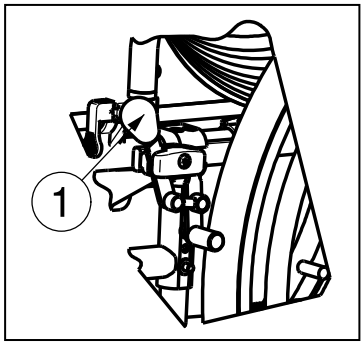

1. Bauen Sie die Räder gemäß den Anweisungen in § 2.2 an.
2. Lösen Sie die Bremsen, indem Sie den Hebel ① nach hinten ziehen.

DE

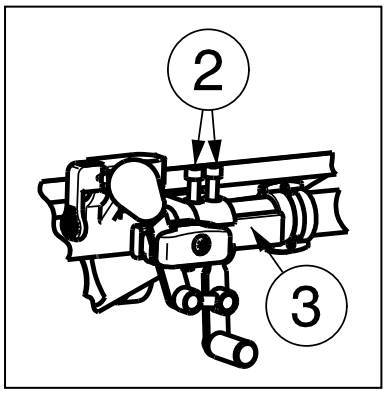

3. Lösen Sie die Schrauben ② so dass der Bremsmechanismus über die Führung ③ geschobe werden kann.
4. Ziehen Sie den Bremsmechanismus über die Führung ③ in die gewünschte Position.
5. Ziehen Sie die Schrauben ② wieder fest.
6. Prüfen Sie die ordnungsgemäße Funktion der Bremsen.
7. Wiederholen Sie ggf. die oben beschriebenen Schritte, bis die Bremsen ordnungsgemäß justiert sind.

3.9 Einstellen der Fußplatten

3.9.1 Länge der Fußplatten

⚠ **VORSICHT: Risiko der Beschädigung – Achten Sie darauf, dass die Fußplatten den Boden nicht berühren. Achten Sie auf einen Abstand von mindestens 60 mm zwischen den Fußplatten und dem Boden.**

Verstellen Sie die Länge der Beinstützen in drei verschiedenen Positionen *(Abb. A):*

1. Lösen Sie die Schraube ①.
2. Ziehen Sie das untere Rohr der Beinstützein die gewünschte Position.
3. Setzen Sie die Schraube ① wieder ein und ziehen diese handfest an.

3.9.2 Tiefe der Fußplatten

Verstellen Sie die Tiefe der Fußplatten in drei verschiedenen Positionen:

1. Lösen Sie die Schrauben ①. *(Abb. B)*
2. Versetzen Sie die Fußplatten in die gewünschte Position *(Abb. A)*:
   Position 1: Loch 1 und 3
   Position 2: Loch 2 und 4
   Position 3: Loch 3 und 5
3. Ziehen Sie danach die Schrauben wieder handfest an *(Abb. B)*.

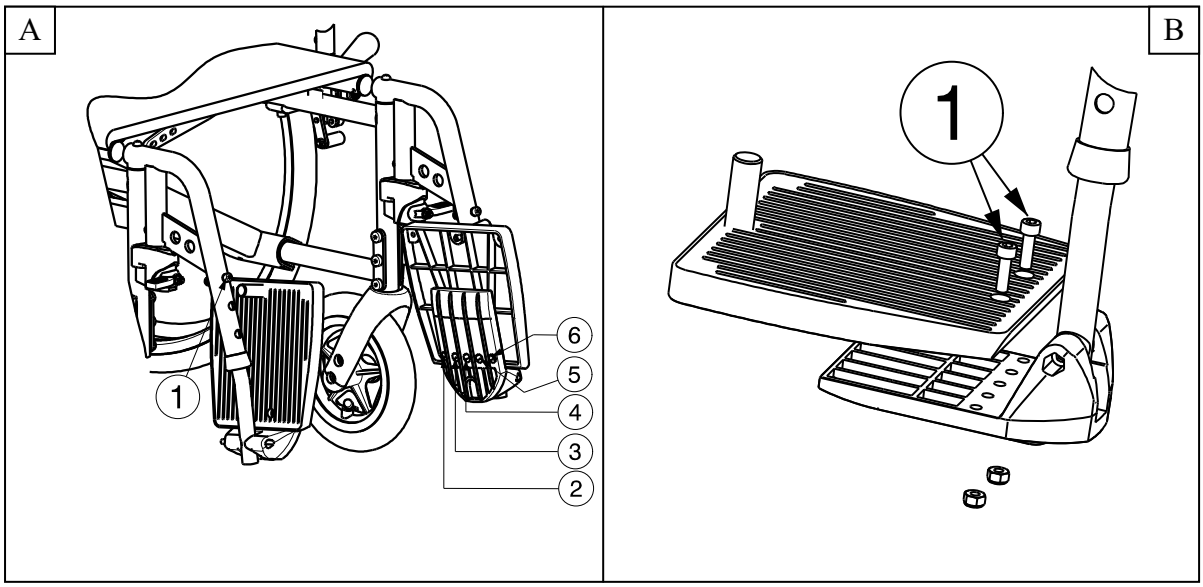

DE

3.10 Einstellen der Schiebegriffe

⚠ **WARNUNG: Verletzungsgefahr – Achten Sie darauf, dass die Verschraubungen mit dem geeigneten Werkzeug handfest angezogen sind.**

⚠ **WARNUNG: Kippgefahr – Achten Sie darauf, dass die Schiebegriffrohre auf beiden Seiten identisch angebracht werden.**

3.10.1 Schiebegriffe für Eclips+

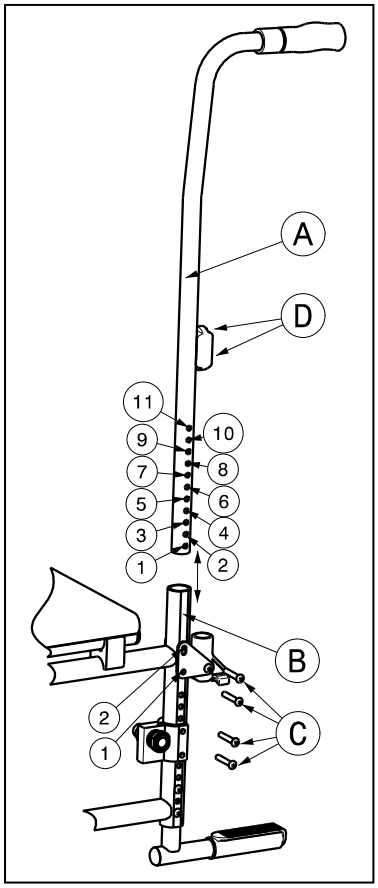

Das Schiebegriffrohr Ⓐ ist im Rückenrahmen Ⓑ befestigt.

Höhenverstellung der Schiebegriffrohre wie nachfolgend beschrieben:

1. Im der hinteren Armlehnenaufnahme darf keine Armlehne eingehangen sein.
2. Lösen Sie die Schrauben Ⓒ.
3. Lösen Sie die Schrauben Ⓓ für die Armlehnenstabilisierung am Rückenrohr.
4. Ziehen Sie das Schiebegriffrohr in die gewünschte Höhe.

Schiebegriffe Höhe	Schiebegriffrohre Ⓐ	Rohr Rahmen Ⓑ
910 mm (Standard)	Bohrung 9 und 11	Bohrung 1 und 2
925 mm	Bohrung 8 und 10	Bohrung 1 und 2
940 mm	Bohrung 7 und 9	Bohrung 1 und 2
955 mm	Bohrung 6 und 8	Bohrung 1 und 2
970 mm	Bohrung 5 und 7	Bohrung 1 und 2
985 mm	Bohrung 4 und 6	Bohrung 1 und 2
1000 mm	Bohrung 3 und 5	Bohrung 1 und 2
1015 mm	Bohrung 2 und 4	Bohrung 1 und 2

Tabelle 4: Schiebegriffe Höhe

5. Setzen Sie die Befestigungschraube Ⓒ,Ⓓ wieder ein und ziehen diese handfest an.

3.10.2 Handgriffe / Verstellen der Rückenlehne beim Eclips+ 30°

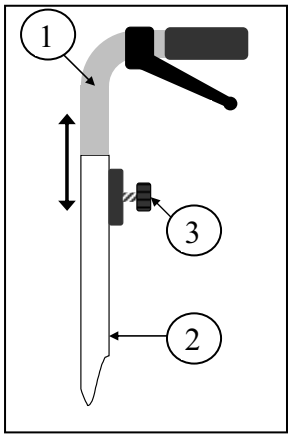

Beim Modell Eclips+ 30° sind die Handgriffe ① in den Holmen der Rückenlehne ② höhenverstellbar.

1. Lösen Sie zunächst die Schraube ③.
2. Schieben Sie die Handgriffe auf die gewünschte Höhe.
3. Drehen Sie die Schraube ③ anschließend wieder fest.

DE

3.11 Einstellen der Ankipphilfe

⚠ **WARNUNG: Verletzungsgefahr – Achten Sie darauf, dass die Verschraubungen mit dem geeigneten Werkzeug handfest angezogen sind.**

Am unteren rechten Rückenrahmen ist eine Ankipphilfe montiert, die je nach Sitzhöhe des Rollstuhls in ihrer Höhe versetzt werden kann.
Die Ankipphilfe kann in zwei verschiedenen Höhen angebraqcht werden mit einem Unterschied von 15 mm (Bei Sitzhöhe 500 mm ist die Verstellhöhe der Ankipphilfe 150 mm und 165 mm).

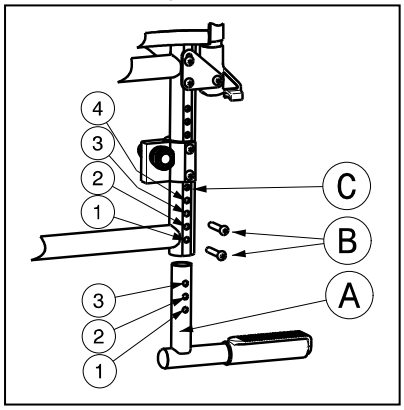

1. Lösen Sie die Schrauben Ⓑ.
2. Bewegen Sie die Ankipphilfe in die gewünschte und geeignete Position.

Ankipphilfe Höhe	Ankipphilferohr Ⓐ	Rohr Rahmen Ⓒ
150 mm (Standard)	Bohrung 1 und 3	Bohrung 1 und 3
165 mm	Bohrung 1 und 3	Bohrung 2 und 4

Tabelle 5: Höhen Ankipphilfe für Rollstuhl standard Sitzhöhe 500 mm

3. Setzen Sie die Schrauben ① wieder ein und ziehen diese handfest an. *(Abb. C)*

Ist ein Kippschutz montiert, ersetzt dieser den Anbau der Ankipphilfe und kann dementsprechend genutzt werden.

3.12 Einstellen der Stabilität und der Manövrierbarkeit

⚠ **WARNUNG: Verletzungsgefahr – Achten Sie darauf, dass die Verschraubungen mit dem geeigneten Werkzeug handfest angezogen sind.**

⚠ **WARNUNG: Kippgefahr - Stellen Sie sicher, dass die Achsblöcke ① für die Hinterräder beidseitig in der gleichen Position montiert sind.**

⚠ **WARNUNG: Kippgefahr - Wählen Sie keine Einstellungen, die die Sicherheit und Stabilität des Rollstuhls gefährden.**

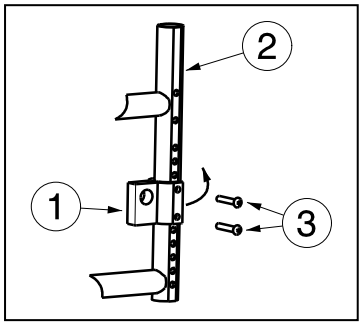

Am unteren Rückenrahmen ② werden die Antriebsräder in einem Achsadapter ① gehalten.

1. Lösen Sie die Befestigungsschrauben ③.
2. Drehen Sie den Achsadapter ① nach hinten, so dass die Achsaufnahme hinter dem Rückenrahmen liegt.
3. Setzen Sie die Schrauben ③ wieder ein und ziehen diese handfest an.
4. Einstellen der bremsen.

Beim Eclips+ 30° ist standardmäßig eine Kippschutzv orrichtung am Rollstuhl angebracht, wenn sich der Achsadapter in der vorderen Position befindet.

DE

4 Wartung

Die Lebenszeit des Rollstuhl hängt ab von der Art der Nutzung, der Einlagerung, regelmäßigen Kontrollen, Service und Pflege.

4.1 Regelmäßige Wartung

Die Wartungsarbeiten dienen dazu, den ordnungsgemäßen Zustand Ihres Vermeiren Rollstuhls über lange Zeit sicherzustellen:

- Vor jeder Fahrt
  - Überprüfen Sie die Bereifung und reinigen Sie sie gegebenenfalls. Falls erforderlich, wechseln Sie den Reifen.
  - Überprüfen Sie die Verschraubungen fest angezogen sind.
  - Überprüfen Sie die Bremsen und stellen Sie sie gegebenenfalls ein.
  - Überprüfen Sie den Rollstuhl (Sauberkeit, Risse, Beschädigungen an den tragenden Teilen usw.) .) und reinigen Sie sie gegebenenfalls. Bessern Sie, falls erforderlich, die Lackierung aus.
- Alle 8 Wochen: Überprüfen und Schmieren der folgenden Teile:
  - Armauflagen
  - Fußplatten
  - Bremshebel
  - Radachsen
  - Vorrichtung zum Verstellen der Rückenlehne (beim Eclips+ 30°)
- Alle 6 Monate oder für jeden neuen Benutzer
  - Allgemeine Durchsicht
  - Desinfektion
  - Lenkräder, gegebenenfalls Lager reinigen

Zu Ihrer Bequemlichkeit haben wir den Wartungsplan auf der Rückseite dieser Bedienungsanleitung abgedruckt.

Reparatur und Montage von Ersatzteilen für Ihren Rollstuhl dürfen nur von einem Fachhändler durchgeführt werden.

Es dürfen nur autorisierte Vermeiren Ersatzteile verwendet werden.

4.2 Verpackung und Lagerung

Bei der Verpackung und Lagerung des Rollstuhl sind die folgenden Hinweise zu beachten:

- Lagern Sie den Rollstuhl nur bei Temperaturen von +5℃ bis +41℃).
- Einlagerung bei Luftfeuchtigkeit von 30 % à 70 %.
- Achten Sie darauf, den Rollstuhl ausreichend abzudecken oder zu verpacken, um ihn vor Rost und Fremdkörpern zu schützen (z. B. Salzwasser, Seeluft, Sand, Staub).
- Alle abgebauten Teile zusammen an einem Ort lagern (ggf. kennzeichnen), damit bei Wiederaufbau keine Verwechslung mit anderen Produkten auftreten kann.
- Alle Bauteile müssen belastungsfrei gelagert werden (legen Sie keine schweren Teile auf den Rollstuhl, klemmen Sie den Rollstuhl nicht zwischen anderen Teilen ein usw.).

DE

4.3 Pflege

4.3.1 Sitz und Rückenkissen

Bei der Reinigung des Sitzes und des Rückenkissens ist Folgendes zu beachten:

- Reinigen Sie den Sitz und die Rückenlehne mit einem mit warmem Wasser angefeuchteten Tuch. Achten Sie darauf, dass sich der Sitz und das Rückenkissen nicht mit Wasser vollsaugen.
- Bei hartnäckiger Verschmutzung können die Bezüge mit einem handelsüblichen Feinwaschmittel gewaschen werden.
- Flecken können mit einem Schwamm oder mit einer weichen Bürste entfernt werden.
- Verwenden Sie keine aggressiven Reinigungsmittel, z. B. Lösungsmittel, oder harte Bürsten.
- Die Bezüge dürfen nicht mit einem Dampf- oder Hochdruckreiniger behandelt werden.

4.3.2 Kunststoffteile

Reinigen Sie alle Kunststoffteile Ihres Rollstuhls mit einem handelsüblichen Kunststoffreiniger. Verwenden Sie nur eine weiche Bürste oder einen weichen Schwamm.

Kunststoffteile sind z. B. die Armauflagen, Fußplatten, Griffe, Bereifung usw. .

4.3.3 Lackierung

Durch die hochwertige Lackierung wird ein optimaler Korrosionsschutz gewährleistet. Falls die Lackierung durch Kratzer oder ähnliches beschädigt wird, sollten Sie einen Fachhändler aufsuchen, um die betroffene Oberfläche instand setzen zu lassen.

Verwenden Sie zur Reinigung der Lackierung nur warmes Wasser und handelsübliche Haushaltsreiniger mit einer weichen Bürste und ein Tuch. Achten Sie darauf, dass kein Wasser in die Rohre eintritt.

Bei leichtem Schmutz reiben Sie die verzinkten Teile einfach mit einem trockenen Tuch sauber. Hartnäckiger Schmutz wird am besten mit einem handelsüblichen Zinkpolitur entfernt.

4.4 Inspektion

Grundsätzlich empfehlen wir jährliche Inspektionen, mindestens jedoch vor jedem Wiedereinsatz. Die folgenden Prüfungen müssen von autorisierten Personen durchgeführt und dokumentiert werden.

- Prüfung der Rahmenteile und der Rohrschere auf Verformung, Risse und Funktionsbeeinträchtigungen.
- Sichtprüfung der Lackierung auf Schäden (Korrosionsgefahr)
- Funktionsprüfung der Räder (Freilauf, Geradeauslauf, Achsspiel, Bereifung, Profil, Felgenzustand, bei Luftbereifung Reifendruck, Pendelachsen usw.)
- Prüfung aller Schraubverbindungen auf Festigkeit und korrekten Sitz.
- Zustand und Menge des Schmiermittels bei metallisch geführten beweglichen Teilen
- Zustand und Sicherheit der Führungen und Achsen der Lenkräder.
- Sichtprüfung aller Kunststoffteile auf Risse und spröde Stellen
- Funktionsprüfung der Armauflagen und Beinstützen (Verriegelung, Belastung, Verformung, Verschleiß durch Belastung.
- Überprüfung der Funktion der abnehmbaren Teile (Beispiel: Antikippvorrichtung, Sicherheitsgurt, Rücken- oder Sitzkissen usw.)
- Überprüfung Gasdruckfeder (Gleichlauf, Verformung, Verölung) (nur bei Eclips+ 30°)
- Vollständigkeit des Auslieferungszustands, Gebrauchsanweisung vorhanden?

DE

Lassen Sie sich den Wartungsdienst nur dann im Wartungsplan unterzeichnen, wenn mindestens die oben genannten Punkte überprüft wurden.

4.5 Desinfektion

⚠ **WARNUNG: Schädliche Produkte - Desinfektionsmittel dürfen nur von autorisiertem Personal eingesetzt werden.**

⚠ **WARNUNG: Gefährliche Produkte, die zu Hautveränderungen führen können. Tragen Sie geeignete Schutzkleidung, da die Desinfektionslösung bei Hautkontakt Reizungen auslösen kann. Achten Sie dabei auch auf die Produktinformationen der jeweiligen Lösung.**

Alle Teile des Patientenlifters können mit einem Desinfektionsmittel abgerieben werden.

Alle Desinfektionsmaßnahmen an Rehabilitationsgeräten, deren Komponenten oder Zubehörteilen müssen in einem Desinfektionsbuch festgehalten werden. Dabei sind mindestens die folgenden Informationen aufzuführen und eine Produktdokumentation beizufügen:

Datum der Desinfektion	Grund	Spezifikation	Verwendete Substanz und Konzentration	Unterschrift

Tabelle 6: Beispiel eines Desinfektionsbuchs

Abkürzungen für die Eintragungen in Spalte 2 (Grund):

V = Vermutete Infektion IF = Infektionsfall W = Wiederholung I = Inspektion

Eine leere Seite eines Desinfektionsbuchs finden Sie in § 9.

Für die Verwendung am Patientenlifter werden die in der folgenden Liste aufgeführten Desinfektionsmittel (basierend auf einer Liste des Robert Koch Instituts, RKI) empfohlen. Der aktuelle Stand der in die RKI-Liste aufgenommenen Desinfektionsmittel kann beim Robert-Koch-Institut (RKI) nachgefragt werden (Homepage: www.rki.de).

Wirkstoff	Produktname	Wäsche-desinfektion		Oberflächen-desinfektion (Wasch-/Wisch-desinfektion)		Desinfektion von Ausscheidungen 1 Teil Auswurf oder Stuhl + 2 Teile verdünnte Lösung oder 1 Teil Harn + 1 Teil verdünnte Lösung						Wirks-amkeits-bereich	Hersteller bzw. Lieferant
						Auswurf		Stuhl		Harn			
		Verdünnte Lösung	Dauer bis Wirksamkeit	Verdünnte Lösung	Dauer bis Wirksamkeit	Verdünnte Lösung	Dauer bis Wirksamkeit	Verdünnte Lösung	Dauer bis Wirksamkeit	Verdünnte Lösung	Dauer bis Wirksamkeit		
		%	Std.	%	Std.	%	Std.	%	Std.	%	Std.		
Phenol oder Phenolderivat	Amocid	1	12	5	6	5	4	5	6	5	2	A	Lysoform
	Gevisol	0,5	12	5	4	5	4	5	6	5	2	A	Schülke & Mayr
	Helipur			6	4	6	4	6	6	6	2	A	B. Braun
	m-cresole Seifenlösung (DAB 6)	1	12	5	4							A	
	Phenol	1	12	3	2							A	
Chlor, organische oder anorganische Substanzen mit Aktivchlor	Chloramin-T DAB 9	1,5	12	2,5	2	5	4					A[1]B	
	Clorina	1, 5	12	2,5	2	5	4					A[1]B	Lysoform
	Trichlorol	2	12	3	2	6	4					A[1]B	Lysoform
Perver-bindungen	Apesin AP100[2]			4	4							AB	Tana PROFESSIONAL
	Dismozon pur[2]			4	1							AB	Bode Chemie
	Perform[2]			3	4							AB	Schülke & Mayr
	Wofesteril[2]			2	4							AB	Kesla Pharma

DE

Wirkstoff	Produktname	Wäsche-desinfektion		Oberflächen-desinfektion (Wasch-/Wisch-desinfektion)		Desinfektion von Ausscheidungen 1 Teil Auswurf oder Stuhl + 2 Teile verdünnte Lösung oder 1 Teil Harn + 1 Teil verdünnte Lösung						Wirks-amkeits-bereich	Hersteller bzw. Lieferant
						Auswurf		Stuhl		Harn			
		Verdünnte Lösung	Dauer bis Wirksamkeit	Verdünnte Lösung	Dauer bis Wirksamkeit	Verdünnte Lösung	Dauer bis Wirksamkeit	Verdünnte Lösung	Dauer bis Wirksamkeit	Verdünnte Lösung	Dauer bis Wirksamkeit		
		%	Std.	%	Std.	%	Std.	%	Std.	%	Std.		
Formaldehyd und/oder sonstige Aldehyde bzw. Derivate	Aldasan 2000			4	4							AB	Lysoform
	Antifect FD 10			3	4							AB	Schülke & Mayr
	Antiseptica Flächen-Desinfektion 7			3	6							AB	Antiseptica
	Apesin AP30			5	4							A	Tana PROFESSIONAL
	Bacillocid special			6	4							AB	Bode Chemie
	Buraton 10F			3	4							AB	Schülke & Mayr
	Desomed A2000			3	6							AB	Desomed
	Desinfektions-reiniger Hospital			8	6							AB	Dreiturm
	Desomed Perfekt			7	4							AB*	Desomed
	Formaldehyd (DAB 10), (Formalin)	1,5	12	3	4							AB	
	Incidin Perfekt	1	12	3	4							AB	Ecolab
	Incidin Plus			8	6							A	Ecolab
	Kohrsolin	2	12	3	4							AB	Bode Chemie
	Lysoform	4	12	5	6							AB	Lysoform
	Lysoformin	3	12	5	6							AB	Lysoform
	Lysoformin 2000			4	6							AB	Lysoform
	Melsept	2	12	4	6							AB	B. Braun
	Melsitt	4	12	10	4							AB	B. Braun
	Minutil	2	12	6	4							AB	Ecolab
	Multidor			3	6							AB	Ecolab
	Nûscosept			5	4							AB	Dr. Nüsken Chemie
	Optisept			7	4							AB*	Dr. Schumacher
	Pursept-FD			7	4							AB*	Merz
	Ultrasol F	3	12	5	4							AB	Fresenius Kabi
Amphoterische Tenside (Amfotensiden)	Tensodur 103	2	12									A	MFH Marienfelde
Lye	Kalkmilch[3]							20	6			A[3]B	

1 Unwirksam gegen Mykobakterien bei einer routinemäßigen Desinfektion, insbesondere in Gegenwart von Blut.
2 Ungeeignet zur Desinfektion von deutlich mit Blut kontaminierten Flächen oder von porösen Oberflächen (z. B. rohem Holz).
3 Unbrauchbar bei Tuberkulose; Bereitung der Kalkmilch: 1 Teil gelöschter Kalk (Calciumhydroxid) + 3 Teile Wasser.
* Geprüft auf Wirksamkeit gegen Viren gemäß den Prüfmethoden des RKI (Gesundheitsbericht 38 (1995) 242).
A: Geeignet zur Abtötung von vegetativen bakteriellen Keimen einschließlich Mykobakterien sowie von Pilzen einschließlich pilzlicher Sporen.
B: Geeignet zur Inaktivierung von Viren.

Tabelle 7: Desinfektionsmittel

Für Rückfragen zur Desinfektion wenden Sie sich bitte an Ihren Fachhändler, der Ihnen gerne weiterhelfen wird.

DE

5 Garantie

Auszug aus den allgemeinen Geschäftsbedingungen:

(...)
5. Die Verjährungsfrist für Gewährleistungsansprüche beträgt 24 Monate. Aufgrund unserer hohen Qualitätsstandards können wir den Zeitraum für Gewährleistungsansprüche für die folgenden Bauteile über diese gesetzlich vorgeschriebene Frist hinaus verlängern
(...)

- Rahmen und Schere von Rollstühlen 4 Jahre

Wir übernehmen keine Gewähr bei Schäden, die durch konstruktive Veränderungen an unseren Produkten, mangelnde Wartung, fehlerhafte oder unsachgemäße Behandlung oder Lagerung oder Verwendung von anderen als Original-Ersatzteilen entstanden sind. Die Gewährleistung auf Verschleißteile bzw. auf Teile, die einer natürlichen Abnutzung unterliegen, wird ebenfalls ausgeschlossen.

(...)

6 Entsorgung

Wenden Sie sich zur Entsorgung des Rollstuhls an den Ihr lokales Recyclingcenter oder geben Sie das Produkt an den Fachhändler zurück. Dieser wird den Rollstuhl nach einer fachgerechten Reinigung bzw. Desinfektion an den Hersteller zurücksenden, der den Rollstuhl entsorgt bzw. recycelt.

Die Verpackungsmaterialien können Sie entweder in das Recycling geben oder bei Ihrem Fachhändler lassen.

7 Übereinstimmungserklärung

Der Hersteller oder sein bevollmächtigter Vertreter :
N.V. VERMEIREN N.V.
Adresse :
Vermeirenplein 1/15
2920 Kalmthout
Belgien

erklärt unter der eigenen Verantwortung, dass CE-markierte Produkte :

Produktgruppe:	Manuelle Rollstühle
Marke:	Vermeiren
Typ:	Eclips+, Eclips+ 30°, Eclips+ T30, Eclips+ T30 30°

als Klasse I eingestuft werden, gemäß Anhang IX 93/42/EWG, Regel 1,

und hergestellt sind in völliger Konformität mit nachstehenden europäischen Richtlinien - inklusive der letzten Änderungen - und mit den nationalen Gesetzen, welche diese Richtlinien ausgestalten :
Richtlinie über Medizinprodukte 93/42/EWG

und den einschlägigen europäisch harmonisierten Standards entsprechen:
EN 12182: 1999, EN 12183: 2009

DE

8 Wartungsplan

Datum	Wartung	Anmerkungen	Namenszeichen
1/1/2011	*Schmierung und allgemeine Wartung*	*keine*	

9 Desinfektionsbuch

Datum der Desinfektion	Grund	Spezifikation	Verwendete Substanz und Konzentration	Unterschrift

Abkürzungen für die Eintragungen in Spalte 2 (Grund):

V = Vermutete Infektion IF = Infektionsfall W = Wiederholung I = Inspektion

IT

Indice

Premessa **2**
1 Descrizionedel prodotto **3**
1.1 Utilizzo previsto 3
1.2 Specifiche tecniche 4
1.3 Schema 6
1.4 Accessori 6
1.5 Posizione della targhetta di identificazione 6
1.6 Significato dei simboli 6
1.7 Sicurezza 7
2 Utilizzo **7**
2.1 Trasporto della carrozzina 7
2.2 Montaggio delle ruote posteriori 8
2.3 Apertura della carrozzina 8
2.4 Montaggio o rimozine dei poggiapiedi 8
2.5 Utilizzo dei freni 8
2.6 Montaggio o rimozione dei poggiabraccia 9
2.7 Transferire la carrozzina all'interno e all'esterno 10
2.8 Posizione corretta nella carrozzina 10
2.9 Utilizzo della carrozzina 10
2.10 Spostamento sulle pendenze 11
2.11 Affrontare gradini e scalini 11
2.12 Ripiegare la carrozzina 13
2.13 Smontare le ruote 13
2.14 Barra di spinta 13
2.15 Regolazione dello schienale (Eclips+ 30°) 14
2.16 Trasporto in auto 14
2.17 Uso della carrozzina quale sedile su un'autovettura (Eclips+) 14
3 Installazione e regolazione **16**
3.1 Attrezzi 16
3.2 Modalità di consegna 17
3.3 Regolazione dell'altezza e dell'angolazione del sedile 17
3.4 Sedile flessibile 19
3.5 Sedile anatomico 20
3.6 Schienale flessibile (Eclips+) 20
3.7 Schienale anatomico 20
3.8 Regolare i freni 21
3.9 Regolazione dei poggiapiedi 21
3.10 Regolazione delle impugnature di spinta 22
3.11 Regolazione della leva di ribaltamento 23
3.12 Regolazione della stabilità e della manovrabilità 23
4 Manutenzione **24**
4.1 Manutenzione regolare 24
4.2 Trasporto e conservazione 25
4.3 Pulizia 25
4.4 Controllo 25
4.5 Disinfezione 26
5 Garanzia **28**
6 Smaltimento **28**
7 Dichiarazione di conformità **28**
8 Piano di manutenzione **29**
9 Guida alla disinfezione **29**

IT

Premessa

Ringraziamo per la fiducia accordataci con l'acquisto di una carrozzina di nostra produzione.

Le carrozzine Vermeiren sono il risultato di molti anni di ricerca ed esperienza. Durante lo sviluppo, è stata dedicata attenzione speciale alla facilità d'uso e alla praticità della carrozzina.

La durata della carrozzina dipende fortemente dalla cura e manutenzione che vi si dedicano.

Il presente manuale ha lo scopo di aiutare ad acquisire familiarità con il funzionamento della carrozzina.

Attenersi alle istruzioni operative e di manutenzione costituisce parte integrante della garanzia.

Questo manuale riflette gli sviluppi più recenti dei prodotti. Vermeiren si riserva il diritto di apportare modifiche senza preavviso, senza essere tenuta a sostituire o adattare modelli forniti in precedenza.

Per qualsiasi chiarimento, rivolgersi al rivenditore.

IT

1 Descrizionedel prodotto

1.1 Utilizzo previsto

La carrozzina è destinata a persone con difficoltà motorie o incapacità di deambulazione.

La carrozzina è destinata al trasporto di una sola persona.

La carrozzina può essere utilizzata sia all'interno che in spazi esterni.

La carrozzina può essere spinta direttamente dalla persona o da un accompagnatore.

Le diverse versioni di allestimento egli accessori e la concezione modulare consentono l'utilizzo della carrozzina da parte di persone con impossibilità/difficoltà di deambulazione in seguito a:

- paralisi
- amputazione di arti inferiori
- difetti o deformazioni degli arti inferiori
- contratture o lesioni articolari
- insufficienza cardiaca e cardiocircolatoria
- disturbi dell'equilibrio
- cachessia (deterioramento della massa muscolare)
- e per usi geriatrici.

Nella valutazione delle esigenze personali, le seguenti condizioni:

- corporatura e peso corporeo (130 kg max)
- condizioni psico-fisiche
- abitazioni
- ambiente

devono essere prese in considerazione.

La carrozzina deve essere utilizzata solo su superfici che consentono il contatto adeguato delle quattro ruote e dove sia possibile spingere in modo uniforme le ruote.

Esercitarsi su superfici sconnesse (ciottoli, ecc.), pendenze, curve e a superare gli ostacoli (scalini, ecc.).

Non utilizzare la carrozzina come scala, né per trasportare oggetti pesanti o caldi.

Quando utilizzata su pavimenti con tappeti, moquette o rivestimenti, la carrozzina può danneggiarli.

Utilizzare solo gli accessori approvati Vermeiren.

La casa costruttrice non può essere ritenuta responsabile per danni causati dalla mancanza di manutenzione adeguata o risultanti dal mancato rispetto delle istruzioni contenute nel presente manuale.

La conformità con le istruzioni operative e di manutenzione è parte integrante della garanzia.

IT

1.2 Specifiche tecniche

I termini tecnici riportati di seguito sono applicabili alla carrozzina con configurazione standard. Se sono utilizzati altri poggiapiedi/ poggiabraccia o accessori, i valori in tabella cambiano.

Produttore	**Vermeiren**						
Indirizzo	**Vermeirenplein 1/15, B-2920 Kalmthout**						
Tipo	**Carrozzina manuale**						
Modello	**Eclips+**						
Peso massimo dell'occupante	**130 kg**						
Descrizione	**Dimensioni**						
Larghezza effettiva del sedile	390 mm	420 mm	440 mm	460 mm	480 mm	500 mm	550 mm
Larghezza complessiva (dipende dalla larghezza del sedile)	590 mm	620 mm	640 mm	660 mm	680 mm	700 mm	750 mm

Descrizione	**Dimensioni Min.**	**Dimensioni Max.**
Lunghezza complessiva con bracciolo	1040 mm	1080 mm
Lunghezza ripiegata	1040 mm	1080 mm
Larghezza ripiegata	300 mm	
Altezza ripiegata	910 mm	1015 mm
Massa totale	± 15,8 kg	
Massa della parte più pesante	8,05 kg	
Masse di parti che possono essere smontato o rimosso	**Poggiapiedi:** 1,90 kg; **Poggiabraccia:** 1,40 kg **Ruote posteriori:** 4,15 kg	
Stabilità statica in discesa	7,5° (in configurazione standard)	
Stabilità statica in salita	5° (in configurazione standard)	
Stabilità statica lateralmente	>16° (in configurazione standard)	
Superamento degli ostacoli	60 mm	
Angolazione del piano del sedile	0°	13°
Profondità effettiva del sedile	420 mm	460 mm
Altezza della superficie del sedile all'estremità frontale	430 mm	530 mm
Angolazione dello schienale	0°	13°
Altezza dello schienale	400 mm	460 mm
Distanza tra poggiapiedi e sedile	390 mm	460 mm
Angolazione tra sedile e poggiapiedi	-3°	10°
Distanza tra braccioli e sedile	220 mm	
Posizione anteriore della struttura del bracciolo	380 mm	
Diametro dei corrimano	535 mm	
Posizione orizzontale dell'asse (deflessione)	-47 mm	19 mm
Raggio di sterzata minimo	1530 mm	
Diametro delle ruote posteriori in PU kripton	24"	
Pressione di gonfiaggio pneumatici, ruote motrici/posteriori	Max. 3.5 bar	
Diametro delle ruote direttrici in PU kripton	200 mm	
Pressione di gonfiaggio pneumatici, ruote direttrici	Max. 2.5 bar	
Temperatura di utilizzo e di conservazione	+ 5 ℃	+ 41 ℃
Umidità di utilizzo e di conservazione	30%	70%
Ci riserviamo il diritto di apportare modifiche tecniche. Tolleranza ± 15 mm / 1,5 kg / °		

Tabella 1: Specifiche tecniche Eclips+

IT

Produttore	**Vermeiren**						
Indirizzo	**Vermeirenplein 1/15, B-2920 Kalmthout**						
Tipo	**Carrozzina manuale**						
Modello	**Eclips+ 30°**						
Peso massimo dell'occupante	**130 kg**						
Descrizione	**Dimensioni**						
Larghezza effettiva del sedile	390 mm	420 mm	440 mm	460 mm	480 mm	500 mm	550 mm
Larghezza complessiva (dipende dalla larghezza del sedile)	610 mm	630 mm	660 mm	680 mm	700 mm	720 mm	770 mm

Descrizione	**Dimensioni Min.**	**Dimensioni Max.**
Lunghezza complessiva con bracciolo	1190 mm	1230 mm
Lunghezza ripiegata	1190 mm	1230 mm
Larghezza ripiegata	300 mm	
Altezza ripiegata	910 mm	1015 mm
Massa totale	± 25,0 kg	
Massa della parte più pesante	17,55 kg	
Masse di parti che possono essere smontato o rimosso	**Poggiapiedi:** 1,90 kg; **Poggiabraccia:** 1,40 kg **Ruote posteriori:** 4,15 kg	
Stabilità statica in discesa	7,5° (in configurazione standard)	
Stabilità statica in salita	Blocco asse posteriore: 4° Blocco asse anteriore: Il dispositivo antiribaltamento deve essere disponibile come standard di serie	
Stabilità statica lateralmente	>16° (in configurazione standard)	
Superamento degli ostacoli	60 mm	
Angolazione del piano del sedile	0°	13°
Profondità effettiva del sedile	420 mm	460 mm
Altezza della superficie del sedile all'estremità frontale	470 mm	530 mm
Angolazione dello schienale	0°	43°
Altezza dello schienale	450 mm	
Distanza tra poggiapiedi e sedile	390 mm	460 mm
Angolazione tra sedile e poggiapiedi	-3°	10°
Distanza tra braccioli e sedile	220 mm	
Posizione anteriore della struttura del bracciolo	380 mm	
Diametro dei corrimano	535 mm	
Posizione orizzontale dell'asse (deflessione)	-47 mm	19 mm
Raggio di sterzata minimo	1530 mm	
Diametro delle ruote posteriori in PU kripton	24"	
Pressione di gonfiaggio pneumatici, ruote motrici/posteriori	Max. 3.5 bar	
Diametro delle ruote direttrici in PU kripton	200 mm	
Pressione di gonfiaggio pneumatici, ruote direttrici	Max. 2.5 bar	
Molla di compressine a gas	2 x 275N	
Temperatura di utilizzo e di conservazione	+ 5 ℃	+ 41 ℃
Umidità di utilizzo e di conservazione	30%	70%
Ci riserviamo il diritto di apportare modifiche tecniche. Tolleranza ± 15 mm / 1,5 kg / °		

Tabella 2: Specifiche tecniche Eclips+ 30°

IT

La carrozzina è conforme ai requisiti stabiliti in:

ISO 7176-8: requisiti e metodi di prova per forze statiche di impatto e sollecitazioni.

ISO 7176-16: resistenza all'accensione di parti imbottite

ISO 7176-19: dispositivi per la mobilità con ruote da utilizzare come sedili nei veicoli a motore. (solo Eclips+ carrozzina)

1.3 Schema

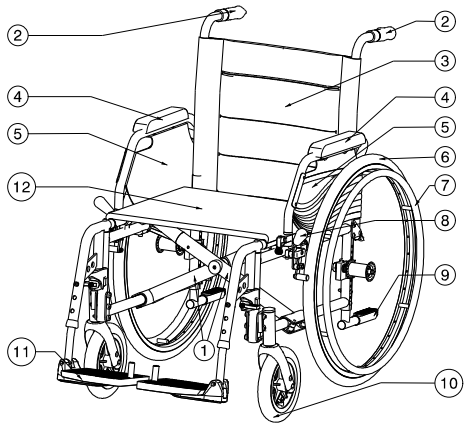

1 = Crociera
2 = Impugnature
3 = Schienale
4 = Poggiabraccia
5 = Poggiabraccia
6 = Ruote motrici (ruote posteriori)
7 = Corrimano
8 = Freni
9 = Calotta ribaltamento
10 = Ruote direttrici (ruote anteriori)
11 = Poggiapiedi
12 = Sedile

1.4 Accessori

I seguenti accessori sono disponibili per il modello Eclips+, Eclips+ 30°:

- Cintura pelvica anteriore (B58) per il montaggio sui tubi posteriori
- Dispositivo antiribaltamento (B78) per il montaggio sul telaio inferiore
- Freni a tamburo per l'accompagnatore (B74) per il montaggio sul impugnature
- Carrozzina da transito (T30)

Per informazioni su ulteriori accessori, rivolgersi al rivenditore specializzato che saprà consigliare la soluzione migliore in base alle esigenze.

1.5 Posizione della targhetta di identificazione

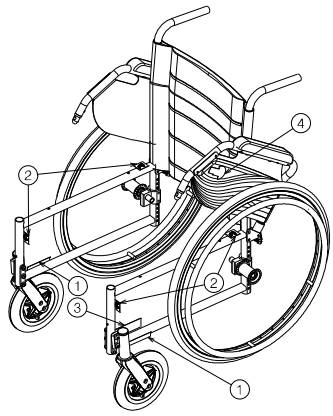

1 = Logo Vermeiren
2 = Taxi ganci
3 = Targhetta di identificazione
4 = Nome Eclips+

1.6 Significato dei simboli

Peso massimo

Uso interno ed sterno

Pendenza in basso

Pendenza in alto

CE conformità

IT

1.7 Sicurezza

- ⚠ Verificare che nessun oggetto o parte del corpo finisca tra i raggi delle ruote motrici onde evitare lesioni e/o danni alla sedia a rotelle.
- ⚠ Prima di salire/scendere sulla/dalla sedia a rotelle azionare i freni di stazionamento.
- ⚠ Durante la salita/discesa sulla/dalla sedia non appoggiarsi alle pedane. Ribaltare le pedane verso l'alto o spostare l'intero poggiapiedi di lato.
- ⚠ Verificare le conseguenze di spostamenti del baricento sul comportamento della sedia, ad esempio in tratti in discesa e in salita, inclinazioni laterali o superamento di ostacoli. Lasciarsi aitare da un accompagnatore.
- ⚠ Quando si afferrano oggetti posti davanti, di fianco e dietro alla sedia prestare attenzione a non sporgersi troppo per non correre il rischio di ribaltarsi a causa dello spostamento del baricentro.
- ⚠ Quando si passa attraverso porte, archi ecc. deve sempre esserci spazio a sufficienza lateralmente, in quanto può insorgere il pericolo di schiacciamento di mani/braccia e danni alla sedia a rotelle.
- ⚠ Utilizzare la sedia in modo appropriato, evitando, ad esempio, di procedere senza frenare verso ostacoli (gradini, spigoli, telai di porte, ecc.) o di saltare giù da sporgenze. La casa costruttrice declina ogni e qualsiasi responsabilità per danni derivanti da sovraccarico o collisione o altri, risultanti da un impiego improprio.
- ⚠ Scendere le scale solo con l'ausilio di accompagnatori. Servirsi, se presenti, di appositi sistemi, come rampe o ascensori.
- ⚠ Rispettare il codice della strada quando si viaggia su strade pubbliche.
- ⚠ Come per tutti gli altri veicoli è vietata la guida in stato di ebbrezza o sotto l'effetto di farmaci. Ciò vale anche per gli spostamenti all'interno.
- ⚠ Durante la marcia fuori casa tenere conto delle condizioni atmosferiche e del traffico.
- ⚠ Per il trasporto della sedia a rotelle non afferrarla per le parti mobili (braccioli, poggiapiedi, ecc.) ma per il telaio.
- ⚠ Per poter essere visti nell'oscurità indossare abiti chiari o dotati di catarifrangenti e verificare che i catadiottri applicati lateralmente e posteriormente alla sedia siano ben visibili.
- ⚠ Prestare attenzione al fuoco, soprattutto alle sigarette accese, perché i rivestimenti del sedile e dello schienale sono infiammabili.
- ⚠ Attenzione a non superare la portata massima (130 kg).

2 Utilizzo

In questo capitolo viene descritto l'utilizzo quotidiano. **Le presenti istruzioni sono destinate all'utente e al rivenditore.**

La carrozzina viene fornita completamente assemblata dal rivenditore. Le istruzioni destinate al rivenditore, relative alla configurazione della carrozzina sono descritte nel § 3.

2.1 Trasporto della carrozzina

Il modo migliore per trasportare la carrozzina è facendola scorrere usufruendo delle ruote.

Se ciò non è possibile (per es. quando le ruote posteriori sono tolte per il trasporto in auto), afferrare saldamente il telaio dalla parte anteriore e dalle impugnature. Non utilizzare la parte inferiore, i braccioli o le ruote per afferrare la carrozzina.

IT

2.2 Montaggio delle ruote posteriori

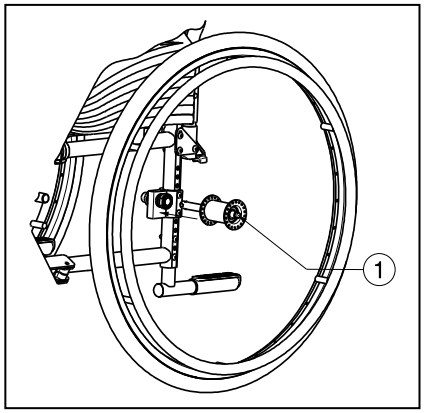

1. Prendere la ruota posteriore e premere sul pulsante ①.
2. Tenere premuto il pulsante e montare l'asse delle ruote posteriori fino a quando non si arresta.
3. Rilasciare il pulsante.
4. Verificare che le ruote siano fissate.

2.3 Apertura della carrozzina

⚠ **ATTENZIONE: rischio di intrappolamento. Tenere le dita lontane dalle parti in movimento della carrozzina.**

1. Posizionarsi dietro la carrozzina.
2. Utilizzare le impugnature per aprire la carrozzina il più possibile.
3. Posizionarsi davanti alla carrozzina.
4. Premere entrambi i profilati tubolari della seduta verso il basso fino a quando non risultano fissati nella posizione corretta.
5. Nel modello Eclips+ 30°, montare la barra di spi nta sull'impugnatura destra.

2.4 Montaggio o rimozine dei poggiapiedi

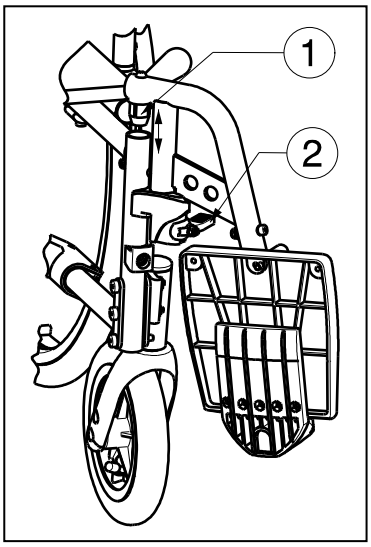

Montare i poggiapiedi nel modo seguente:

1. Reggere il poggiapiedi lateralmente dalla parte esterna del telaio della carrozzina e montare il coperchio del tubo ① nel telaio.
2. Ruotare il poggiapiedi verso l'interno fino a quando non fa clic in posizione.
3. Ruotare la pedana verso il basso.

Per asportare i poggiapiedi:

1. Tirare l'impugnatura ②.
2. Ruotare il poggiapiedi verso l'esterno della carrozzina fino a quando non si allenta dalla guida.
3. Tirare il poggiapiedi dal coperchio del tubo ①.

2.5 Utilizzo dei freni

⚠ **AVVERTENZA: non utilizzare i freni per rallentare la carrozzina durante i movimenti, utilizzarli solo per prevenire movimenti indesiderati della carrozzina.**

⚠ **AVVERTENZA: sull'adeguato funzionamento dei freni incide l'usura e la sporcizia accumulata sugli pneumatici (acqua, olio, fango, ecc.). Verificare la condizione degli pneumatici prima di ciascun utilizzo.**

⚠ **AVVERTENZA: i freni sono regolabili e possono usurarsi. Verificare il funzionamento dei freni prima di ciascun utilizzo.**

IT

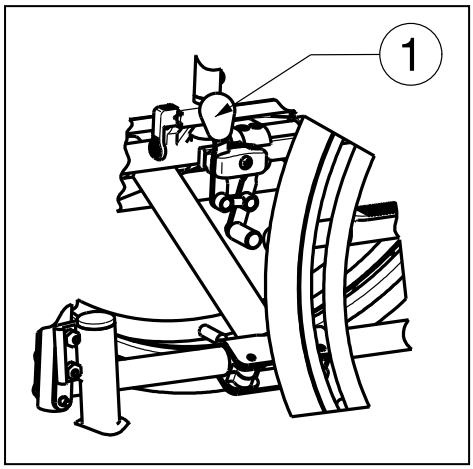

Per frenare:

1. Spingere le impugnature dei freni ① in avanti fino a sentire un clic.

⚠ **ATTENZIONE: rischio di movimento indesiderato. Accertarsi che la carrozzina sia su una superficie orizzontale prima di rilasciare i freni. Non rilasciare entrambi i freni contemporaneamente.**

Per rilasciare i freni:

1. Rilasciare un freno tirando l'impugnatura ① all'indietro.
2. Reggere il corrimano della ruota di rilascio con la mano.
3. Rilasciare l'altro freno tirando le impugnature all'indietro.

2.6 Montaggio o rimozione dei poggiabraccia

⚠ **ATTENZIONE: rischio di intrappolamento. Tenere le dita, le fibbie e gli indumenti lontani dalla parte laterale del poggiabraccia.**

I poggiabraccia della carrozzine possono essere montato le istruzioni seguendo.

1. Montare il tubo posteriore del bracciolo sul coperchio del tubo ①. *(Fig A)*
2. Accertarsi che il poggiabraccia sia montato correttamente.
3. Piegare in avanti il bracciolo.
4. Tirare la leva ② sul coperchio del tubo ③ verso l'alto. *(Fig B)*
5. Far scattare il tubo anteriore del bracciolo ④ sul coperchio del tubo ③. *(Fig B)*

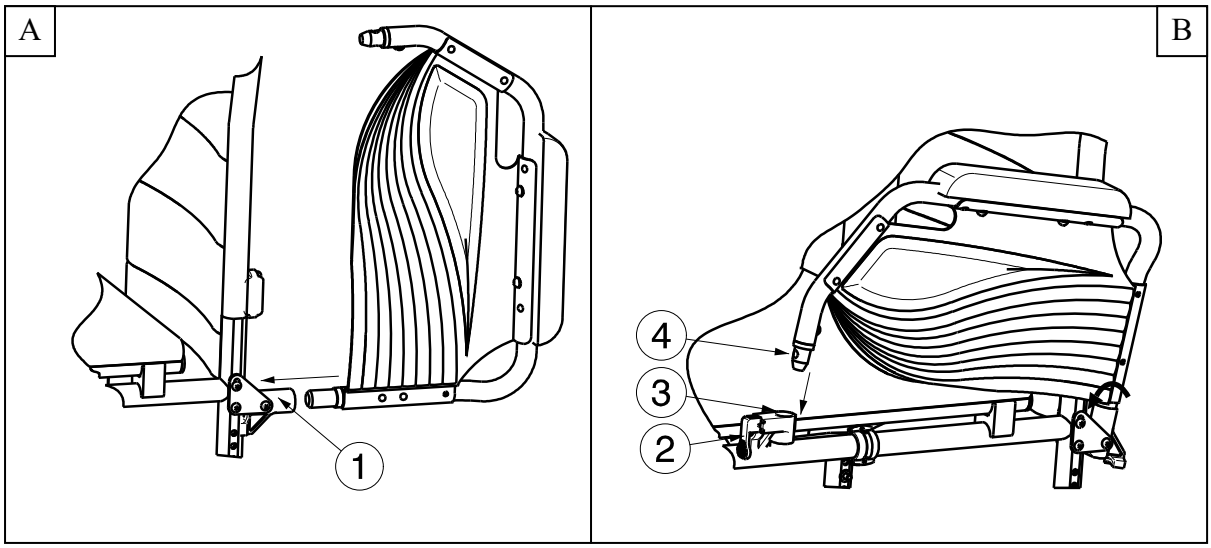

Per aprire e rimuovere il bracciolo:

1. Premere la leva ② e tirare la parte anteriore del bracciolo ① verso l'alto. *(Fig C)*
2. Piegare all'indietro il bracciolo.
3. Per rimuovere il poggiabraccia, tirare la parte posteriore del poggiabraccia dal coperchio del tubo ③. *(Fig D)*

IT

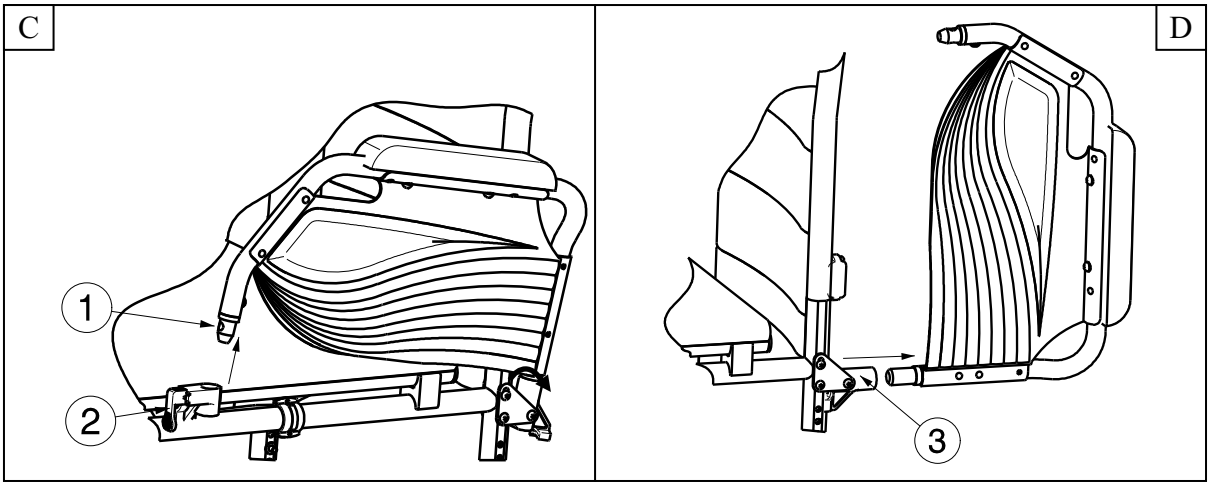

2.7 Transferire la carrozzina all'interno e all'esterno

⚠ **ATTENZIONE: nel caso in cui non si riesca a eseguire il trasferimento in modo sicuro, chiedere assistenza.**

⚠ **ATTENZIONE: rischio di ribaltamento della carrozzina. Non reggersi in piedi sulle pedane.**

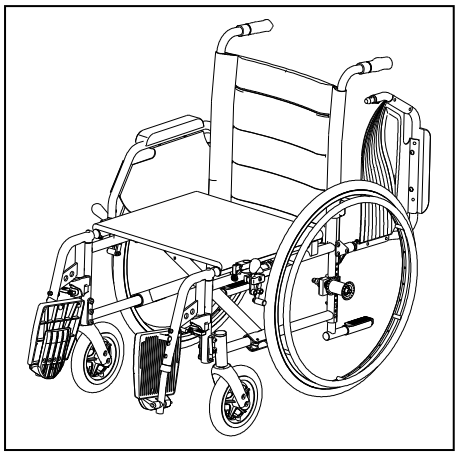

1. Posizionare la carrozzina il più vicino possibile alla sedia, alla poltrona o al letto da/verso cui si desidera trasferirsi.
2. Verificare che entrambi i freni della carrozzina siano in posizione di attivazione.
3. Ripiegare le pedane verso l'alto per evitare di reggersi in piedi sopra di essa.
4. Se il trasferimento avviene dalla parte laterale della carrozzina, ripiegare il poggiabraccia che si trova da quel lato verso l'alto. (vedere § 2.6)
5. Trasferimento da/verso la carrozzina.

2.8 Posizione corretta nella carrozzina

Alcuni consigli per un utilizzo confortevole della carrozzina:

- Posizionare la parte posteriore il più vicino possibile allo schienale.
- Accertarsi che le cosce siano in orizzontale, se necessario regolare la lunghezza dei poggiapiedi. (vedere § 3.9.1)

2.9 Utilizzo della carrozzina

⚠ **AVVERTENZA: rischio di intrappolamento. Prestare attenzione a non far intrappolare le dita nei raggi delle ruote.**

⚠ **AVVERTENZA: rischio di intrappolamento. Prestare attenzione durante il passaggio in spazi ristretti (ad esempio, porte).**

⚠ **AVVERTENZA: Pericolo di ustioni. Prestare attenzione durante l'uso in ambienti caldi o freddi (esposizione al sole, freddo estremo, sauna, ecc.) per un determinato periodo di tempo. - La temperatura dell' ambiente pro' influire sulle superfici.**

IT

1. Rilasciare i freni.
2. Tenere entrambi i corrimano alla massima altezza.
3. Inclinarsi in avanti e spingere in avanti i corrimano fino a stendere le mani.
4. Far ruotare le mani lentamente all'indietro verso la parte superiore dei corrimano e ripetere il movimento.

2.10 Spostamento sulle pendenze

⚠ **AVVERTENZA: controllare la velocità. Spostarsi sulle pendenze il più lentamente possibile.**

⚠ **AVVERTENZA: considerare le capacità dell'accompagnatore. Se l'accompagnatore non ha forza sufficiente a controllare la carrozzina, attivare i freni.**

⚠ **AVVERTENZA: rischio di ribaltamento . Inclinarsi in avanti per spostare il baricentro in avanti. Per migliorare la stabilità.**

1. Se disponibile sulla carrozzina, indossare la cintura di sicurezza.
2. Non tentare di spostarsi su pendenze troppo ripide. Le pendenze massime (in discesa e in salita) sono riportate nella tabella 1 per Eclips+, tabella 2 per Eclips+ 30°.
3. Chiedere all'accompagnatore un aiuto per spostarsi in pendenza.
4. Inclinarsi in avanti per spostare il baricentro in avanti.

2.11 Affrontare gradini e scalini

2.11.1 Scendere da gradini e scalini

È possibile scendere da piccoli scalini spostandosi in avanti. Accertarsi che i poggiapiedi non tocchino il suolo.

Un utente esperto può affrontare da solo piccoli gradini o scalini:

⚠ **AVVERTENZA: rischio di ribaltamento. Se non si possiede sufficiente esperienza con la carrozzina, richiedere assistenza a un accompagnatore.**

1. Spostare l'equilibrio sulle ruote posteriori per ridurre la pressione sulle ruote anteriori.
2. Affrontare gli scalini.

Gli scalini più alti possono essere superati con un accompagnatore:

1. Chiedere all'accompagnatore di inclinare la carrozzina leggermente all'indietro.
2. Superare i gradini procedendo sulle ruote posteriori.
3. Riportare la carrozzina sulle quattro ruote.

Un utente esperto è in grado di affrontare gli scalini da solo. È preferibile procedere all'indietro.

1. Ruotare la carrozzina in modo che le ruote posteriori siano di fronte allo scalino.
2. Inclinarsi in avanti per spostare il baricentro in avanti.
3. Portare la carrozzina vicino agli scalini.
4. Con il corrimano far scendere la carrozzina dallo scalino controllandola.

IT

2.11.2 Salire su gradini e scalini

Salire su gradini e scalini con un accompagnatore nel modo seguente:

1. Fare in modo che i poggiapiedi non tocchino lo scalino.
2. Chiedere all'accompagnatore di inclinare la carrozzina all'indietro, in modo sufficiente per consentire alle ruote anteriori di superare lo scalino.
3. Inclinarsi all'indietro per spostare il baricentro sulle ruote posteriori.
4. Portare le ruote anteriori sullo scalino.
5. Far rotolare le ruote posteriori oltre lo scalino.

Gli scalini più alti vanno affrontati all'indietro:

1. Ruotare la carrozzina in modo che le ruote posteriori siano di fronte allo scalino.
2. Inclinarsi all'indietro per spostare il baricentro sulle ruote posteriori.
3. Chiedere all'accompagnatore di spingere la carrozzina verso lo scalino.
4. Assumere nuovamente la posizione normale nella carrozzina.

Un utente esperto è in grado di affrontare gli scalini più alti da solo.

⚠ **AVVERTENZA: rischio di ribaltamento. Se non si possiede sufficiente esperienza per controllare la carrozzina, richiedere aiuto a un accompagnatore.**

1. Arrivare agli scalini.
2. Accertarsi che i poggiapiedi non tocchino gli scalini.
3. Inclinarsi all'indietro per essere in equilibrio sulle ruote posteriori.

4. Portare l'equilibrio delle ruote anteriori oltre gli scalini.
5. Piegarsi in avanti per una maggiore stabilità.
6. Portare le ruote posteriori oltre gli scalini.

2.11.3 Fare le scale

È possibile fare le scale nella carrozzina, adottando le regole che seguono:

⚠ **AVVERTENZA: rischio di ribaltamento. È possibile fare le scale facendosi assistere sempre da due accompagnatori.**

1. Rimuovere i poggiapiedi.
2. Far inclinare la carrozzina leggermente all'indietro all'accompagnatore.
3. Il secondo accompagnatore deve afferrare la parte anteriore del telaio.
4. Mantenere la calma, evitare movimenti improvvisi e tenere le braccia all'interno della carrozzina.
5. Fare le scale sulle ruote posteriori della carrozzina.
6. Montare nuovamente i poggiapiedi dopo aver fatto le scale.

IT

2.12 Ripiegare la carrozzina

⚠ **ATTENZIONE: possibilità di pizzicamento. Non mettere le dita tra i componenti della carrozzina.**

1. Nel modello Eclips+ 30°, rimuovere la barra di s pinta.
2. Ripiegare o rimuovere le pedane poggiapiedi (vedere la sezione § 2.4).
3. Afferrare il sedile dalla parte anteriore e dallo schienale e tirarlo verso l'alto.
4. Premere sulle impugnature per piegare ulteriormente la carrozzina.

2.13 Smontare le ruote

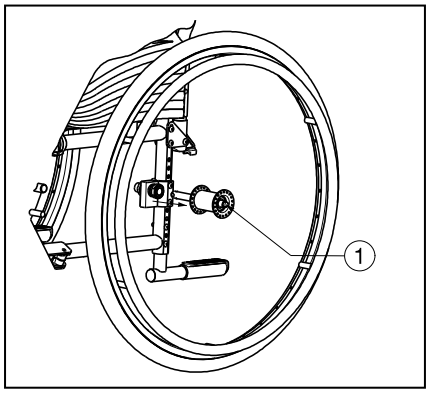

Per agevolare il trasporto della carrozzina, è possibile rimuovere le ruote posteriori:

1. Accertarsi i freni siano in posizione off.
2. Prendere la carrozzina dal telaio laterale dove si desidera rimuovere la ruota.
3. Premere il pulsante ① al centro del mozzo della ruota.
4. Estrarre la ruota dal telaio.

2.14 Barra di spinta

⚠ **AVVERTENZA: rischio di lesioni - Assicurarsi che tutte le viti siano serrate saldamente con lo strumento appropriato.**

⚠ **AVVERTENZA: Rischio di lesioni - Se presente, assicurarsi che la barra di spinta sia montata (→ per aumentare la stabilità dello schienale della carrozzina).**

La carrozzina con schienale regolabile Eclips+30° d i serie è dotata di barra di spinta (sul modello Eclips+ con larghezza dello schienale di 500 mm e 550 mm). Questo componente consente di aumentare la stabilità dello schienale e di spingere la carrozzina. Per la spinta, utilizzare le apposite impugnature preinstallate.

La barra di spinta varia in base alla larghezza del sedile. Per verificare se la barra è corretta, assicurarsi che non vi sia tensione tra le impugnature di spinta del telaio dello schienale.

Montare la barra di spinta nel modo seguente:

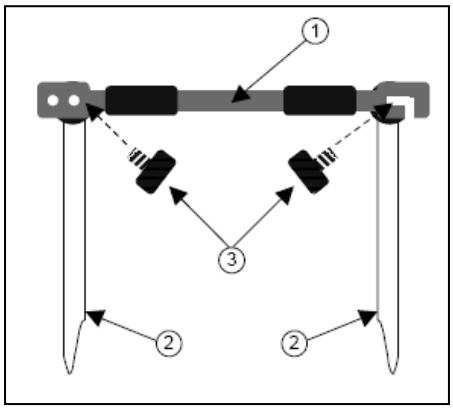

1. Fissare la barra di spinta ① bloccando la parte sinistra all'estremità dell'impugnatura del profilato tubolare dello schienale ② con la vite a stella ③ nell'apposito foro filettato.
2. Avvitare leggermente la vite a stella ③ sul lato destro nel foro filettato del profilato tubolare dello schienale.
3. Ruotare la barra di spinta verso destra.
4. Agganciare la sospensione della barra di spinta ① al foro filettato.

   Se questa operazione risulta difficile, è possibile che la barra sia troppo lunga. Posizionare la barra di spinta sull'impugnatura sinistra inserendo la vite a stella ③ nel foro all'estrema destra.

Per rimuovere la barra di spinta:

1. Allentare la vite a stella ③ sull'impugnatura destra.
2. Rimuovere il gancio dall'impugnatura destra.

IT

2.15 Regolazione dello schienale (Eclips+ 30°)

⚠ **AVVERTENZA: rischio di ribaltamento - La stabilità diminuisce in proporzione alla regolazione del sedile all'indietro.**

⚠ **AVVERTENZA: rischio di lesioni – Prima di regolare lo schienale, bloccare i freni di stazionamento.**

Il modello Eclips+ 30° consente un'inclinazione posteriore massima dello schienale di 30°. Durante la regolazione dello schienale, assicurarsi che il paziente sia seduto nella carrozzina e prestare attenzione al rischio di ribaltamento.

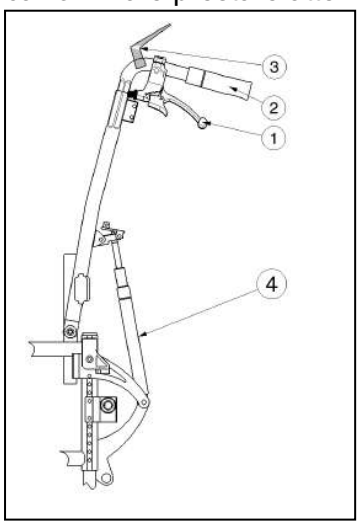

1. Tirare la maniglia ① su entrambi i lati verso l'impugnatura ② per regolare l'inclinazione dello schienale.
2. Reclinare con un movimento continuo entrambi i profilati tubolari dello schienale fino a un massimo di 30°.
3. La molla di compressione a gas ④ deve essere premuta verso l'interno.

Per riportare lo schienale in posizione verticale, procedere in modo analogo.

Nelle carrozzine dotate di freni a tamburo, le maniglie ① vengono utilizzate per frenare, le leve ③ supplementari per la regolazione dello schienale.

2.16 Trasporto in auto

⚠ **AVVERTENZA: rischio di lesioni. Controllare che la carrozzina sia collegata in modo adeguato, in modo da evitare lesioni ai passeggeri durante gli urti o frenate brusche.**

⚠ **AVVERTENZA: rischio di lesione. NON utilizzare la stessa cintura di sicurezza per il passeggero e la carrozzina.**

1. Rimuovere i poggiapiedi e gli accessori.
2. Conservare i poggiapiedi e gli accessori in un posto sicuro.
3. Se possibile ripiegare la carrozzina e rimuovere le ruote.
4. Sistemare la carrozzina nel portabagagli.
5. Se lo scomparto della carrozzina e del passeggero NON sono separati, collegare il telaio della carrozzina in modo saldo al veicolo. È possibile utilizzare le cinture di sicurezza disponibili nel veicolo.

2.17 Uso della carrozzina quale sedile su un'autovettura (Eclips+)

La carrozzina Eclips+30° non può essere utilizzata come sedile in un veicolo a motore.

⚠ **AVVERTENZA: La carrozzina ha passato il test dell'ISO 7176-19: 2008 e, per questo, è stata disegnata e testata per essere utilizzata quale sedile su un'autovettura, rivolti in direzione di marcia.**

⚠ **AVVERTENZA: La cintura pelvica della carrozzina non è da utilizzarsi come da cintura di sicurezza.**

La carrozzina è testata utilizzando un sistema tirante a quattro punti e un sistema di contenimento per il paziente a tre punti.

Quando pero' possibile, usare il sedile del veicolo e porre la carrozzina dietro il sedile o nel bagagliaio.

IT

Istruzioni per fissare la carrozzina quale sedile in un'autovettura:

1. Controllare che il veicolo sia dotato di un sistema di fissaggio per carrozzina e di cinture di sicurezza, conforme alla legge ISO 10542.
2. Controllare che i componenti del sistema di fissaggio per carrozzine e le cinture di sicurezza non siano danneggiati, rotti, sfilacciati o rovinati.
3. Se dotata di un sedile regolabile e/o schienale reclinabile, assicurarsi che l'utilizzatore della carrozzina sia seduto in posizione il più eretta possibile. Se le condizioni del paziente non lo consentono, bisognerebbe valutare i rischi per evitare pericoli per il paziente durante il trasporto.
4. Rimuovere tutti gli accessori montati come ad esempio equipaggiamenti respiratori o vassoi, e riporli in un posto sicuro.
5. Posizionare la carrozzina nella stessa direzione di marcia, in centro ai binari montati sul pavimento del veicolo, fissando la carrozzina.
6. Assicurarsi che le zone indicate intorno alla carrozzina siano lontane dalle parti rigide del veicolo.

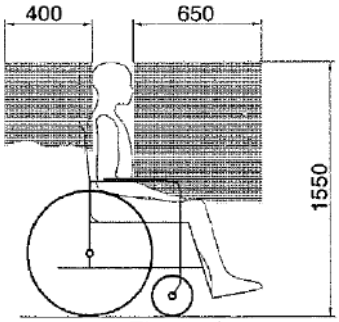

Figura 1

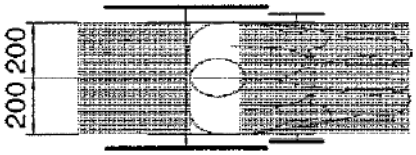

Figura 2

7. Montare le cinture di sicurezza anteriori seguendo le istruzioni del costruttore del sistema di passanti, fino al punto indicato. (figura 3)
   Questo punto è segnato con un simbolo (figura 4)
8. Tirare la carrozzina finché le cinture anteriori non sono tese.
9. Applicare i freni della carrozzina.
10. Montare le cinture di sicurezza posteriori seguendo le istruzioni del costruttore del sistema di passanti, fino al punto indicato. (figura 3)
11. Questo punto è segnato con un simbolo (figura 4)

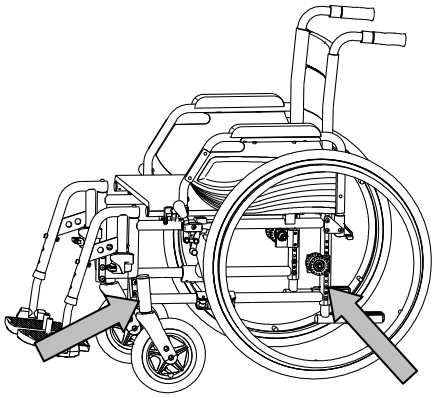
Figura 3

Figura 4

Istruzioni per la sicurezza del paziente:

1. Rimuovere entrambi i braccioli.
2. Se presente, allacciare la cintura pelvica della carrozzina.
3. Allacciare la cinture di sicurezza del paziente seguendo le istruzioni del costruttore del sistema di passanti.
4. Indossare la cintura pelvica da una parte all'altra del bacino, in modo che l'angolo della cintura sia entro la zona dai 30° ai 75° dal piano orizzontale, come mostrato in figura.

IT

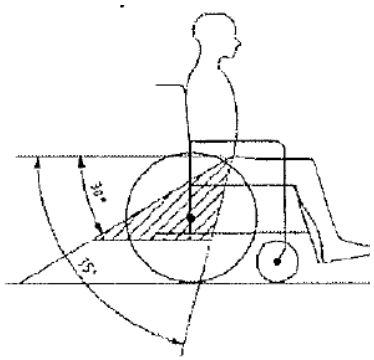

5. È preferibile raggiungere un angolo maggiore per la zona indicata.
6. Stringere la cintura come da istruzioni del costruttore del sistema di passanti, secondo il comfort del paziente.
7. Assicurarsi che la cintura di sicurezza sia attaccata in linea retta al punto di ancoraggio nel veicolo e che nessuna piega sia visibile nella cintura, ad esempio nell'asse della ruota posteriore.
8. Installare i braccioli, se desiderati. Assicurarsi che le cinture non siano attorcigliate o costrette lontano dal corpo a causa di componenti della carrozzina come braccioli o ruote.

3 Installazione e regolazione

Le istruzioni contenute nel presente capitolo sono destinate al rivenditore.

Le carrozzine Vermeiren Lightweight Eclips+ e Eclips+30° sono state concepite espressamente per il comfort del paziente. La carrozzina può essere regolata in base alle esigenze del paziente, come illustrato di seguito.

Per ricercare un centro assistenza o un rivenditore specializzato nelle vicinanze, contattare il più vicino centro Vermeiren. Nell'ultima pagina è presente una lista dei centri Vermeiren.

⚠ **AVVERTENZA: Pericolo di limiti non sicuri. Utilizzare solo i limiti descritti nel presente manuale.**

⚠ **AVVERTENZA: La variazione delle regolazioni permesse può tuttavia cambiare la stabilità della vostra carrozzina (piegandola indietro o lateralmente).**

3.1 Attrezzi

Per montare la carrozzina sono necessari i seguenti strumenti.

- Set di chiavi dal n° 10 al n° 19
- Set di chiavi a brugola dal n° 4 al n° 5
- Cacciavite a stella

IT

3.2 Modalità di consegna

La carrozzina Vermeiren Jazz può essere distribuita con:

- 1 telaio con poggiabraccia, ruote anteriori e posteriori (altezza del sedile 500 mm, angolazione del sedile 7°) (dotazione aggiuntiva su Eclips+ 30°: sistema di regolazione dell'inclinazione dello schienale a 30°)
- 1 coppia di poggiapiedi
- Attrezzi
- Manuale
- Accessori

3.3 Regolazione dell'altezza e dell'angolazione del sedile

⚠ **AVVERTENZA: rischio di lesioni - Assicurarsi che tutte le viti siano serrate saldamente con lo strumento appropriato.**

⚠ **AVVERTENZA: rischio di ribaltamento - Regolando le ruote motrici, viene variato l'interasse tra le ruote.**

L'altezza e l'inclinazione del sedile del modello Vermeiren Eclips+ sono regolabili in 4 diverse posizioni modificando la posizione delle ruote. L'altezza e l'inclinazione del sedile del modello Vermeiren Eclips+ 30° sono regolabili in 3 diverse posizioni (altezza 470 - 530 mm) modificando la posizione delle ruote. Per ciascuna altezza è prevista una diversa regolazione delle ruote anteriori e posteriori.

Nella tabella che segue sono riassunte le diverse altezze del sedile con un'angolazione di seduta standard di 7°.

Altezza sedile	Ruota posteriore		Ruota anteriore		
	Ø	Fori	Ø	Adattatore Ⓑ / forcella	Fori
430 mm	22"	Foro 9 e 11	200 mm	Corto	Foro 2 e 3
470 mm	24"	Foro 8 e 10	140 mm	Standard	Foro 2 e 3
500 mm (Standard)	24"	Foro 6 e 8	200 mm	Standard	Foro 2 e 3
530 mm	24"	Foro 4 e 6	200 mm	Standard	Foro 1 e 2

Tabella 3: Altezze del sedile Eclips+

Modificare l'altezza e l'angolazione del sedile attenendosi ai passaggi indicati di seguito e facendo riferimento all'illustrazione riportata più avanti:

** Ruota anteriore:*

1. Allentare le viti Ⓐ dell'adattatore della ruota direttrice Ⓑ.
2. Scegliere l'adattatore Ⓑ e la forcella con dimensioni appropriate.
3. Collocare l'adattatore della ruota direttrice nella posizione desiderata.
4. Serrare le viti Ⓐ in modo adeguato.
5. Se necessario, modificare il diametro della ruota direttrice *(solo per l'altezza sedile di 470 mm).*

** Ruota posteriore:*

6. Rimuovere le ruote posteriori (vedere § 1).
7. Allentare le viti di fissaggio Ⓐ sul blocco asse posteriore Ⓑ.
8. Spingere il blocco asse Ⓑ verso l'alto o verso il basso fino a raggiungere l'altezza desiderata.
9. Serrare le viti Ⓐ in modo adeguato.
10. Montare le ruote posteriori.
11. Regolare i freni in base a quanto riportato nella sezione § 3.8.

IT

Ruota anteriore

Ruote posteriori piastra dell' asse

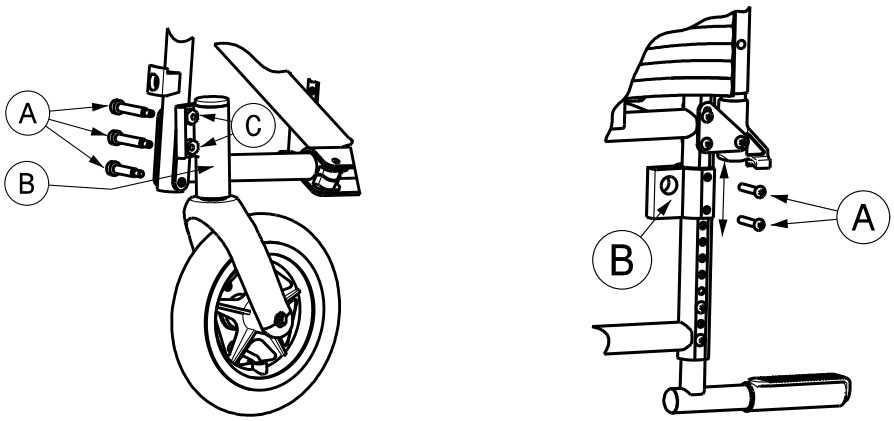

Altezza sedile 430 mm (solo Eclips +)

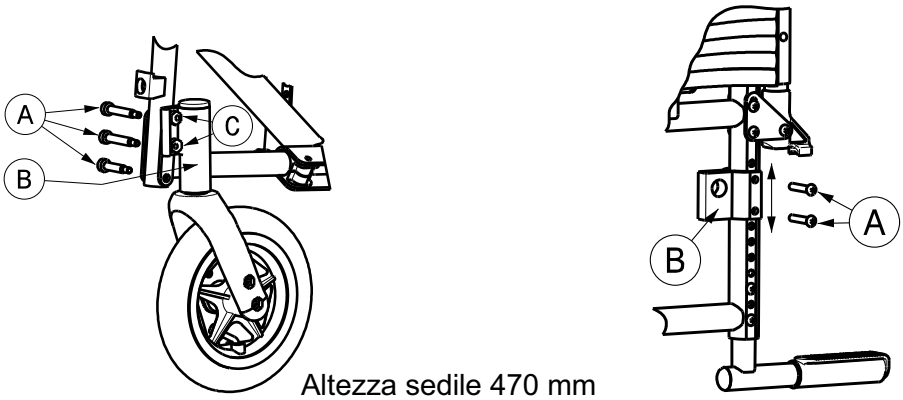

Altezza sedile 470 mm

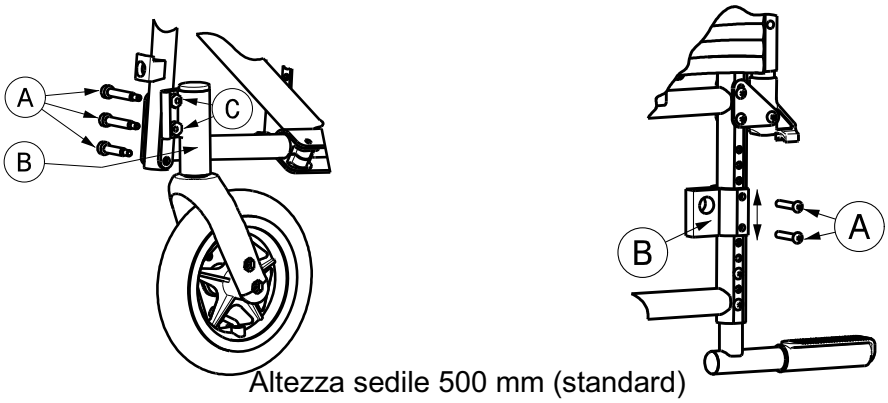

Altezza sedile 500 mm (standard)

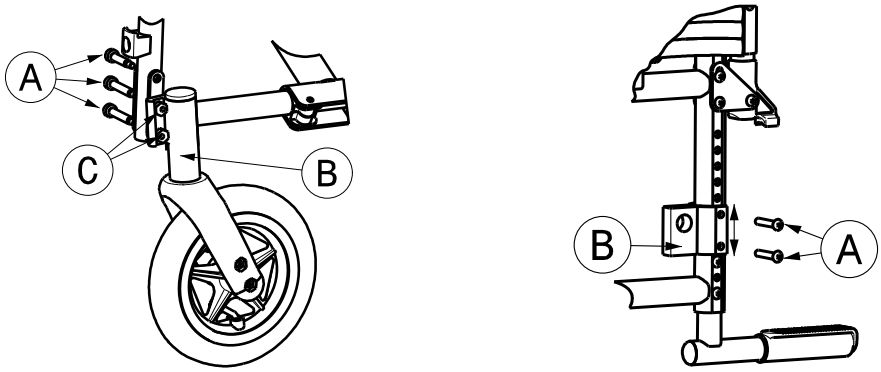

Altezza sedile 530 mm

IT

Regolazione dei controdadi Ⓒ delle ruote direttrici.

⚠ **AVVERTENZA: rischio di lesioni - Assicurarsi che tutte le viti siano serrate saldamente con lo strumento appropriato.**

⚠ **AVVERTENZA: rischio di lesioni - Prima di utilizzare la carrozzina, assicurarsi che la regolazione delle viti eccentriche dei due adattatori delle ruote direttrici anteriori sia identica.**

Nella figura viene illustrato il principio di funzionamento. La posizione della filettatura è indicata da un numero.

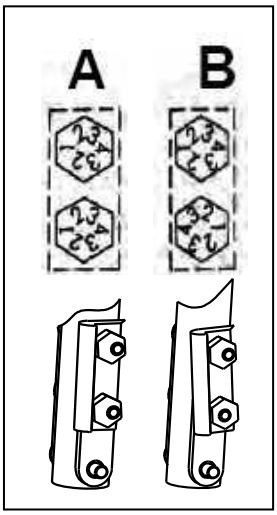

A Mostra l'intelaiatura con sedile in posizione orizzontale e con l'adattatore regolato perpendicolarmente rispetto al suolo.

B Mostra l'intelaiatura con sedile leggermente inclinato e con l'adattatore non regolato perpendicolarmente rispetto al suolo.

3.4 Sedile flessibile

⚠ **AVVERTENZA: rischio di lesioni - Assicurarsi che tutte le viti siano serrate saldamente con lo strumento appropriato.**

Il sedile è disponibile in tre misure (420 mm, 440 mm e 460 mm).

La profondità standard del rivestimento del sedile è di 420 mm. Per chiudere lo spazio tra schienale e sedile, piegare il risvolto dello schienale sotto al sedile e fissarlo con il velcro.

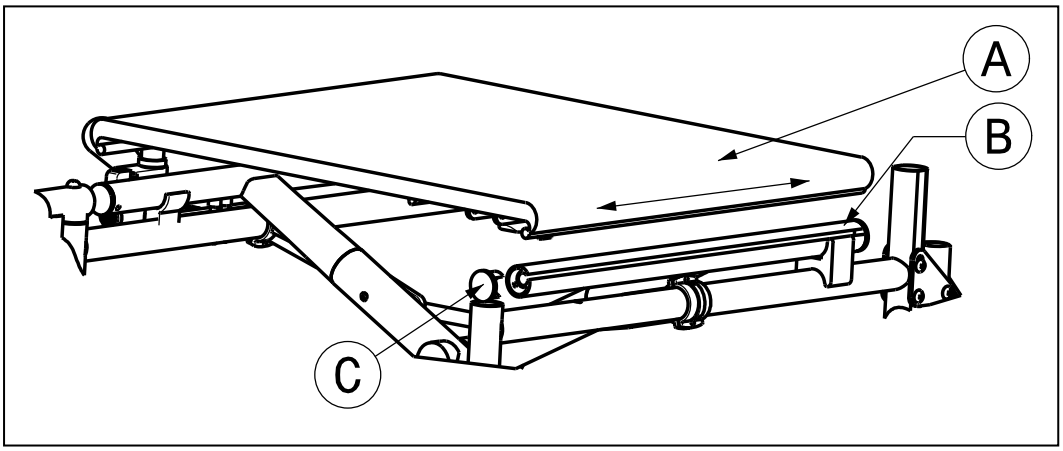

Per sostituire il rivestimento del sedile:

1. Rimuovere le viti dall'intelaiatura anteriore del sedile.
2. Rimuovere il perno di blocco Ⓒ.
3. Sfilare il sedile Ⓐ dal profilato tubolare tirandolo delicatamente in avanti Ⓑ.

Per rimontare il sedile procedere in senso contrario.

IT

3.5 Sedile anatomico

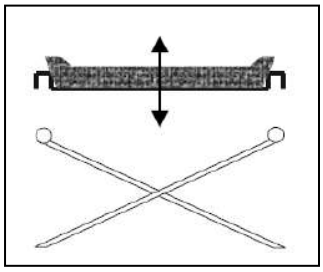

Se è stato scelto un sedile anatomico imbottito, applicarlo sui tubolari estesi del telaio, in modo tale che le sporgenze del sedile si inseriscano uniformemente nel telaio. Sulla base in legno si trovano i vani in cui inserire i puntoni trasversali del telaio pieghevole. Per ripiegare la carrozzina, rimuovere il sedile tirandolo verso l'alto.

3.6 Schienale flessibile (Eclips+)

⚠ **AVVERTENZA: rischio di lesioni - Prima di utilizzare la carrozzina, assicurarsi che tutte le viti siano serrate saldamente con lo strumento appropriato.**

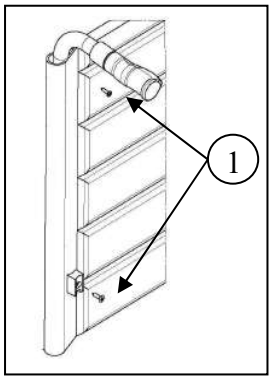

Per regolare l'altezza dello schienale, regolare la posizione dell'intera struttura tubolare posteriore.

Per la regolazione in altezza del rivestimento dello schienale, allentare le viti di fissaggio ① sul retro della struttura tubolare. Spostare quindi il rivestimento verso l'alto o verso il basso. Sulla struttura dello schienale sono presenti fori distanziati di 20 mm destinati alle viti di fissaggio.

3.7 Schienale anatomico

⚠ **AVVERTENZA: rischio di lesioni - Prima dell'uso, verificare che lo schienale sia bloccato saldamente nella posizione corretta.**

⚠ **AVVERTENZA: rischio di lesioni - Prestare attenzione a non schiacciare le dita durante il montaggio dei componenti.**

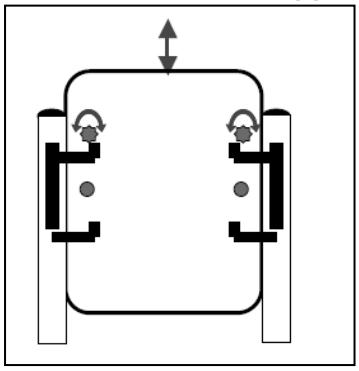

Per utilizzare lo schienale anatomico, procedere nel modo seguente:

1. Svitare lo schienale flessibile.
2. Allenare le viti sulle staffe di supporto dello schienale.
3. Inserire dall'alto lo schienale nelle staffe.
4. Serrare le viti trattenendo in modo saldo le staffe.
5. Inserire e serrare le viti di sicurezza dello schienale.
6. Montare i braccioli.

IT

3.8 Regolare i freni

⚠ **AVVERTENZA: rischio di lesione – i freni devono essere regolati solo dal rivenditore.**

Regolare i freni rispettando le regole seguenti:

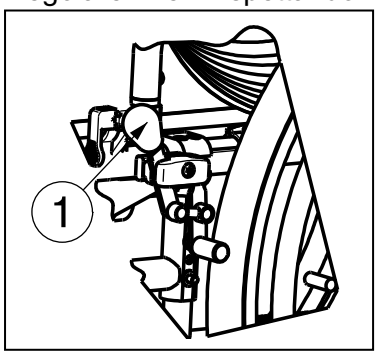

1. Installare le ruote in base a quanto riportato nel § 2.2.
2. Scollegare i freni tirando la leva ① all'indietro.

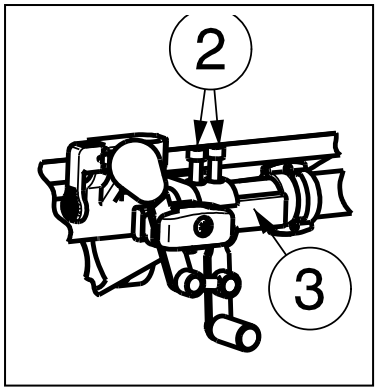

3. Allentare i bulloni ② in modo che il meccanismo del freno possa scorrere oltre la guida ③.
4. Tirare il freno oltre la guida ③ nella posizione desiderata.
5. Serrare nuovamente i bulloni ②.
6. Verificare il funzionamento dei freni.
7. Se necessario ripetere la procedura precedente fino a quando i freni non siano regolati correttamente.

3.9 Regolazione dei poggiapiedi

3.9.1 Lunghezza dei poggiapiedi

⚠ **ATTENZIONE: rischio di danni. Evitare che i poggiapiedi siano a contatto con il suolo. Tenere una distanza minima di 60 mm dal suolo.**

È possibile regolare la lunghezza dei poggiapiedi in tre diverse posizioni adottando la procedura seguente: *(Fig A)*

1. Rimuovere la vite ①.
2. Regolare i poggiapiedi a una lunghezza comoda.
3. Serrare la vite ① in modo adeguato.

3.9.2 Profondità dei poggiapiedi

È possibile regolare la profondità della pedana in tre diverse posizioni adottando la procedura seguente:

1. Rimuovere le viti . *(Fig B)*
2. Regolare i poggiapiedi con una profondità comoda. *(Fig A)*
   Posizione 1: Foro 2 e 4
   Posizione 2: Foro 3 e 5
   Posizione 3: Foro 4 e 6
3. Serrare le viti in modo adeguato. *(Fig B)*

IT

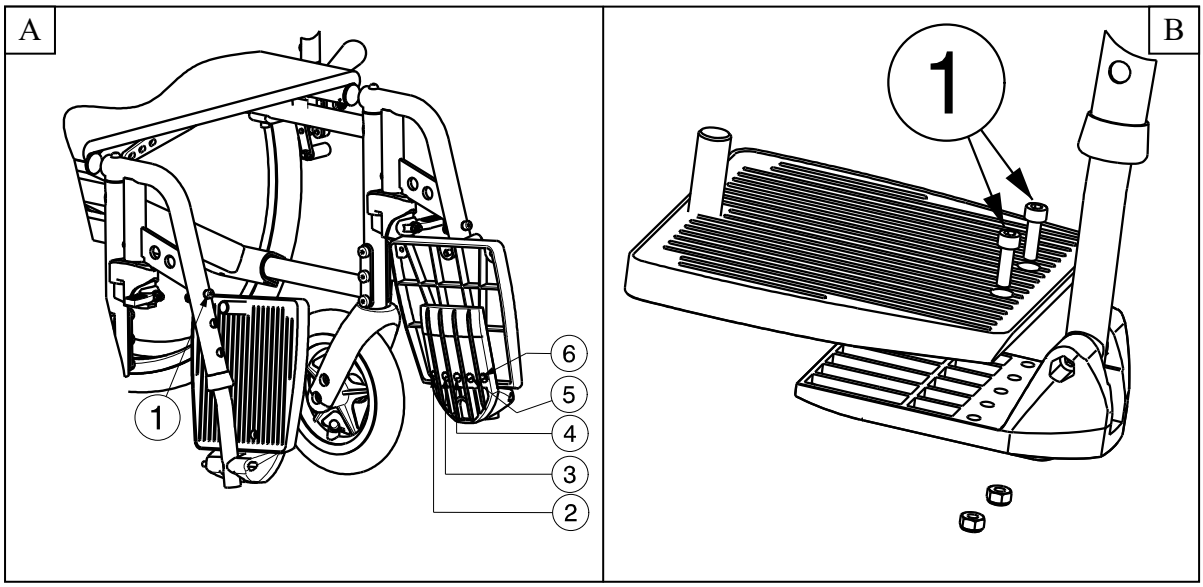

3.10 Regolazione delle impugnature di spinta

⚠ **AVVERTENZA: rischio di lesioni - Assicurarsi che tutte le viti siano serrate saldamente con lo strumento appropriato.**

⚠ **AVVERTENZA: rischio di ribaltamento - Assicurarsi che i tubolari delle impugnature di spinta siano fissati alla stessa altezza su entrambi i lati.**

3.10.1 Impugnature di spinta per il modello Eclips+

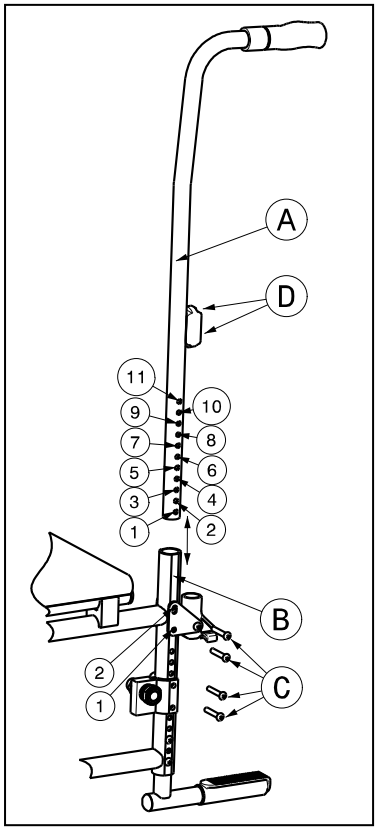

Il profilato tubolare che funge da impugnatura di spinta Ⓐ è fissato alla struttura dello schienale Ⓑ.

Per regolare l'altezza delle impugnature di spinta, procedere nel modo seguente:

1. Rimuovere i poggiabraccia.
2. Rimuovere le viti Ⓒ.
3. Rimuovere le viti Ⓓ di fissaggio dei braccioli.
4. Regolare il tubolare di spinta all'altezza desiderata.

Altezza impugnatura di spinta	Impugnature tubolari Ⓐ	Intelaiatura tubolare Ⓐ
910 mm (Standard)	Foro 9 e 11	Foro 1 e 2
925 mm	Foro 8 e 10	Foro 1 e 2
940 mm	Foro 7 e 9	Foro 1 e 2
955 mm	Foro 6 e 8	Foro 1 e 2
970 mm	Foro 5 e 7	Foro 1 e 2
985 mm	Foro 4 e 6	Foro 1 e 2
1000 mm	Foro 3 e 5	Foro 1 e 2
1015 mm	Foro 2 e 4	Foro 1 e 2

Tabella 4: Altezze impugnatura di spinta

5. Serrare tutte le viti di fissaggio Ⓒ, Ⓓ in modo adeguato.

IT

3.10.2 Regolazione delle impugnature di spinta e del sedile nel modello Eclips+ 30°

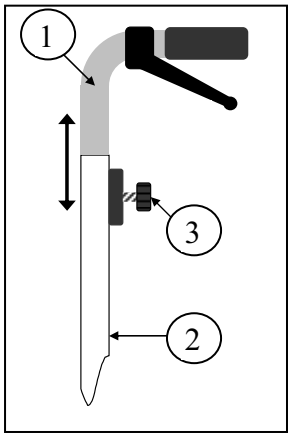

Il modello Eclips+ 30° consente di regolare l'altez za delle impugnature di spinta ① sul profilato tubolare dello schienale ②.

1. Allentare la vite a stella ③.
2. Regolare l'altezza delle impugnature di spinta come desiderato.
3. Serrare nuovamente le viti a stella ③.

3.11 Regolazione della leva di ribaltamento

⚠ **AVVERTENZA: rischio di lesioni - Assicurarsi che tutte le viti siano serrate saldamente con lo strumento appropriato.**

Sull'angolo inferiore destro dell'intelaiatura posteriore è presente una leva di ribaltamento regolabile in base dell'altezza della carrozzina.
La leva di ribaltamento è regolabile in 2 posizioni diverse a distanza di 15 mm. La leva di ribaltamento della carrozzina con altezza sedile di 500 mm è regolabile con altezza di 150 mm e di 165 mm.

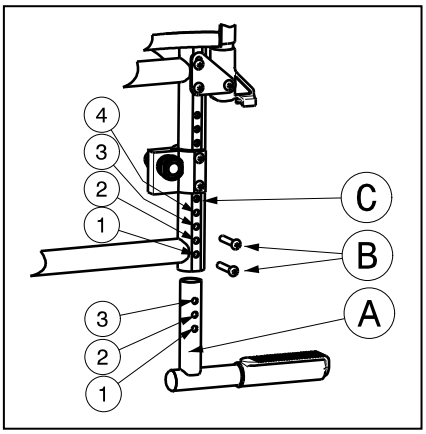

1. Rimuovere le viti Ⓑ.
2. Regolare la leva di ribaltamento all'altezza appropriata.

Altezza della leva di ribaltamento	Leva di ribaltamento tubolare Ⓐ	Intelaiatura tubolare Ⓒ
150 mm (Standard)	Foro 1 e 3	Foro 1 e 3
165 mm	Foro 1 e 3	Foro 2 e 4

Tabella 5: Altezza della leva di ribaltamento per carrozzine con altezza standard del sedile di 500 mm

3. Serrare le viti in modo adeguato ①. *(Fig C)*

Se è installato un dispositivo antiribaltamento, questo sostituirà l'aggiunta della leva di ribaltamento e potrà essere utilizzato di conseguenza.

3.12 Regolazione della stabilità e della manovrabilità

⚠ **AVVERTENZA: rischio di lesioni – Assicurarsi che tutte le viti siano serrate saldamente con lo strumento appropriato.**

⚠ **AVVERTENZA: rischio di lesioni – Assicurarsi che gli adattatori asse ① delle ruote posteriori su entrambi i lati siano montati nella stessa posizione.**

⚠ **AVVERTENZA: rischio di ribaltamento – Prestare attenzione al cambiamento apportato alla stabilità della carrozzina.**

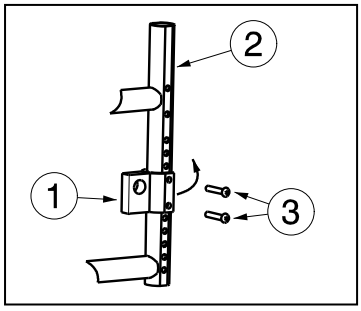

Le ruote motrici con un apposito adattatore asse ① sono montate nella parte inferiore dell'intelaiatura dello schienale ②.

1. Allentare le viti di fissaggio③.
2. Ruotare all'indietro l'adattatore asse ① in modo che l'alloggiamento asse venga a trovarsi dietro all'intelaiatura dello schienale.
3. Serrare le viti in modo adeguato ③.
4. Regolare i freni.

Nel modello Eclips+ 30°, se l'adattatore asse ① è posizionato sulla parte frontale, sulla carrozzina deve essere montato un dispositivo antiribaltamento.

4 Manutenzione

La durata della carrozzina dipende dalle condizioni d'uso, conservazione, manutenzione regolare, manutenzione e pulizia.

4.1 Manutenzione regolare

Di seguito sono descritte le attività di manutenzione per garantire una condizione adeguata alla carrozzina Vermeiren

- Prima di ogni utilizzo
  - Controllare gli pneumatici e farli pulire. Se necessario cambiare lo pneumatico.
  - Controllare le viti siano ben serrate.
  - Controllare i freni e regolare se necessario.
  - Controllare la carrozzina (pulizia, rotture, danni sulle parti strutturali ecc.) e farla pulire. Se necessario sostituire il rivestimento.
- Ogni 8 settimane: ispezione e lubrificazione o regolazione da
  - Poggiabraccia
  - Poggiapiedi
  - Leva del freno
  - Assi delle ruote
  - Sistema di regolazione dello schienale (Eclips+ 30°)
- Ogni sei mesi o per ogni nuovo utente
  - Esame generale
  - Disinfezione
  - Ruote anteriori, possibilmente pulire i cuscinetti

Per comodità, sul retro del manuale è riportato un piano di manutenzione.

Per la riparazione e il montaggio delle parti di ricambio della carrozzina occorre rivolgersi al rivenditore.

Installare solo le parti di ricambio autorizzate Vermeiren.

IT

4.2 Trasporto e conservazione

Attenersi alle istruzioni seguenti per la trasporto e conservazione della carrozzina:

- Conservare solo in ambienti asciutti (+5 ÷ +41 ℃) .
- Umidità relativa tra 30 e il 70 %.
- Fornire copertura o imballaggio adeguato per proteggere la carrozzina da ruggine e oggetti estranei (ad es., acqua salata, aria salmastra, sabbia, polvere).
- Conservare tutte le parti rimosse insieme (o contrassegnarle se necessario) per evitare di confonderle con altri prodotti al momento del rimontaggio.
- Conservare i componenti senza sottoporli a sollecitazioni (non poggiare parti pesanti sulla carrozzina, non incastrarla tra altri oggetti, ecc.).

4.3 Pulizia

4.3.1 Imbottitura del sedile e dello schienale

Per la pulizia delle imbottiture del sedile e dello schienale attenersi a quanto riportato di seguito.

- Pulire il sedile e lo schienale con un panno inumidito con acqua calda. Prestare attenzione a non bagnare eccessivamente le imbottiture del sedile e dello schienale.
- Per rimuovere lo sporco più resistente, utilizzare un detergente delicato disponibile in commercio.
- Eliminare le macchie con una spugna o una spazzola morbida.
- Non utilizzare detergenti aggressivi, ad esempio solventi, né spazzole dure.
- Non pulire con dispositivi a vapore e/o a pressione.

4.3.2 Parti in plastica

Per pulire tutte le parti in plastica della carrozzina, utilizzare detergenti per plastica disponibili in commercio. Utilizzare solo una spazzola o una spugna morbida.

Esempio di parti in plastica sono braccioli, poggiapiedi, impugnature, pneumatici, ecc. .

4.3.3 Rivestimento

La qualità elevata del trattamento superficiale garantisce una protezione ottimale contro la corrosione. Se il rivestimento esterno è danneggiato da rigature o in altri modi, far riparare la superficie dal rivenditore.

Durante la pulizia, utilizzare solo acqua tiepida e detergenti per uso domestico, con spazzole e panni morbidi. Non far entrare umidità all'interno dei tubi.

Per la pulizia iniziale delle parti zincate utilizzare un panno asciutto. È possibile rimuovere lo sporco ostinato utilizzando un lucidante apposito per lo zinco disponibile in commercio.

4.4 Controllo

È preferibile inizialmente un'ispezione all'anno e almeno una prima della ripresa dell'utilizzo. Eseguire tutti i controlli seguenti, che vanno documentati da persone autorizzate:

- Verificare le parti del telaio e i tubi incernierati per escludere deformazioni della plastica, rotture e malfunzionamento.
- Controllare visivamente per escludere danni alla verniciatura (pericolo di corrosione)
- Verificare il funzionamento delle ruote (ruotano liberamente e a livello, gioco dell'asse, pneumatici, profilo, condizione dei corrimano, pressione degli pneumatici, in caso di pneumatici con camera d'aria, assi basculanti, ecc.).
- Verificare che tutte le viti siano in sede e salde.
- Verificare la quantità di grasso sulle giunzioni metalliche delle parti mobili

IT

- Condizione e sicurezza delle guide e degli assi delle ruote direttrici
- Ispezionare visivamente le parti in plastica per escludere rotture e punti indeboliti
- Verificare il funzionamento dei braccioli e dei poggiagambe (bloccaggio, carico, deformazione, usura da carico).
- Controllare il funzionamento delle altre parti rimovibili (ad esempio: dispositivo antiribaltamento, cintura di sicurezza personale, installazione dello schienale/sedile, ecc.)
- Verificare il funzionamento della molla di compressione a gas (sincronizzazione, deformazione, lubrificazione). Solo per Eclips+ 30°.
- Completezza della condizione di consegna: il manuale di istruzioni è disponibile?

Gli interventi di manutenzione, se sono stati controllati almeno aspetti menzionati, devono essere riportati nella scheda del piano di manutenzione.

4.5 Disinfezione

⚠ **AVVERTENZA: prodotti pericolosi. L'utilizzo di disinfettanti è limitato al personale autorizzato.**

⚠ **AVVERTENZA: prodotti pericolosi, irritanti per la pelle. Indossare indumenti protettivi adeguati poiché i disinfettanti possono irritare la pelle. Attenersi alle istruzioni allegate ai prodotti disinfettanti.**

Tutte le parti della carrozzina possono essere trattate con un disinfettante.

Tutte le disposizioni in materia di disinfezione di presidi medico-sanitari per riabilitazione, i loro componenti o accessori sono riportate in una guida alla disinfezione contenente almeno le seguenti informazioni e allegata alla documentazione del prodotto:

Data della disinfezione	Motivo	Specifica	Sostanza e concentrazione	Firma

Tabella 6: Esempio di guida alla disinfezione

Sigle utilizzate in colonna 2 (motivo):

V = Sospetta infezione IF = Infezione W = Ripetizione I = Controllo

Per un foglio bianco della guida alla disinfezione, vedere § 9.

I disinfettanti consigliati (come da elenco del Robert Koch Institute (RKI)) sono riportati nella tabella che segue. Richiedere l'aggiornamento dei disinfettanti riportati nell'elenco RKI al Robert Koch Institute (sito Web: www.rki.de).

IT

Principio attivo	Nome del prodotto	Disinfezione per lavaggio		Disinfezione della superficie (disinfezione per sfregamento /con un panno)		Disinfezione di escrezioni 1 parte di espettorato o feci + 2 parti di soluzione diluita o 1 parte di urina + 1 parte di soluzione diluita						Area di efficacia	Produttore o fornitore
						Espettorato		Feci		Urina			
		Prodotto diluito	Tempo di azione	Prodotto diluito	Tempo di azione	Prodotto diluito	Tempo di azione	Prodotto diluito	Tempo di azione	Prodotto diluito	Tempo di azione		
		%	Ore	%	Ore	%	Ore	%	Ore	%	Ore		
Fenolo o derivati	Amocid	1	12	5	6	5	4	5	6	5	2	A	Lysoform
	Gevisol	0,5	12	5	4	5	4	5	6	5	2	A	Schülke & Mayer
	Helipur			6	4	6	4	6	6	6	2	A	B. Braun
	soluzione con sapone m-cresilico (DAB 6)	1	12	5	4							A	
	Fenolo	1	12	3	2							A	
Cloro, sostanze organiche e inorganiche con cloro attivo	Cloramina T DAB 9	1,5	12	2,5	2	5	4					A[1]B	
	Clorina	1,5	12	2,5	2	5	4					A[1]B	Lysoform
	Trichlorol	2	12	3	2	6	4					A[1]B	Lysoform
Perossidi	Apesin AP100[2]			4	4							AB	Tana PROFESSIONAL
	Dismozon pur[2]			4	1							AB	Bode Chemie
	Perform[2]			3	4							AB	Schülke & Mayer
	Wofesteril[2]			2	4							AB	Kesla Pharma
Formaldeide e/o altre aldeidi o derivati	Aldasan 2000			4	4							AB	Lysoform
	Antifect FD 10			3	4							AB	Schülke & Mayer
	Disinfezione della superficie Antiseptica 7			3	6							AB	Antiseptica
	Apesin AP30			5	4							A	Tana PROFESSIONAL
	Bacillocid special			6	4							AB	Bode Chemie
	Buraton 10F			3	4							AB	Schülke & Mayr
	Desomed A 2000			3	6							AB	Desomed
	Detergente disinfettante ospedaliero			8	6							AB	Dreiturm
	Desomed Perfekt			7	4							AB*	Desomed
	Soluzione a base di formaldeide (DAB 10), (formalina)	1,5	12	3	4							AB	
	Incidin Perfekt	1	12	3	4							AB	Ecolab
	Incidin Plus			8	6							A	Ecolab
	Kohrsolin	2	12	3	4							AB	Bode Chemie
	Lysoform	4	12	5	6							AB	Lysoform
	Lysoformin	3	12	5	6							AB	Lysoform
	Lysoformin 2000			4	6							AB	Lysoform
	Melsept	2	12	4	6							AB	B. Braun
	Melsitt	4	12	10	4							AB	B. Braun
	Minutil	2	12	6	4							AB	Ecolab
	Multidor			3	6							AB	Ecolab
	Nûscosept			5	4							AB	Dr. Nüsken Chemie
	Optisept			7	4							AB*	Dr. Schumacher
	Pursept-FD			7	4							AB*	Merz
	Ultrasol F	3	12	5	4							AB	Fresenius Kabi
Surfattanti anfoterici (amfotensiden)	Tensodur 103	2	12									A	MFH Marienfelde
Lye	Latte di calce[3]							20	6			A[3]B	

1 Non efficace contro i micobatteri, particolarmente in presenza di sangue, nella disinfezione di servizio.
2 Non adatto per la disinfezione di superfici contaminate da sangue o porose (ad es., legno grezzo).
3 Non utilizzabile in caso di tubercolosi; preparazione del latte di calce: 1 parte di calce sciolta (idrossido di calcio) + 3 parti d'acqua.
* Efficacia controllata sui virus, in accordo con i metodi di controllo del RKI (report salute federale 38 (1995) 242).
A: adatto per l'abbattimento di vegetazioni batteriche compresi i micobatteri e funghi, spore incluse.
B: adatto per a disattivazione di virus.

Tabella 7: Disinfettanti

Rivolgersi al rivenditore in caso di dubbi su questioni relative alla disinfezione, sarà a disposizione.

IT

5 Garanzia

Tranne per le "Condizioni generali aziendali":

(...)
5. Il periodo per i reclami in garanzia è pari a 24 mesi. Come conseguenza ai requisiti superiori di qualità, possiamo aumentare la finestra temporale sui reclami di garanzia, al di là di questi requisiti fondamentali ed obbligatori per
(...)

-Telaio e crociera-cerniera delle carrozzine 4 anni

Non rientrano in garanzia danni derivanti da modifiche strutturali ai prodotti, scarsa manutenzione, gestione o conservazione difettosa o impropria, né utilizzo di parti non originali. Non rientrano inoltre in garanzia parti o parti operative soggette a usura e logoramento naturali.

(...)

6 Smaltimento

Al momento dello smaltimento della carrozzina, contattare il centro di raccolta locale o restituire il prodotto al rivenditore, che dopo averla sottoposta a una procedura igienica la potrà inviare al produttore che la smaltirà e riciclerà nel modo corretto, separando componenti e materiali.

I materiali di imballaggio possono essere portati ai centri di raccolta o riconsegnati al rivenditore.

7 Dichiarazione di conformità

Il fabbricante o il distributore :

N.V. VERMEIREN N.V

Indirizzo :

Vermeirenplein 1/15

2920 Kalmthout

Belgio

dichiara sotto la propria responsabilità, che I seguenti dispositivi medici marchiati CE:

Gruppo Prodotto:	Carrozzine manuali
Marchio:	Vermeiren
Tipo:	Eclips+, Eclips+ 30°, Eclips+ T30, Eclips+ T30 30°

sono classificati come di Classe I, come da allegato IX 93/42/CEE, riga 1,

e vengono fabbricati secondo le normative sotto riportate, comprese le ultime variazioni e secondo la legge nazionale che regolamenta dette direttive :

Normative sui dispositive medici 93/42/CEE

e rispettano le seguenti normative europee armonizzate:

EN 12182: 1999, EN 12183: 2009

IT

8 Piano di manutenzione

Data	Manutenzione	Osservazioni	Sigla
1/1/2011	*Ingrassaggio e manutenzione generale*	*no*	

9 Guida alla disinfezione

Data della disinfezione	Motivo	Specifica	Sostanza e concentrazione	Firma

Sigle utilizzate in colonna 2 (motivo):

V = Sospetta infezione IF = Infezione W = Ripetizione I = Controllo

ITALIANO

GARANZIA CONTRATTUALE

La carrozzine manuali sono garantite 5 anni, la carrozzine ultra leggera 4 anni. Le carrozzine elettroniche, tricicli, letti e altri prodotti: 2 anno contro tutti i difetti di costruzione o di materiale (batterie 6 mesi). Multiposizioni 3 anni. Questa garanzia e' limitata alle sostituzione di parti riconosciute difettose.

CONDIZIONI

Per far valere la garanzia, e' necessario indirizzarla al vostro distributore di fiducia che presentera' al produttore il tagliando.

RISERVE

Questa garanzia non potra' essere applicata nei seguenti casi:

- danno dovuto al cattivo ed improprio utilizzo della carrozzina,
- danno subito durante il trasporto,
- incidente o caduta,
- smontaggio, modifica, o riparazione effettuate in proprio,
- usura abituale della carrozzina,
- invio del tagliando di garanzia con la data di acquisto.

VERMEIREN

WAARBORG
GARANTIE
WARRANTY
GARANTIE
GARANZIA

N.V. VERMEIREN N.V.
VERMEIRENPLEIN 1-15
B-2920 Kalmthout

Tel.: 00 32 (0)3 620 20 20
Fax: 00 32 (0)3 666 48 94
www.vermeiren.com

B

Naam/Nom/Name
Name/Nome _____

Adres/Adresse/Address
Adresse/Indrizzo _____

Woonplaats/Domicile/Home
Wohnort/Citta _____

E-mail _____

Artikel/Article/Article
Artikel/Articolo _____

Reeks nr./N° de série/Serie nr.
Serien-Nr./No. di serie _____

Aankoopdatum/Date d'achat/Date of purchase
Kaufdatum/Data di acquisto _____

Stempel verkoper/Timbre du vendeur
Dealer stamp/Händlerstempel
Timbro del rivenditore

A

Naam/Nom/Name
Name/Nome _____

Adres/Adresse/Address
Adresse/Indrizzo _____

Woonplaats/Domicile/Home
Wohnort/Citta _____

E-mail _____

Artikel/Article/Article
Artikel/Articolo _____

Reeks nr./N° de série/Serie nr.
Serien-Nr./No. di serie _____

Aankoopdatum/Date d'achat/Date of purchase
Kaufdatum/Data di acquisto _____

Stempel verkoper/Timbre du vendeur
Dealer stamp/Händlerstempel
Timbro del rivenditore

NEDERLANDS

CONTRACTUELE GARANTIE
Op de manuele rolstoelen geven wij 5 jaar, lichtgewicht rolstoelen 4 jaar. Op de elektronische rolstoelen, driewielers, bedden en andere producten : 2 jaar waarborg op constructie - of materiaalfouten (batterijen 6 maanden). Op multipositie rolstoelen geven we 3 jaar waarborg. Deze garantie is uitdrukkelijk beperkt tot de vervanging van defecte stukken of onderdelen.

TOEPASSINGSVOORWAARDEN
Om aanspraak te kunnen maken op de waarbord, bezorgt u het garantiecertificaat dat u heeft bewaard, aan uw Vermeiren dealer. De waarborg is enkel geldig in de zetel van de onderneming.

UITZONDERINGEN
Deze garantie is niet van toepassing in geval van:

- schade te wijten aan het verkeerd gebruik van de rolstoel,
- beschadiging tijdens het transport,
- een val of een ongeval
- een demontage, wijziging of herstelling uitgevoerd buiten onze firma,
- normale slijtage van de rolstoel,
- niet inzenden van de garantiestrook.

FRANCAIS

GARANTIE CONTRACTUELLE
Les fauteuils manuels standard sont garantis 5 ans, les fauteuils ultra légers 4 ans. Les fauteuils électroniques, tricycles, lits et d'autres produits: 2 ans contre tous vices de construction ou de matériaux (batteries 6 mois). Fauteuils multiposition 3 ans. Cette garantie est expressément limitée au remplacement des éléments ou pièces détachées reconnues défectueuses.

CONDITIONS D'APPLICATION
Pour prétendre à cette garantie, il faut présenter le certificat de garantie que vous avez conservé à votre distributeur Vermeiren. La garantie est uniquement valable au siège de la société.

RESERVES
Cette garantie ne pourra être appliquée en cas de:

- dommage dû à la mauvaise utilisation du fauteuil,
- endommagement pendant le transport,
- accident ou chute,
- démontage, modification ou réparation fait en dehors de notre société,
- usure normale du fauteuil,
- non retour du coupon de garantie.

ENGLISH

CONTRACTUAL WARRANTY
We offer 5 years of warranty on standard wheelchairs, lightweight wheelchairs 4 years. Electronic wheelchairs, tricycles, beds and other products: 2 years (batteries 6 months) and multiposition wheelchairs 3 years. This warranty is limited to the replacement of defective or spare parts.

APPLICATION CONDITIONS
In order to claim tis warranty, part "B" of this card has to be given to your official Vermerien dealer. The warranty is only valid when parts are replaced by Vermeiren in Belgium.

EXCEPTIONS
This warranty is not valid in case of:

- damage due to incorrect usage of the wheelchair,
- damage during transport,
- involvement in an accident,
- a dismount, modification or repair carried outside of our company and/or official Vermeiren dealership,
- normal wear of the wheelchair,
- non-return of the warranty card

DEUTSCH

GARANTIEERKLÄRUNG
Wir garantieren, dass für unsere Rollstühle hochwertige Produkte verwendet werden, die in sorgfältiger Verarbeitung nach dem neuesten Stand der Technik montiert werden.
Bevor Ihr Rollstuhl unser Werk verlassen hat, wurde er einer eingehenden Endkontrolle unterzogen, um auch letzte, eventuell vorhandene Mängel aufzuspüren.

Auf Standardrollstühle gewähren wir eine Garantie von 5 Jahren, auf Leichtgewichtrollstühle 4 Jahre, auf elektronische Rollstühle, Dreiräder, Betten und andere Produkte: 2 Jahre (Batterien 6 Monate), auf Multifunktionsrollstühle 3 Jahre.
In dieser Garantie eingeschlossen sind alle Mängel, die auf einen Produkt- oder Verarbeitungsfehler zurückzuführen sind, Dieser Garantie unterliegen keine Schäden aus unsachgemäßer Benutzung. Ebenfalls sind Verschleißteile von der Garantie ausgenommen.

Sollte einmal der Fall eingetreten sein, dass Sie aus berechtigtem Grunde mit Ihrem Rollstuhl unzufrieden sind, so wenden Sie sich bitte unverzüglich an Ihren Fachhändler. Er wird sich in enger Zusammenarbeit mit uns darum bemühen, eine für Sie zufriedenstellende Lösung zu finden.

N.V. VERMEIREN N.V.
Vermeirenplein 1/15
B-2920 Kalmthout
BELGIUM

A

- terugsturen binnen de 8 dagen na aankoop of registreer uw product via onze website, **http://www.vermeiren.be/registration**
- à renvoyer dans les 8 jours après achat ou régistrer votre produit sur notre site, **http://www.vermeiren.be/registration**
- please return within 8 days of date of purchase or register your product at our website, **http://www.vermeiren.be/registration**
- zurückschicken innerhalb von 8 Tagen nach kauf oder registrieren Sie Ihr Produkt auf unserer website, **http://www.vermeiren.be/registration**
- da restituire entro 8 giorni dalla data di acquisto o registri il vostro prodotto al nostro web site, **http://www.vermeiren.be/registration**

B

- in geval van herstelling, kaart "B" bijvoegen.
- en cas de réparation, veuillez ajouter la carete "B".
- in case of repair, please add part "B".
- im Falle einer Reparatur, Karte "B" beifügen
- in case di riparazione, rispediteci la carta "B".

SERVICE

The wheelchair was serviced:
Le fauteuil roulant contrôlé:
De rolstoel is gecontroleerd:

Das Rollstuhl wurde überprüft:
Il sedia a rotelle è stat ispezionata:

Dealer´s stamp • Cachet du revendeur • Stempel van de handelaar Händlerstempel • Timbro del rivenditore • Sello del distribuidor: Date • Datum • Data • Fecha:	Dealer´s stamp • Cachet du revendeur • Stempel van de handelaar Händlerstempel • Timbro del rivenditore • Sello del distribuidor: Date • Datum • Data • Fecha:
Dealer´s stamp • Cachet du revendeur • Stempel van de handelaar Händlerstempel • Timbro del rivenditore • Sello del distribuidor: Date • Datum • Data • Fecha:	Dealer´s stamp • Cachet du revendeur • Stempel van de handelaar Händlerstempel • Timbro del rivenditore • Sello del distribuidor: Date • Datum • Data • Fecha:
Dealer´s stamp • Cachet du revendeur • Stempel van de handelaar Händlerstempel • Timbro del rivenditore • Sello del distribuidor: Date • Datum • Data • Fecha:	Dealer´s stamp • Cachet du revendeur • Stempel van de handelaar Händlerstempel • Timbro del rivenditore • Sello del distribuidor: Date • Datum • Data • Fecha:
Dealer´s stamp • Cachet du revendeur • Stempel van de handelaar Händlerstempel • Timbro del rivenditore • Sello del distribuidor: Date • Datum • Data • Fecha:	Dealer´s stamp • Cachet du revendeur • Stempel van de handelaar Händlerstempel • Timbro del rivenditore • Sello del distribuidor: Date • Datum • Data • Fecha:
Dealer´s stamp • Cachet du revendeur • Stempel van de handelaar Händlerstempel • Timbro del rivenditore • Sello del distribuidor: Date • Datum • Data • Fecha:	Dealer´s stamp • Cachet du revendeur • Stempel van de handelaar Händlerstempel • Timbro del rivenditore • Sello del distribuidor: Date • Datum • Data • Fecha:

- For service checklists an additional technical information, please see our specialist dealers nearest to you. More information on our website at: www.vermeiren.com.
- Les listes des contrôles à effectuer lors des entretiens de même que toute autre information technique sont disponibles auprès de nos filiales. Pour de plus amples informations, consultez le site: www.vermeiren.fr.
- Servicelijsten en andere technische informatie kunt u aanvragen bij onze vestigingen. Meer informatie vindt u ook op: www.vermeiren.be.
- Servicechecklisten und weitere technische Informationen erhalten Sie über unsere Niederlassungen. Informationen unter: www.vermeiren.de, www.vermeiren.at, www.vermeiren.ch.
- Gli elenchi di controllo di manutenzione e ulteriori informazioni tecniche sono disponibili presso le nostre filiali. Per informazioni consultare il sito: www.vermeiren.com.

Belgium

N.V. Vermeiren N.V.

Vermeirenplein 1 / 15
B-2920 Kalmthout
Tel: +32(0)3 620 20 20
Fax: +32(0)3 666 48 94
website: www.vermeiren.be
e-mail: info@vermeiren.be

Germany

Vermeiren Deutschland GmbH

Wahlerstraße 12 a
D-40472 Düsseldorf
Tel: +49(0)211 94 27 90
Fax: +49(0)211 65 36 00
website: www.vermeiren.de
e-mail: info@vermeiren.de

France

Vermeiren France S.A.

Z. I., 5, Rue d´Ennevelin
F-59710 Avelin
Tel: +33(0)3 28 55 07 98
Fax: +33(0)3 20 90 28 89
website: www.vermeiren.fr
e-mail: info@vermeiren.fr

Austria

L. Vermeiren Ges. mbH

Winetzhammerstraße 10
A-4030 Linz
Tel: +43(0)732 37 13 66
Fax: +43(0)732 37 13 69
website: www.vermeiren.at
e-mail: info@vermeiren.at

Italy

Reatime S.R.L.

Via Torino 5
I-20814 Varedo MB
Tel: +39 0362 55 49 50
Fax: +39 0362 54 30 91
website: www.reatime.it
e-mail: info@reatime.it

Switzerland

Vermeiren Suisse S.A.

Hühnerhubelstraße 59
CH-3123 Belp
Tel: +41(0)31 818 40 95
Fax: +41(0)31 818 40 98
website: www.vermeiren.ch
e-mail: info@vermeiren.ch

Poland

Vermeiren Polska Sp. z o.o

ul. Łączna 1
PL-55-100 Trzebnica
Tel: +48(0)71 387 42 00
Fax: +48(0)71 387 05 74
website: www.vermeiren.pl
e-mail: info@vermeiren.pl

The Netherlands

Vermeiren Nederland B.V.

Domstraat 50
NL-3864 PR Nijkerkerveen
Tel: +31(0)33 2536424
Fax: +31(0)33 2536517
website: www.vermeiren.com
e-mail: info@vermeiren.be

Spain

Vermeiren Iberica, S.L.

Trens Petits, 6. - Pol. Ind. Mas Xirgu.
17005 Girona
Tel: +34 902 48 72 72
Fax: +34 972 40 50 54
website: www.vermeiren.es
e-mail: info@vermeiren.es

Czech Republic

Vermeiren ČR S.R.O.

Sezemická 2757/2 - VGP Park
193 00 Praha 9 - Horní Počernice
Tel: +420 731 653 639
Fax: +420 596 121 976
website: www.vermeiren.cz
e-mail: info@vermeiren.cz

R.E.: N.V. Vermeiren N.V., Vermeirenplein 1/15 - 2920 Kalmthout - Belgium – 2011-06 - Manual Eclips+, Eclips+ 30°vC